Xerox Phaser 6600
Color Printer
Imprimante couleur

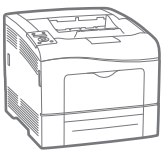

Xerox® Phaser® 6600

User Guide
Guide d'utilisation

Italiano	Guida per l'utente	**Svenska**	Användarhandbok	**Čeština**	Uživatelská příručka
Deutsch	Benutzerhandbuch	**Dansk**	Betjeningsvejledning	**Polski**	Przewodnik użytkownika
Español	Guía del usuario	**Suomi**	Käyttöopas	**Magyar**	Felhasználói útmutató
Português	Guia do usuário	**Norsk**	Brukerhåndbok	**Türkçe**	Kullanıcı Kılavuzu
Nederlands	Gebruikershandleiding	**Русский**	Руководство пользователя	**Ελληνικά**	Εγχειρίδιο χρήστη

xerox®

© 2013 Xerox Corporation. Wszystkie prawa zastrzeżone. Niepublikowane prawa zastrzeżone zgodnie z prawami autorskimi obowiązującymi na terenie Stanów Zjednoczonych. Zawartość niniejszej publikacji nie może być powielana w żadnej formie bez zgody firmy Xerox Corporation.

Ochrona praw autorskich obejmuje wszystkie formy materiałów i informacji chronionych prawem autorskim dozwolone obecnie przez prawo ustawowe lub precedensowe, lub przyznane w dalszej części niniejszego dokumentu, w tym, bez ograniczeń, materiały generowane przez programy, które są wyświetlane na ekranie, takie jak style, szablony, ikony, wyświetlane ekrany, wygląd itp.

XEROX® i XEROX and Design®, Phaser®, PhaserSMART®, PhaserMatch®, PhaserCal®, PhaserMeter™, CentreWare®, PagePack®, eClick®, PrintingScout®, Walk-Up®, WorkCentre®, FreeFlow®, SMARTsend®, Scan to PC Desktop®, MeterAssistant®, SuppliesAssistant®, Xerox Secure Access Unified ID System®, Xerox Extensible Interface Platform®, ColorQube®, Global Print Driver®, and Mobile Express Driver® są znakami towarowymi Xerox Corporation w Stanach Zjednoczonych i/lub innych krajach.

Adobe® Reader®, Adobe® Type Manager®, ATM™, Flash®, Macromedia®, Photoshop® i PostScript® są znakami towarowymi firmy Adobe Systems Incorporated w Stanach Zjednoczonych i/lub innych krajach.

Apple, Bonjour, EtherTalk, TrueType, iPad, iPhone, iPod, iPod touch, Mac i Mac OS są znakami towarowymi Apple Inc., zarejestrowanymi w Stanach Zjednoczonych i innych krajach. AirPrint i logo AirPrint są znakami towarowymi firmy Apple Inc.

HP-GL®, HP-UX® i PCL® są znakami towarowymi firmy Hewlett-Packard Corporation w Stanach Zjednoczonych i/lub innych krajach.

IBM® i AIX® są znakami towarowymi firmy International Business Machines Corporation w Stanach Zjednoczonych i/lub innych krajach.

Microsoft®, Windows Vista®, Windows®, and Windows Server® są znakami towarowymi firmy Microsoft Corporation w Stanach Zjednoczonych i/lub innych krajach.

Novell®, NetWare®, NDPS®, NDS®, IPX™ i Novell Distributed Print Services™ są znakami towarowymi firmy Novell, Inc. w Stanach Zjednoczonych i/lub innych krajach.

SGI® i IRIX® są znakami towarowymi firmy Silicon Graphics International Corp. lub jej filii w Stanach Zjednoczonych i/lub innych krajach.

Sun, Sun Microsystems i Solaris są znakami towarowymi lub zastrzeżonymi znakami towarowymi firmy Oracle i/lub firm stowarzyszonych w Stanach Zjednoczonych i innych krajach.

UNIX® jest znakiem towarowym w Stanach Zjednoczonych i/lub innych krajach, licencjonowanym wyłącznie za pośrednictwem firmy X/ Open Company Limited.

PANTONE® i inne znaki towarowe Pantone, Inc. są własnością Pantone, Inc.

Wersja dokumentu 1.1: styczeń 2013

Spis treści

1 Bezpieczeństwo 9

Bezpieczeństwo dotyczące prądu elektrycznego ... 10
- Ogólne wskazówki ... 10
- Przewód zasilający ... 11
- Awaryjne wyłączanie ... 11
- Przewód linii telefonicznej ... 11
- Bezpieczeństwo dotyczące lasera ... 12

Bezpieczeństwo użytkowania ... 13
- Wytyczne dotyczące użytkowania ... 13
- Uwalnianie ozonu ... 13
- Lokalizacja drukarki ... 13
- Materiały eksploatacyjne drukarki ... 14

Bezpieczna konserwacja ... 15

Symbole drukarki ... 16

Informacje kontaktowe związane z ochroną środowiska i BHP ... 17

2 Funkcje 19

Części drukarki ... 20
- Widok z przodu ... 20
- Widok z tyłu ... 20
- Części wewnętrzne ... 21
- Panel sterowania ... 21

Tryb energooszczędny ... 23
- Wyjście z trybu energooszczędnego ... 23

Strony informacyjne ... 24
- Raport Konfiguracji ... 24
- Drukowanie raportu konfiguracji ... 24

Funkcje administracyjne ... 25
- Znajdowanie adresu IP drukarki ... 25
- CentreWare Internet Services ... 25
- Dostęp do drukarki ... 25
- Odczyty licznika ... 26

Więcej informacji ... 27

3 Instalacja i konfiguracja 29

Przegląd instalacji i konfiguracji ... 30

Wybieranie miejsca dla drukarki ... 31

Podłączanie drukarki ... 32
- Wybór metody połączenia ... 32
- Podłączanie do komputera za pomocą kabla USB ... 33
- Podłączanie do sieci przewodowej ... 33
- Podłączanie do sieci bezprzewodowej ... 33

Konfiguracja ustawień sieci ... 44
- Informacje na temat protokołu TCP/IP oraz adresów IP ... 44

Przydzielanie adresu IP drukarki ... 45
Konfigurowanie Ustawień ogólnych za pomocą programu CentreWare Internet Services ... 48
Przeglądanie informacji o drukarce ... 48
Klonowanie ustawień drukarki ... 48
Konfigurowanie alertów e-mail ... 49
Konfigurowanie ustawień systemowych ... 49
Konfigurowanie ustawień zegara ... 50
Konfigurowanie ustawień tac ... 50
Konfigurowanie serwera proxy ... 50
Konfigurowanie funkcji AirPrint ... 52
Konfigurowanie ustawień ogólnych na panelu sterowania ... 54
Uzyskiwanie informacji o drukarce ... 54
Używanie Kreatora uruchomienia ... 54
Konfigurowanie ustawień systemowych ... 55
Konfigurowanie ustawień wyjściowych ... 59
Konfiguracja ustawień tacy ... 61
Konfigurowanie ustawień zabezpieczeń za pomocą programu CentreWare Internet Services ... 62
Otwieranie menu zabezpieczeń ... 62
Konfigurowanie ustawień administracyjnych zabezpieczeń ... 62
Konfigurowanie ustawień zabezpieczających ... 63
Konfigurowanie listy dostępu hosta ... 63
Konfigurowanie ustawień IPsec ... 64
Konfigurowanie ustawień 802.1x ... 66
Konfigurowanie ustawień SSL ... 66
Zarządzanie certyfikatami ... 67
Konfigurowanie ustawień bezpiecznych na panelu sterowania ... 73
Ustawianie daty i godziny ... 73
Ustawianie blokady panelu ... 74
Konfigurowanie ustawień szyfrowania danych ... 74
Logowanie na panelu sterowania ... 75
Ograniczanie prób logowania ... 75
Konfiguracja ustawień USB ... 75
Konfigurowanie rozwiązań Smart eSolutions ... 76
Korzystanie z rozwiązań Smart eSolutions ... 76
Przegląd konfiguracji rozwiązań Smart eSolutions ... 76
Włączanie serwera proxy ... 77
Sprawdź ustawienia DNS i włącz SSL ... 77
Rejestrowanie w Serwerze Xerox Communication ... 78
Konfigurowanie powiadomień e-mail o alertach odczytu licznika ... 78
Konfigurowanie powiadomień e-mail dla alertów o wysłaniu danych dotyczących materiałów eksploatacyjnych ... 79
Instalowanie oprogramowania ... 80
Wymagania systemu operacyjnego ... 80
Instalowanie sterowników drukarki sieciowej w systemie Windows ... 81
Instalowanie sterowników drukarki USB w systemie Windows ... 81
Instalacja sterowników i narzędzi w systemie Macintosh OS X, w wersji 10.5 lub nowszej ... 82
Instalacja sterowników i narzędzi dla systemów UNIX i Linux ... 83
Inne sterowniki ... 83
Instalowanie drukarki jako urządzenia usług sieci Web ... 84

4 Papier i nośniki 85

Obsługiwany papier ... 86
- Zalecane nośniki ... 86
- Zamawianie papieru ... 86
- Ogólne wskazówki dotyczące wkładania papieru ... 86
- Papier, który może uszkodzić drukarkę ... 87
- Wskazówki dotyczące przechowywania papieru ... 87
- Obsługiwane typy papieru wraz z gramaturą ... 88
- Obsługiwane standardowe rozmiary papieru ... 88
- Obsługiwane typy i gramatura papieru dla automatycznego drukowania dwustronnego ... 88
- Obsługiwane standardowe rozmiary i gramatura papieru dla automatycznego drukowania dwustronnego ... 89
- Obsługiwane niestandardowe rozmiary papieru ... 89

Umieszczanie papieru ... 90
- Ładowanie papieru do tacy bocznej ... 90
- Konfigurowanie długości papieru w tacy 1 lub 2 ... 92
- Ładowanie papieru do tacy 1 i 2 ... 93

Drukowanie na papierze specjalnym ... 96
- Koperty ... 96
- Etykiety ... 99
- Karton błyszczący ... 100

5 Drukowanie 103

Przegląd funkcji drukowania ... 104

Wybór opcji drukowania ... 105
- Pomoc sterownika drukowania ... 105
- Opcje drukowania w systemie Windows ... 105
- Opcje drukowania dla komputerów Macintosh ... 107

Funkcje drukowania ... 108
- Drukowanie po obu stronach papieru ... 108
- Orientacja ... 109
- Wybór opcji papieru dla drukowania ... 110
- Drukowanie wielu stron na jednym arkuszu ... 110
- Drukowanie broszur ... 110
- Jakość druku ... 111
- Opcje Obrazu ... 111
- Drukowanie znaków wodnych ... 112
- Skalowanie ... 112
- Drukowanie odbić lustrzanych ... 113
- Drukowanie specjalnych typów prac ... 113

Używanie rozmiarów specjalnych papieru ... 114
- Definiowanie rozmiarów papieru specjalnego ... 114
- Tworzenie i zapisywanie niestandardowych rozmiarów papieru ... 114
- Drukowanie na niestandardowych rozmiarach papieru ... 115

6 Konserwacja 117

Czyszczenie drukarki ... 118
- Ogólne środki ostrożności ... 118

Czyszczenie elementów zewnętrznych ... 119
Czyszczenie wnętrza drukarki ... 119
Regulacje i czynności konserwacyjne ... 128
Rejestracja kolorów ... 128
Sprawdzanie wersji oprogramowania sprzętowego ... 130
Dopasowywanie typu papieru ... 131
Regulowanie modułu pasa transferowego ... 131
Regulowanie rolki transferowej ... 131
Regulowanie urządzenia utrwalającego ... 132
Resetowanie do wartości domyślnych ... 133
Inicjowanie licznika druku ... 133
Resetowanie modułu transferowego ... 134
Czyszczenie historii prac ... 134
Dostosowywanie do wysokości nad poziomem morza ... 135
Zamawianie materiałów eksploatacyjnych ... 136
Materiały eksploatacyjne ... 136
Elementy rutynowej konserwacji ... 136
Kiedy zamawiać materiały eksploatacyjne ... 137
Printer Supply Status (Podgląd stanu zasobów drukarki) ... 137
Recykling materiałów eksploatacyjnych ... 137
Kasety z tonerem ... 138
Zarządzanie drukarką ... 139
Sprawdzanie liczb stron ... 139
Zmiana kodu dostępu za pomocą panelu sterowania ... 139
Przenoszenie drukarki ... 140

7 Rozwiązywanie problemów 143

Rozwiązywanie problemów ogólnych ... 144
Drukarka nie jest włączana ... 144
Drukarka często resetuje się lub wyłącza ... 144
Drukarka nie drukuje ... 145
Drukowanie trwa zbyt długo ... 146
Dokument jest drukowany z nieodpowiedniej tacy ... 146
Problemy z automatycznym drukowaniem dwustronnym ... 146
Nietypowe dźwięki po uruchomieniu drukarki ... 147
Taca papieru nie zamyka się ... 147
Wewnątrz drukarki zgromadził się kondensat ... 147
Zacięcia papieru ... 148
Lokalizowanie zacięć papieru ... 148
Usuwanie zacięć papieru ... 149
Rozwiązywanie problemów z zacięciami papieru ... 158
Problemy z jakością druku ... 160
Uzyskiwanie pomocy ... 167
Komunikaty na panelu sterowania ... 167
Używanie zintegrowanych narzędzi do rozwiązywania problemów ... 168
Online Support Assistant (Asystent pomocy online) ... 168
Strony informacyjne ... 169
Więcej informacji ... 169

A Specyfikacje 171

Konfiguracje i opcje drukarki ... 172
Dostępne konfiguracje ... 172
Funkcje standardowe ... 172
Opcje i uaktualnienia ... 172
Specyfikacje fizyczne ... 173
Gramatury i wymiary ... 173
Konfiguracja standardowa ... 173
Konfiguracja z opcjonalnym podajnikiem na 550 arkuszy ... 173
Wymagane wolne miejsce ... 174
Wymagane wolne miejsce ... 174
Wymagane wolne miejsce wokół drukarki z opcjonalnym podajnikiem na 550 arkuszy ... 175
Specyfikacje środowiskowe ... 176
Temperatura ... 176
Wilgotność względna ... 176
Wysokość nad poziomem morza ... 176
Specyfikacje elektryczne ... 177
Napięcie i częstotliwość zasilania ... 177
Zużycie energii ... 177
Produkt zatwierdzony w programie ENERGY STAR ... 177
Specyfikacje techniczne ... 178
Szybkość drukowania ... 178
Specyfikacje kontrolera ... 179
Procesor ... 179
Pamięć ... 179
Interfejsy ... 179

B Informacje prawne 181

Podstawowe przepisy ... 182
Stany Zjednoczone (przepisy FCC) ... 182
Kanada ... 182
Unia Europejska ... 182
Unia Europejska Część 4 Informacje na temat ochrony środowiska związane z umową dotyczącą urządzeń do przetwarzania obrazu ... 183
Niemcy ... 184
Turcja (Dyrektywa RoHS) ... 185
Informacje prawne dotyczące karty sieci bezprzewodowej 2,4 Ghz ... 185
Material Safety Data Sheets (Karty danych o bezpieczeństwie materiałów) ... 186

C Recykling i utylizacja 187

Wszystkie kraje ... 188
Ameryka Północna ... 189
Unia Europejska ... 190
Środowisko domowe ... 190
Środowisko profesjonalne/ biznesowe ... 190
Odbiór i utylizacja sprzętu oraz baterii ... 190
Informacja o symbolu baterii ... 191
Usuwanie baterii ... 191
Inne kraje ... 192

Bezpieczeństwo 1

Ten rozdział zawiera:

- Bezpieczeństwo dotyczące prądu elektrycznego 10
- Bezpieczeństwo użytkowania 13
- Bezpieczna konserwacja 15
- Symbole drukarki 16
- Informacje kontaktowe związane z ochroną środowiska i BHP 17

Drukarka i zalecane materiały eksploatacyjne zostały tak zaprojektowane i przetestowane, aby spełniały rygorystyczne wymagania dotyczące bezpieczeństwa. Przestrzeganie poniższych zaleceń zapewnia nieprzerwaną, bezpieczną pracę drukarki Xerox®.

Bezpieczeństwo dotyczące prądu elektrycznego

Ta sekcja zawiera:

- Ogólne wskazówki 10
- Przewód zasilający 10
- Awaryjne wyłączanie 11
- Przewód linii telefonicznej 11
- Bezpieczeństwo dotyczące lasera 12

Ogólne wskazówki

OSTRZEŻENIA:

- Nie należy wpychać przedmiotów do gniazd lub otworów drukarki. Dotknięcie zasilanego punktu lub zwarcie danej części może spowodować pożar lub porażenie prądem elektrycznym.
- Nie należy zdejmować pokryw ani elementów ochronnych przykręconych śrubami, chyba że instaluje się sprzęt opcjonalny i instrukcja mówi, że należy to zrobić. Podczas wykonywania takiej instalacji należy wyłączyć drukarkę. Gdy instalacja sprzętu opcjonalnego obejmuje zdjęcie pokrywy lub osłony, należy odłączyć przewód zasilający. Z wyjątkiem elementów opcjonalnych instalowanych przez użytkownika, żadne części pod tymi pokrywami nie podlegają konserwacji ani serwisowaniu.

Następujące czynniki zagrażają bezpieczeństwu:

- Przewód zasilający jest uszkodzony lub postrzępiony.
- Na drukarkę został wylany płyn.
- Drukarka została wystawiona na działanie wody.
- Z drukarki wydobywa się dym lub jej powierzchnia jest niezwykle gorąca.
- Drukarka emituje nietypowe dźwięki lub zapachy.
- Drukarka powoduje uaktywnienie wyłącznika automatycznego, bezpiecznika lub innego urządzenia zabezpieczającego.

Jeśli wystąpią jakiekolwiek z tych czynników, należy wykonać następujące czynności:

1. Natychmiast wyłącz drukarkę.
2. Odłącz przewód zasilający od gniazda elektrycznego.
3. Skontaktuj się z przedstawicielem autoryzowanego serwisu.

Przewód zasilający

- Należy używać przewodu zasilającego dostarczonego z drukarką.
- Przewód zasilający należy podłączyć bezpośrednio do odpowiednio uziemionego gniazda elektrycznego. Należy się upewnić, że oba końce przewodu są dobrze podłączone. Jeśli nie wiadomo, czy gniazdo jest uziemione, należy poprosić elektryka o dokonanie kontroli.
- Nie należy używać uziemiającej wtyczki przejściowej do podłączania drukarki do gniazda elektrycznego nie wyposażonego w bolec uziemienia.

OSTRZEŻENIE: Należy zapobiegać potencjalnym porażeniom prądem elektrycznym poprzez odpowiednie uziemienie drukarki. Urządzenia elektryczne mogą być niebezpieczne w razie niewłaściwego użycia.

- Używaj kabli przedłużających lub skrzynek rozdzielczych przeznaczonych do obciążenia napięciem elektrycznym drukarki.
- Należy sprawdzić, czy drukarka jest podłączona do gniazdka, które może dostarczyć prąd o odpowiednim napięciu i mocy. Jeśli to konieczne, należy przejrzeć specyfikację elektryczną z elektrykiem.
- Nie należy umieszczać drukarki w miejscu, w którym ktoś może nadepnąć na przewód.
- Nie umieszczać na przewodzie żadnych przedmiotów.
- Nie należy podłączać ani odłączać przewodu zasilającego, gdy przełącznik zasilania jest w położeniu włączenia.
- Jeżeli przewód zasilający uległ przepaleniu lub zużyciu, należy go wymienić.
- Aby zapobiec porażeniu prądem i zniszczeniu kabla, w celu odłączenia kabla zasilającego chwyć za wtyczkę.

Kabel zasilający stanowi oddzielny element, który jest przymocowany z tyłu drukarki. Jeśli jest konieczne odłączenie wszystkich źródeł prądu od drukarki, należy odłączyć kabel zasilający od gniazdka elektrycznego.

Awaryjne wyłączanie

W następujących okolicznościach należy natychmiast wyłączyć drukarkę i odłączyć przewód zasilający od gniazda sieci elektrycznej. W następujących przypadkach należy skontaktować się z autoryzowanym przedstawicielem serwisowym Xerox, aby rozwiązać problem:

- Nietypowe zapachy lub dźwięki po uruchomieniu wyposażenia.
- Przewód zasilający jest uszkodzony lub postrzępiony.
- Wyłącznik automatyczny na panelu ściennym, bezpiecznik lub inne urządzenie zabezpieczające zostało uaktywnione.
- Na drukarkę został wylany płyn.
- Drukarka została wystawiona na działanie wody.
- Jedna z części drukarki jest uszkodzona.

Przewód linii telefonicznej

OSTRZEŻENIE: Aby zmniejszyć ryzyko wywołania pożaru, należy używać wyłącznie przewodów telekomunikacyjnych oznaczonych według amerykańskiego systemu określania grubości kabla (American Wire Gauge, AWG) numerem 26 lub grubszych.

Bezpieczeństwo dotyczące lasera

Ta drukarka spełnia standardy wydajności produktów wyposażonych w lasery, ustanowione przez agencje rządowe, krajowe i międzynarodowe, i posiada certyfikat klasy 1 dla produktu wyposażonego w laser. Drukarka nie emituje niebezpiecznego światła, ponieważ wiązka jest całkowicie zamknięta we wszystkich trybach pracy i konserwacji.

⚠ **OSTRZEŻENIE:** Korzystanie z elementów sterujących, procedur korekcji lub operacyjnych innych niż podane w tym przewodniku może być przyczyną niebezpiecznego narażenia na promieniowanie.

Bezpieczeństwo użytkowania

Drukarka i materiały eksploatacyjne zostały zaprojektowane i przetestowane, aby spełniały rygorystyczne wymagania dotyczące bezpieczeństwa. Sformułowanie to obejmuje przebadanie przez urząd do spraw bezpieczeństwa, zatwierdzenie i zgodność z obowiązującymi standardami środowiskowymi.

Zwrócenie uwagi na poniższe wytyczne dotyczące bezpieczeństwa pomoże zapewnić ciągłe i bezpieczne działanie drukarki.

Wytyczne dotyczące użytkowania

- Podczas drukowania nie należy wyjmować żadnych tac papieru.
- Nie otwierać drzwi drukarki podczas drukowania.
- Nie przesuwać drukarki podczas drukowania.
- Ręce, włosy, krawaty itp. należy trzymać z dala od miejsc wyjściowych i rolek podających.
- Pokrywy, które usunąć można jedynie przy użyciu narzędzi, zabezpieczają niebezpieczne miejsca w drukarce. Nie usuwaj pokryw zabezpieczających.

Uwalnianie ozonu

Ta drukarka wytwarza ozon podczas użytkowania. Ilość wytwarzanego ozonu jest zależna od liczby kopii. Ozon jest cięższy od powietrza i nie jest wytwarzany w ilościach, które mogą być szkodliwe. Należy zainstalować drukarkę w pomieszczeniu z odpowiednią wentylacją.

Aby uzyskać więcej informacji w Stanach Zjednoczonych i Kanadzie, skorzystaj z witryny www.xerox.com/environment Na innych rynkach należy kontaktować się z lokalnym przedstawicielem firmy Xerox® lub korzystać z witryny www.xerox.com/environment_europe.

Lokalizacja drukarki

- Drukarkę należy ustawić na poziomej, stałej i niewibrującej powierzchni o wytrzymałości odpowiedniej do jej ciężaru. Informacja na temat ciężaru drukarki znajduje się w Specyfikacjach fizycznych na stronie 173.
- Nie należy blokować ani zakrywać gniazd i otworów drukarki. Te otwory to szczeliny wentylacyjne zapobiegające przegrzaniu drukarki.
- Drukarkę należy umieścić w miejscu, w którym jest odpowiednia przestrzeń na pracę i serwis.
- Drukarkę należy umieścić w niezapylonym miejscu.
- Nie należy przechowywać lub obsługiwać drukarki w bardzo gorącym, zimnym lub wilgotnym środowisku.
- Nie należy umieszczać drukarki w pobliżu źródła ciepła.
- Nie umieszczać drukarki w miejscu wystawionym na działanie promieni słonecznych, aby nie narazić podzespołów wrażliwych na światło.
- Nie umieszczać drukarki w miejscu bezpośrednio wystawionym na przepływ zimnego powietrza z systemu klimatyzacyjnego.

- Drukarki nie należy umieszczać w miejscach narażony na drgania.
- Aby zapewnić optymalną wydajność, drukarki należy używać na wysokościach określonych w rozdziale Wysokość nad poziomem morza na stronie 176.

Materiały eksploatacyjne drukarki

- Należy używać materiałów eksploatacyjnych przeznaczonych do posiadanej drukarki. Użycie nieodpowiednich materiałów może spowodować niską wydajność i zagrażać bezpieczeństwu.
- Należy przestrzegać wszystkich ostrzeżeń i instrukcji, które zostały oznaczone na produkcie lub dostarczone z produktami, elementami opcjonalnymi i materiałami eksploatacyjnymi.
- Wszystkie materiały eksploatacyjne należy przechowywać zgodnie z instrukcjami umieszczonymi na pakiecie lub kontenerze.
- Wszystkie materiały eksploatacyjne należy przechowywać poza zasięgiem dzieci.
- Nie wolno wrzucać toneru, wkładów do drukarki/bębna lub pojemnika toneru do ognia.
- Podczas obsługi kaset, np. kaset z tonerem, należy unikać kontaktu ze skórą i oczami. Kontakt z oczami może być przyczyną podrażnienia i zapalenia. Nie wolno rozmontowywać kaset, ponieważ może to być przyczyną podwyższenia ryzyka kontaktu ze skórą lub oczami.

PRZESTROGA: Użycie materiałów eksploatacyjnych innych firm niż Xerox® nie jest zalecane. Gwarancja Xerox®, umowa serwisowa i Total Satisfaction Guarantee (Gwarancja całkowitej satysfakcji) nie obejmują uszkodzeń, awarii lub pogorszenia wydajności spowodowanych użyciem materiałów eksploatacyjnych innych firm niż Xerox® lub użyciem materiałów eksploatacyjnych firmy Xerox® nie przeznaczonych do tej drukarki. Total Satisfaction Guarantee (Gwarancja całkowitej satysfakcji) jest dostępna w Stanach Zjednoczonych i Kanadzie. Zakres może różnić się poza tymi obszarami. Aby uzyskać szczegółowe informacje, skontaktuj się z lokalnym przedstawicielem.

Bezpieczna konserwacja

- Nie należy próbować wykonywać żadnych procedur konserwacyjnych, które nie zostały opisane w dokumentacji dostarczonej z drukarką.
- Nie należy używać środków czyszczących w aerozolu. Należy czyścić wyłącznie suchą ściereczką, niepozostawiającą włókien.
- Materiałów eksploatacyjnych i elementów konserwacyjnych nie należy palić. Aby uzyskać więcej informacji na temat programów odzysku materiałów eksploatacyjnych Xerox®, przejdź na stronę www.xerox.com/gwa.

Symbole drukarki

Symbol	Opis
	Ostrzeżenie: Wskazuje zagrożenie, które, jeżeli się go nie uniknie, może doprowadzić do śmierci lub poważnych obrażeń.
	Przestroga: Wskazuje obowiązkową czynność, niezbędną w celu uniknięcia uszkodzenia mienia.
	Gorąca powierzchnia na lub w drukarce. Należy zachować ostrożność, aby uniknąć zranienia.
	Nie należy palić urządzenia.
00:10	Nie należy wystawiać jednostki obrazującej na działanie światła dłużej niż 10 minut.
	Nie należy wystawiać zespołu obrazowania na bezpośrednie działanie promieni słonecznych.
	Nie należy dotykać tej części ani obszaru drukarki.
175°C 347°F 00:40[00]	Ostrzeżenie: Przed dotknięciem urządzenia utrwalającego, odczekaj zalecany czas, aż drukarka ostygnie.
	Ten produkt nadaje się do recyklingu. Aby uzyskać szczegółowe informacje, przejdź do części Recykling i utylizacja na stronie 187.

Informacje kontaktowe związane z ochroną środowiska i BHP

Aby uzyskać więcej informacji dotyczących ochrony środowiska i BHP, związanych z tym produktem i materiałami eksploatacyjnymi firmy Xerox®, należy skorzystać z następujących numerów telefonów dla klientów:

Stany Zjednoczone:	1-800 828-6571
Kanada:	1-800 828-6571
Europa:	+44 1707 353 434

Aby uzyskać więcej informacji dotyczących bezpiecznego użytkowania produktów w Stanach Zjednoczonych, skorzystaj z witryny www.xerox.com/environment.

Aby uzyskać więcej informacji dotyczących bezpiecznego użytkowania produktów w Europie, skorzystaj z witryny www.xerox.com/environment_europe.

Funkcje 2

Ten rozdział zawiera:

- Części drukarki 20
- Tryb energooszczędny 23
- Strony informacyjne 24
- Funkcje administracyjne 25
- Więcej informacji 27

Części drukarki

Ta sekcja zawiera:

- Widok z przodu 20
- Widok z tyłu 20
- Części wewnętrzne 21
- Panel sterowania 21

Widok z przodu

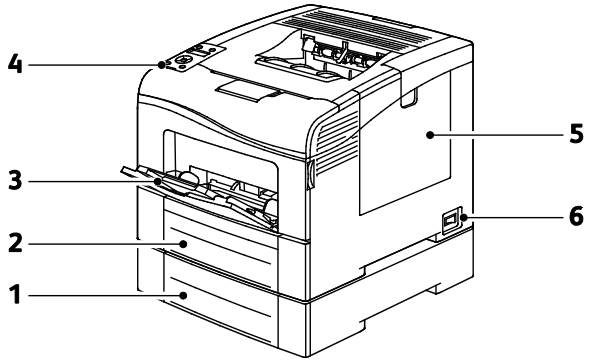

1. Taca 2 (opcjonalna)
2. Taca 1
3. Taca boczna
4. Panel sterowania
5. Drzwi prawe
6. Włącznik zasilania

Widok z tyłu

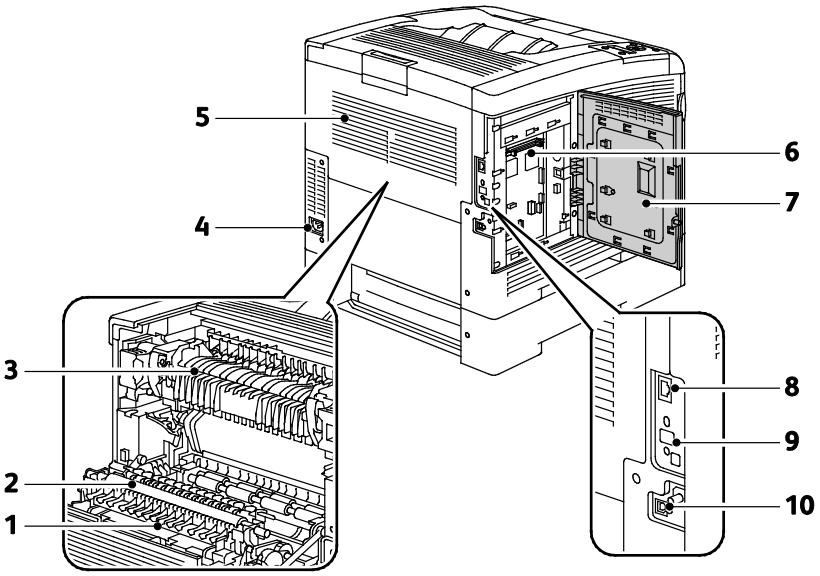

1. Zespół Duplex
2. Rolka transferowa
3. Urządzenie utrwalające
4. Złącze zasilania
5. Tylna pokrywa
6. Panel kontrolny
7. Lewe drzwi boczne
8. Złącze sieci Ethernet
9. Gniazdo karty sieci bezprzewodowej
10. Port USB

Części wewnętrzne

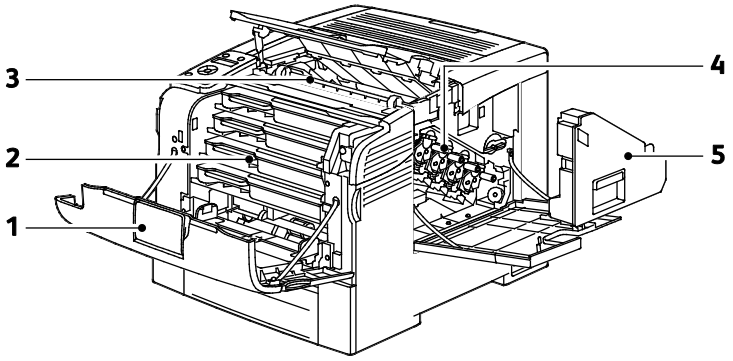

1. Przednia okładka
2. Kasety z tonerem
3. Taśma transferowa
4. Zespół obrazowania
5. Wkład odpadów

Panel sterowania

Panel sterowania składa się z ekranu, wskaźników stanu oraz przycisków, które służą do sterowania funkcjami dostępnymi w drukarce. Panel sterowania:

- Pokazuje bieżący stan pracy drukarki.
- Zapewnia dostęp do ustawień drukowania.
- Zapewnia dostęp do materiałów informacyjnych.
- Zapewnia dostęp do menu administracji i konserwacji.
- Wyświetla komunikaty odnośnie braku papieru, konieczności wymiany materiałów eksploatacyjnych i zacięć papieru.

- Wyświetla ostrzeżenia i komunikaty o błędach.

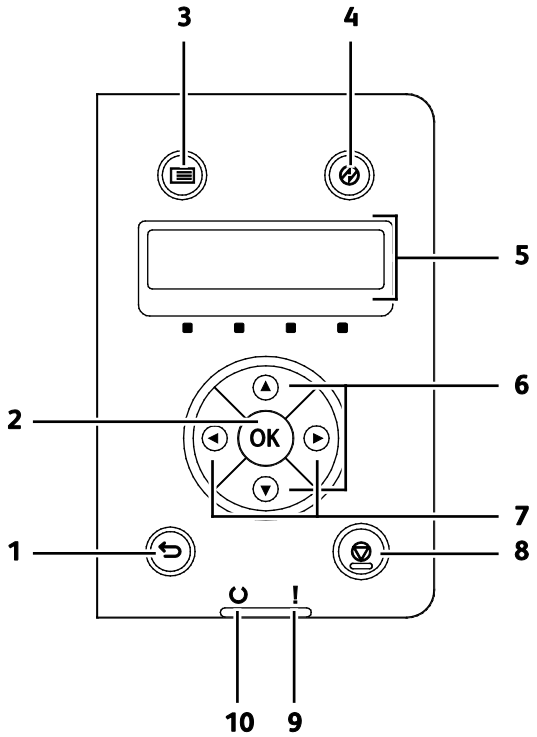

1. Przycisk **Wstecz/Powrót** umożliwia przejście do wyższego poziomu menu.
2. Naciśnięcie przycisku **OK** powoduje wyświetlenie wybranego menu lub wybranie bieżącej opcji menu.
3. Przycisk **Menu** powoduje wyświetlenie menu Strony informacyjne, Liczniki zliczania, Administrator, Ustawienia tac oraz Język panelu.
4. **Tryb energooszczędny** — pozwala przechodzić w tryb oszczędzania energii.
5. Wyświetlacz panelu sterowania wyświetla informacje dotyczące ustawień oraz komunikatów o błędzie lub stanu. Gwiazdka (*****) obok opcji menu oznacza bieżące ustawienie domyślne.
6. Przyciski ze strzałkami **W górę** i **W dół** umożliwiają przejście do następnego menu, pozycji lub opcji.
7. Przyciski ze strzałkami **W lewo** i **W prawo** umożliwiają poruszanie się w przód i wstecz po menu podrzędnych lub polach numerycznych. Aby wyświetlić menu Funkcji Walk-up oraz listę Prace zabezpieczone oraz Prace zapisane, naciśnij przycisk ze strzałką **W lewo**.
8. Naciśnięcie przycisku **Anuluj** powoduje zakończenie drukowania prac.
9. **Wskaźnik błędu**
   - Świeci się na czerwono, aby wskazać błąd lub ostrzeżenie o problemie, który wymaga interwencji użytkownika.
   - Miga na czerwono, gdy wystąpił błąd wymagający interwencji pomocy technicznej.
10. **Wskaźnik gotowości**
    - Świeci się na zielono, gdy drukarka jest gotowa do odbierania danych.
    - Miga na zielono, gdy drukarka odbiera dane.

Tryb energooszczędny

Możesz ustawić czas, jaki drukarka spędza w trybie gotowości, zanim przejdzie na niższy poziom zużycia prądu.

Wyjście z trybu energooszczędnego

Drukarka automatycznie wyłącza tryb oszczędzania energii po odebraniu danych z podłączonego komputera.

Aby ręcznie przejść w tryb energooszczędny, naciśnij przycisk **Oszczędzanie energii**, znajdujący się na panelu sterowania.

Strony informacyjne

Twoja drukarka posiada zbiór stron informacyjnych. Na stronach informacyjnych znajdują się między innymi dane o czcionce, konfiguracji czy przykładowe strony.

Raport Konfiguracji

Raport konfiguracji zawiera listę informacji o drukarce, takich jak ustawienia domyślne, zainstalowane opcje, ustawienia sieci (np. adres IP) oraz ustawienia czcionek. Ułatwiają one konfigurację ustawień sieci oraz sprawdzanie liczników stron, a także ustawień systemu.

Drukowanie raportu konfiguracji

1. Na panelu sterowania drukarki naciśnij przycisk **Menu**.

   Uwaga: Do poruszania się po menu użyj przycisków ze strzałkami **W górę** lub **W dół**.

2. Przejdź do opcji **Strony informacyjne**, a następnie naciśnij przycisk **OK**.
3. Przejdź do opcji **Konfiguracja**, a następnie naciśnij przycisk **OK**.

Funkcje administracyjne

Znajdowanie adresu IP drukarki

Adres IP drukarki można zobaczyć w Raporcie konfiguracji. Informacje na temat adresu IPv4 i IPv6 znajdują się w sekcji Konfiguracja sieci Raportu konfiguracji w obszarze IPv4 i IPv6.

CentreWare Internet Services

CentreWare Internet Services to oprogramowanie do konfiguracji i zarządzania, instalowane na serwerze sieci Web wbudowanym w drukarkę. Zestaw narzędzi pozwala na korzystanie z drukarki przy użyciu przeglądarki internetowej.

CentreWare Internet Services wymaga:

- Połączenia TCP/IP między drukarką a siecią (w środowiskach Windows, Macintosh, UNIX lub Linux).
- W drukarce musi być włączony protokół TCP/IP oraz HTTP.
- Komputera podłączonego do sieci i przeglądarki internetowej z obsługą języka JavaScript.

Dostęp do CentreWare Internet Services

Otwórz przeglądarkę internetową, wpisz adres IP drukarki w polu adresu, następnie wciśnij **Enter** lub **Return**.

Dostęp do drukarki

Aby upewnić się, że nieupoważnieni użytkownicy nie będą mieli dostępu do drukarki, administrator systemu może skonfigurować funkcje identyfikacji i uwierzytelniania. Jeżeli administrator skonfiguruje funkcje identyfikacji i uwierzytelniania, aby móc korzystać z niektórych lub wszystkich funkcji drukarki może być wymagane zalogowanie. Jeżeli administrator skonfiguruje funkcję zliczania, aby uzyskać dostęp do zliczanych funkcji, należy podać kod zliczania.

Logowanie

Logowanie to proces podczas którego użytkownik umożliwia drukarce dokonanie identyfikacji użytkownika. Gdy zostanie ustawiona funkcja identyfikacji, aby uzyskać dostęp do funkcji drukarki, użytkownik musi się zalogować.

Logowanie do CentreWare Internet Services

Gdy włączony jest tryb administratora, karty Jobs (Prace), Address Book (Książka adresowa), Properties (Właściwości) oraz Support (Wsparcie) są zablokowane do czasu wprowadzenia nazwy użytkownika administratora oraz hasła.

Aby zalogować się do CentreWare Internet Services jako administrator:

1. Otwórz przeglądarkę internetową, wpisz adres IP drukarki w polu adresu, następnie wciśnij **Enter** lub **Return**.

   Uwaga: Jeśli nie znasz adresu IP drukarki, przejdź do części Ustalanie adresu IP drukarki na stronie 25.

2. Kliknij kartę **Jobs** (Prace), **Address Book** (Książka adresowa), **Properties** (Właściwości) lub **Support** (Wsparcie).
3. Wpisz nazwę użytkownika administratora.
4. Wpisz hasło, a następnie wpisz hasło ponownie, aby je zweryfikować.

Logowanie na panelu sterowania

1. Aby wprowadzić numery na panelu sterowania, wybierz opcję:
   - Aby wybrać numer, naciśnij przycisk strzałki **W górę** lub **W dół**.
   - Aby szybko przewinąć, naciśnij przycisk strzałki **W górę** lub **W dół**.
   - Aby przejść do następnego pola numerycznego, naciśnij przycisk ze strzałką **W prawo**.
   - Aby przejść do poprzedniego pola numerycznego, naciśnij przycisk ze strzałką **W lewo**.
2. Po skończeniu naciśnij przycisk **OK**.

Odczyty licznika

Menu Odczyty licznika wyświetla liczbę przetworzonych zadań drukowania. Licznik jest podzielony pod względem trybów koloru. Nie można wyzerować odczytów licznika; sumują one łączną liczbę stron wydrukowanych na drukarce.

Aby wyświetlić Licznik zliczania panelu sterowania:

1. Na panelu sterowania drukarki naciśnij przycisk **Menu**.

   Uwaga: Do poruszania się po menu użyj przycisków ze strzałkami **W górę** lub **W dół**.

2. Przejdź do opcji **Liczniki zliczania**, a następnie naciśnij przycisk **OK**.
3. Aby wybrać licznik, użyj przycisku ze strzałką **W górę** lub **W dół**.

Więcej informacji

Więcej informacji dotyczących drukarki zamieszczono w następujących źródłach:

Materiał	Lokalizacja
Instrukcja instalacji	W komplecie z drukarką.
Inna dokumentacja drukarki	www.xerox.com/office/6600docs
Recommended Media List (Lista zalecanych nośników)	Stany Zjednoczone: www.xerox.com/paper Unia Europejska: www.xerox.com/europaper
Informacje pomocy technicznej o drukarce, w tym dotyczące pomocy technicznej online, Online Support Assistant (Asystent pomocy online) oraz pobierania sterowników.	www.xerox.com/office/6600support
Informacje dotyczące menu lub komunikatów o błędach	Naciśnij przycisk Pomoc (**?**) na panelu sterowania.
Strony informacyjne	Wydrukuj z panelu sterowania lub z usług CentreWare Internet Services, kliknij **Status (Stan)** > **Information Pages (Strony informacyjne)**.
Dokumentacja CentreWare Internet Services	W usługach CentreWare Internet Services kliknij **Help (Pomoc)**.
Zamawianie materiałów eksploatacyjnych dla drukarki	www.xerox.com/office/6600supplies
Źródło zawierające narzędzia i informacje, takie jak samouczki interakcyjne, szablony drukowania, pomocne wskazówki i niestandardowe funkcje, zgodne z wymaganiami indywidualnych użytkowników.	www.xerox.com/office/businessresourcecenter
Lokalna sprzedaż i centrum pomocy	www.xerox.com/office/worldcontacts
Rejestracja drukarki	www.xerox.com/office/register
Sklep bezpośredni Xerox® online	www.direct.xerox.com/

Instalacja i konfiguracja 3

Ten rozdział zawiera:

- Przegląd instalacji i konfiguracji 30
- Wybieranie miejsca dla drukarki 31
- Podłączanie drukarki 32
- Konfiguracja ustawień sieci 44
- Konfigurowanie Ustawień ogólnych za pomocą programu CentreWare Internet Services 48
- Konfigurowanie funkcji AirPrint 52
- Konfigurowanie ustawień ogólnych na panelu sterowania 54
- Konfigurowanie ustawień zabezpieczeń za pomocą programu CentreWare Internet Services 62
- Konfigurowanie ustawień bezpiecznych na panelu sterowania 73
- Konfigurowanie rozwiązań Smart eSolutions 76
- Instalowanie oprogramowania 80

Patrz również:

Instrukcja instalacji jest w zestawie z twoją drukarką.

Online Support Assistant (Asystent pomocy online): www.xerox.com/office/6600support

Przegląd instalacji i konfiguracji

Przed rozpoczęciem drukowania sprawdź, czy komputer i drukarka są włączone i podłączone. Skonfiguruj ustawienia początkowe drukarki, a następnie zainstaluj oprogramowanie sterownika oraz narzędzia dodatkowe na komputerze.

Drukarkę można podłączyć bezpośrednio do komputera za pomocą kabla USB lub poprzez sieć za pomocą kabla Ethernet lub złącza bezprzewodowego. Wymagania sprzętu i okablowania mogą być różne, w zależności od sposobu połączenia. Routery, koncentratory, przełączniki sieciowe, modemy, kable Ethernet i USB nie są dołączone do drukarki i należy je kupić oddzielnie. Firma Xerox zaleca połączenie Ethernet, ponieważ przeważnie jest szybsze od połączenia USB i umożliwia dostęp do CentreWare Internet Services.

Uwaga: Jeśli *Software and Documentation disc (Dysk z oprogramowaniem i dokumentacją)* nie jest dostępna, pobierz najnowsze sterowniki ze strony www.xerox.com/office/6600drivers.

Patrz również:

Wybieranie miejsca dla drukarki na stronie 31
Wybór metody połączenia na stronie 32
Podłączanie drukarki na stronie 32
Konfigurowanie ustawień sieci na stronie 44
Instalowanie oprogramowania na stronie 80

Wybieranie miejsca dla drukarki

1. Wybierz miejsce niezakurzone, gdzie temperatura waha się od 10° do 32°C (50°–90°F), a wilgotność względna wynosi od 15% do 85%.

   Uwaga: Nagłe zmiany temperatury mogą mieć wpływ na jakość druku. Nagłe ogrzanie chłodnego pomieszczenia może spowodować kondensację wewnątrz drukarki, co ma bezpośredni wpływ na transfer obrazu.

2. Drukarkę należy ustawić na poziomej, stałej i wolnej od drgań powierzchni o wytrzymałości odpowiedniej do ciężaru drukarki. Drukarka powinna być wypoziomowana, a wszystkie 4 nóżki muszą mieć stały kontakt z podłożem. Informacja na temat ciężaru drukarki znajduje się w Specyfikacjach fizycznych na stronie 173.

Po ustawieniu drukarki można podłączyć ją do źródła zasilania oraz komputera lub sieci.

Patrz również:

Wymagane wolne miejsce na stronie 173
Wymagana wolna przestrzeń na stronie 174

Podłączanie drukarki

Ta sekcja zawiera:

- Wybór metody połączenia 32
- Podłączanie do komputera za pomocą kabla USB 32
- Podłączanie do sieci przewodowej 33
- Podłączanie do sieci bezprzewodowej 33

Wybór metody połączenia

Drukarkę można podłączyć do komputera za pomocą kabla USB lub Ethernet. Metoda zależy od tego, w jaki sposób komputer jest podłączony do sieci. Połączenie USB jest połączeniem bezpośrednim, najłatwiejszym w konfiguracji. Połączenie Ethernet jest używane do połączeń sieciowych. Jeżeli używane jest połączenie sieciowe, należy uzyskać niezbędną wiedzę na temat sposobu podłączenia komputera do sieci. Aby uzyskać więcej informacji, przejdź do części Informacje na temat protokołu TCP/IP oraz adresów IP na stronie 44.

Uwaga: Wymagania sprzętu i okablowania mogą być różne, w zależności od sposobu połączenia. Routery, koncentratory sieciowe, przełączniki sieciowe, modemy, kable Ethernet i USB nie są dostarczane z drukarką i należy zakupić je osobno.

- **Sieć**: Jeśli komputer jest podłączony do sieci biurowej lub domowej, użyj kabla Ethernet, aby podłączyć drukarkę do sieci. Nie można podłączyć drukarki bezpośrednio do komputera. Należy to zrobić, korzystając z routera lub koncentratora. Sieć Ethernet może łączyć drukarkę z jednym lub kilkoma komputerami i może obsługiwać wiele drukarek i systemów jednocześnie. Połączenie Ethernet jest zazwyczaj szybsze niż USB i pozwala na bezpośredni dostęp do ustawień drukarki za pomocą oprogramowania CentreWare Internet Services.
- **Sieć bezprzewodowa**: Jeżeli komputer jest wyposażony w router bezprzewodowy lub WAP, drukarkę można podłączyć do sieci za pomocą złącza bezprzewodowego. Bezprzewodowe połączenie sieciowe zapewnia taki sam dostęp oraz usługi, jak połączenie przewodowe. Bezprzewodowe połączenie sieciowe jest zazwyczaj szybsze niż USB i pozwala na bezpośredni dostęp do ustawień drukarki za pomocą oprogramowania CentreWare Internet Services. Opcjonalną kartę sieci bezprzewodowej podłącza się z tyłu panelu kontrolnego. Po zainstalowaniu karty i włączeniu oraz skonfigurowaniu sieci bezprzewodowej kartę można podłączyć do sieci bezprzewodowej.
- **USB**: jeśli podłączysz drukarkę do jednego komputera, a nie posiadasz łącza sieciowego, skorzystaj z portu USB. Połączenie USB pozwala sprawnie przesyłać dane, ale zwykle nie jest tak szybkie jak połączenie Ethernet. Ponadto łącze USB nie pozwala na korzystanie z oprogramowania CentreWare Internet Services.

Podłączanie do komputera za pomocą kabla USB

Aby użyć portu USB, musisz korzystać z systemu Windows XP SP1 lub nowszego, Windows Server 2003 lub nowszego, albo Macintosh OS X wersji 10.5 lub późniejszej.

Aby podłączyć drukarkę do komputera za pomocą kabla USB:

1. Upewnij się, że drukarka jest wyłączona.
2. Podłącz koniec B standardowego kabla A/B USB 2.0 do portu USB z tyłu drukarki.
3. Podłącz przewód zasilania, a następnie podłącz go do drukarki i włącz ją.
4. Podłącz koniec A kabla USB do portu USB w komputerze.
5. Po wyświetleniu Kreatora znajdowania nowego sprzętu systemu Windows wyłącz go.
6. Można teraz zainstalować sterowniki drukarki. Aby uzyskać szczegółowe informacje, przejdź do części Instalacja oprogramowania na stronie 80.

Podłączanie do sieci przewodowej

1. Upewnij się, że drukarka jest wyłączona.
2. Podłącz kabel Ethernet kategorii 5 lub lepszy z drukarki do gniazda sieci lub routera. Użyj koncentratora lub routera sieci Ethernet i dwóch lub więcej kabli sieciowych. Podłącz komputer do koncentratora lub routera za pomocą jednego kabla, a następnie podłącz drukarkę do koncentratora lub routera za pomocą drugiego kabla. Można użyć dowolnego portu w koncentratorze lub routerze poza portem nadrzędnym.
3. Podłącz przewód zasilania do drukarki i włącz ją.
4. Ustaw ręcznie lub skorzystaj z wykrywania automatycznego adresu IP drukarki.

Aby uzyskać szczegółowe informacje, przejdź do rozdziału Przypisywanie adresu IP do drukarki na stronie 45.

Podłączanie do sieci bezprzewodowej

Bezprzewodowa sieć lokalna (LAN) zapewnia sposób połączenia dwóch lub większej liczby urządzeń w sieci LAN bez połączenia fizycznego. Drukarkę można podłączyć do bezprzewodowej sieci LAN wyposażonej w router bezprzewodowy lub protokół WAP. Przed podłączeniem drukarki do sieci bezprzewodowej ruter bezprzewodowy należy skonfigurować za pomocą identyfikatora SSID, hasła oraz protokołów zabezpieczeń.

Uwaga: Sieć bezprzewodowa jest dostępna tylko w drukarkach z zainstalowaną opcjonalną kartą sieci bezprzewodowej.

Instalowanie karty sieci bezprzewodowej

Opcjonalną kartę sieci bezprzewodowej podłącza się z tyłu panelu kontrolnego. Po zainstalowaniu karty i włączeniu oraz skonfigurowaniu sieci bezprzewodowej kartę można podłączyć do sieci bezprzewodowej.

Aby zainstalować kartę sieci bezprzewodowej:

1. Wyłącz drukarkę.

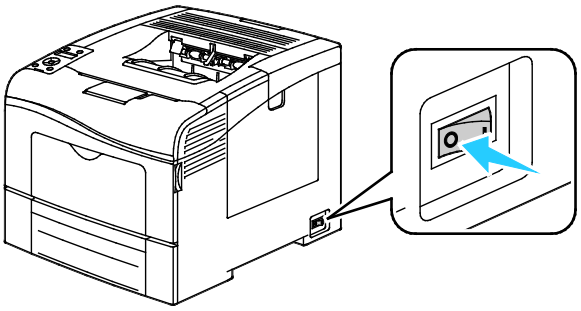

2. Usuń opakowanie z karty sieci bezprzewodowej.
3. Postępuj zgodnie z arkuszem instalacji i zainstaluj kartę sieci bezprzewodowej w drukarce.

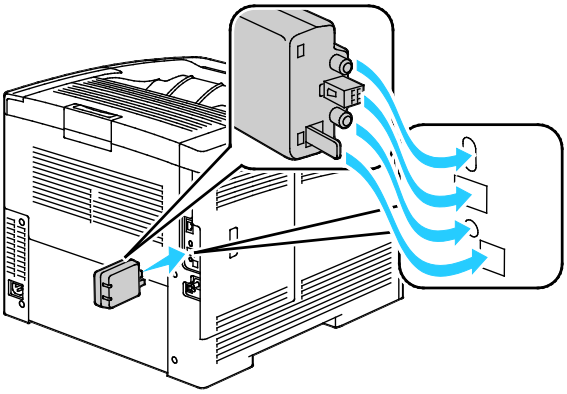

Uwaga: Po zainstalowaniu karty sieci bezprzewodowej można ją wymontować tylko wtedy, gdy to konieczne, i dopiero po przeczytaniu instrukcji dotyczących demontażu.

4. Aby włączyć kartę sieci bezprzewodowej, odłącz kabel Ethernet od drukarki.
5. Włącz drukarkę.
6. W menu administracyjnym skonfiguruj ustawienia Wi-Fi.

Patrz również:

Podłączanie do sieci za pomocą konfiguracji chronionej Wi-Fi na stronie 35
Łączenie z siecią bezprzewodową za pomocą panelu sterowania na stronie 38
Ręczne łączenie z siecią bezprzewodową na stronie 38
Łączenie z siecią bezprzewodową za pomocą CentreWare Internet Services na stronie 39

Usuwanie karty sieci bezprzewodowej

1. Wyłącz drukarkę.
2. Odkręć śrubę radełkowaną z tyłu lewych drzwi, następnie otwórz lewe drzwi.
3. Znajdź plastikowy zatrzask na karcie sieci bezprzewodowej wystający przez tył obudowy.

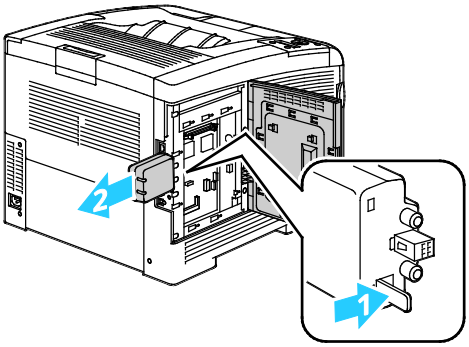

4. Sięgnij do obudowy i naciśnij zatrzask do środka, następnie do tyłu.

PRZESTROGA: Nie używaj siły, by wyciągnąć kartę sieci bezprzewodowej. Jeśli zatrzask zostanie zwolniony prawidłowo, kartę można łatwo wyjąć. Wyciąganie karty na siłę może spowodować jej uszkodzenie.

5. Zamknij lewe drzwi, następnie wkręć śrubę radełkowaną z tyłu tych drzwi.
6. Podłącz drukarkę do komputera kablem USB lub przez sieć za pomocą kabla Ethernet.
7. Włącz drukarkę.

Resetowanie ustawień bezprzewodowych

Jeżeli drukarka była wcześniej zainstalowana w środowisku sieci bezprzewodowej, mogła zachować dane o ustawieniach i konfiguracji.

Aby zapobiec próbie łączenia się drukarki z poprzednią siecią, wykonaj następujące czynności:

1. Na panelu sterowania drukarki naciśnij przycisk **Menu**.

   Uwaga: Do poruszania się po menu użyj przycisków ze strzałkami **W górę** lub **W dół**.

2. Przejdź do opcji **Ustawienia administratora**, a następnie naciśnij przycisk **OK**.
3. Przejdź do opcji **Konfiguracja sieci**, a następnie naciśnij przycisk **OK**.
4. Przejdź do polecenia **Konfiguracja Wi-Fi**, a następnie naciśnij przycisk **OK**.
5. Przejdź do opcji **Resetuj sieć Wi-Fi**, następnie naciśnij przycisk **OK**.
6. Aby potwierdzić, naciśnij przycisk **OK**.

Podłączanie do sieci z ustawieniami konfiguracji chronionej Wi-Fi

Konfiguracja chroniona Wi-Fi (WPS) to standard sieciowy do konfigurowania sieci bezprzewodowej. Protokoły WPS umożliwiają konfigurowanie urządzeń w bezpiecznej sieci bezprzewodowej użytkownikom nie posiadającym żadnego doświadczenia z sieciami bezprzewodowymi. Dzięki routerowi z certyfikatem WPS możesz użyć narzędzi, w które jest wyposażony router oraz drukarka, w celu podłączenia drukarki do sieci. Aby móc korzystać z tych narzędzi, router bezprzewodowy musi być prawidłowo skonfigurowany i zgodny z protokołem WPS.

- Połączenie PBC to najprostszy sposób podłączenia drukarki do sieci bezprzewodowej. Nawiązanie połączenia następuje automatycznie w momencie naciśnięcia przycisku na routerze i drukarce. Gdy ruter i drukarka wymienią się informacjami, drukarka akceptuje dane zabezpieczeń oraz konfiguracji z routera i łączy się z siecią. PBC to umiarkowanie bezpieczny sposób łączenia drukarki z siecią. Nie ma potrzeby wprowadzania danych, aby utworzyć połączenie sieciowe.
- Numer PIN (numer identyfikacyjny) automatycznie łączy drukarkę z routerem bezprzewodowym, dzięki wykorzystaniu wspólnego numeru PIN. Drukarka generuje i drukuje PIN na potrzeby procesu konfiguracji. Po wprowadzeniu numeru PIN do routera, router rozsyła informacje sieciowe wykorzystując ten numer PIN. Gdy oba urządzenia rozpoznają numer PIN, router zapewnia ochronę i dostarcza dane konfiguracyjne do drukarki, która wykorzystuje je do nawiązania połączenia z siecią.

Aby nawiązać połączenie z siecią bezprzewodową WPS za pomocą funkcji PBC:

Uwaga: Router bezprzewodowy musi być podłączony i prawidłowo skonfigurowany z siecią przez zainstalowaniem drukarki.

1. Na routerze bezprzewodowym naciśnij przycisk PBC.

   Router nadaje dane konfiguracyjne, co trwa 120 sekund.

   Uwaga: Jeżeli router bezprzewodowy nie posiada fizycznego przycisku PBC, za pomocą komputera wybierz przycisk wirtualny na panelu sterowania routera. Aby poznać szczegóły, należy zapoznać się z dokumentacją routera.

2. Na panelu sterowania drukarki naciśnij przycisk **Menu**.

   Uwaga: Do poruszania się po menu użyj przycisków ze strzałkami **W górę** lub **W dół**.

3. Przejdź do opcji **Ustawienia administratora**, a następnie naciśnij przycisk **OK**.
4. Przejdź do opcji **Konfiguracja sieci**, a następnie naciśnij przycisk **OK**.
5. Przejdź do opcji **Konfiguracja WPS**, a następnie naciśnij przycisk **OK**.
6. Przejdź do opcji **Sterowanie przyciskiem**, a następnie naciśnij przycisk **OK**.
7. Przejdź do opcji **Start PBC**, a następnie naciśnij przycisk **OK**.
8. Po ponownym uruchomieniu drukarki odczekaj 20 sekund, a następnie wydrukuj Raport konfiguracji, aby uzyskać dane sieciowe, w tym adres IP.

Aby nawiązać połączenie z siecią bezprzewodową WPS za pomocą numeru PIN:

Uwaga: Router bezprzewodowy musi być podłączony i prawidłowo skonfigurowany z siecią przez zainstalowaniem drukarki.

1. W komputerze otwórz panel sterowania routera, a następnie wybierz opcję **Dodaj klienta WPS**. Aby poznać szczegóły, należy zapoznać się z dokumentacją routera.
2. Wybierz opcję **PIN Method** (Metoda PIN). Panel sterowania routera otwiera okno dialogowe, w które należy wpisać numer PIN.

   Uwaga: Dalsze kroki mogą być różne w zależności od producenta routera.
3. Na panelu sterowania drukarki naciśnij przycisk **Menu**.

   Uwaga: Do poruszania się po menu użyj przycisków ze strzałkami **W górę** lub **W dół**.
4. Przejdź do opcji **Ustawienia administratora**, a następnie naciśnij przycisk **OK**.
5. Przejdź do opcji **Konfiguracja sieci**, a następnie naciśnij przycisk **OK**.
6. Przejdź do opcji **Konfiguracja WPS**, a następnie naciśnij przycisk **OK**.
7. Przejdź do polecenia **Kod PIN**, a następnie naciśnij przycisk **OK**.
8. Przejdź do polecenia **Drukuj kod PIN**, a następnie naciśnij przycisk **OK** lub zapisz kod PIN z wyświetlacza panelu sterowania.

   Numer PIN zostanie wydrukowany u góry strony Druk kodu PIN.
9. Przejdź do opcji **Rozpocznij konfigurację**, a następnie naciśnij przycisk **OK**.

   Drukarka rozpocznie nadawanie z wykorzystaniem kodu PIN wydrukowanego na arkuszu.

   Uwaga: Drukarka będzie nadawać przez 120 sekund. Jeżeli nie wykryje routera bezprzewodowego w ciągu 120 sekund, próba połączenia zostanie przerwana, a drukarka wygeneruje nowy kod PIN.
10. W komputerze wprowadź kod PIN w polu Kod PIN klienta panelu sterowania routera, a następnie kliknij **Dalej**.

    Drukarka nawiązuje połączenie z routerem, aby uzgodnić dane ustawień i konfiguracji. Gdy drukarka będzie posiadała prawidłowe dane, połączy się z routerem i uruchomi się ponownie z odpowiednimi danymi ustawień i konfiguracji. Jeżeli urządzenie nie nawiąże połączenia z drukarką w ciągu 120 sekund, próba nawiązania połączenia zostanie przerwana.
11. Po ponownym uruchomieniu drukarki odczekaj 20 sekund, a następnie wydrukuj Raport konfiguracji, aby uzyskać dane sieciowe, w tym adres IP.

    Uwaga: Jeżeli drukarka nie nawiąże połączenia z routerem bezprzewodowym, wygeneruje nowy Kod PIN do następnej próby. Nie wykorzystuj starego kodu PIN do nowej próby.

Zbieranie informacji o sieci bezprzewodowej w celu ręcznego podłączenia do sieci bezprzewodowej

Podczas łączenia z siecią bezprzewodową bez użycia routera obsługującego funkcję WPS, ręcznie wprowadź ustawienia i skonfiguruj drukarkę. Przed uruchomieniem należy uzyskać dane ustawień i konfiguracji, takie jak nazwa i hasło z routera. Po zebraniu danych dotyczących sieci drukarkę można skonfigurować z panelu sterowania lub z programu CentreWare Internet Services. Aby w najprostszy sposób nawiązać połączenie ręcznie, użyj oprogramowania CentreWare Internet Services.

Aby zarejestrować informacje o sieci z bezprzewodowego routera lub punktu dostępu:

1. Na komputerze za pomocą przeglądarki internetowej otwórz panel sterowania routera bezprzewodowego.
2. Kliknij opcję **Ustawienia sieci bezprzewodowej**.
3. Zarejestruj poniższe informacje. W nazwie sieci oraz haśle dostępu rozróżniane są małe i wielkie litery. Należy upewnić się, że są zarejestrowane dokładnie tak, jak pojawiają się w panelu sterowania routera bezprzewodowego.
   - **Nazwa (SSID)**
   - **Opcje zabezpieczeń (Typ kodowania)**
   - **Hasło dostępu**

   Uwaga: Router bezprzewodowy musi być podłączony i prawidłowo skonfigurowany z siecią przez zainstalowaniem drukarki. Aby poznać szczegóły, należy zapoznać się z dokumentacją routera.

Łączenie się z siecią bezprzewodową za pomocą Kreatora konfiguracji Wi-Fi panelu sterowania

Przed rozpoczęciem upewnij się, że znasz identyfikator sieci bezprzewodowej (SSID), typ kodowania oraz hasło dostępu. Aby uzyskać bardziej szczegółowe informacje, patrz Zbieranie informacji o sieci bezprzewodowej w celu ręcznego podłączenia do sieci bezprzewodowej na stronie 37.

Aby połączyć się z siecią bezprzewodową za pomocą Kreatora konfiguracji Wi-Fi:

1. Na panelu sterowania drukarki naciśnij przycisk **Menu**.

   Uwaga: Do poruszania się po menu użyj przycisków ze strzałkami **W górę** lub **W dół**.
2. Przejdź do opcji **Ustawienia administratora**, a następnie naciśnij przycisk **OK**.
3. Przejdź do opcji **Konfiguracja sieci**, a następnie naciśnij przycisk **OK**.
4. Przejdź do polecenia **Konfiguracja Wi-Fi**, a następnie naciśnij przycisk **OK**.
5. Wybierz odpowiednią sieć z listy, następnie naciśnij przycisk **OK**.

   Uwaga: Jeśli sieć bezprzewodowa nie znajduje się na liście, zobacz Podłączanie ręczne do sieci bezprzewodowej na stronie 38.
6. Wprowadź kod dostępu wybranej sieci, następnie naciśnij przycisk **OK**.
7. Wyłącz drukarkę, następnie włącz ją ponownie.
8. Aby wyświetlić nowy adres IP i upewnić się, że połączenie zostało pomyślnie nawiązane, wydrukuj Raport konfiguracji.

Podłączanie ręczne do sieci bezprzewodowej

Przed rozpoczęciem upewnij się, że znasz identyfikator sieci bezprzewodowej (SSID), typ kodowania oraz hasło dostępu. Aby uzyskać bardziej szczegółowe informacje, patrz Zbieranie informacji o sieci bezprzewodowej w celu ręcznego podłączenia do sieci bezprzewodowej na stronie 37.

Aby ręcznie połączyć się z siecią bezprzewodową:

1. Na panelu sterowania drukarki naciśnij przycisk **Menu**.

   Uwaga: Do poruszania się po menu użyj przycisków ze strzałkami **W górę** lub **W dół**.

2. Przejdź do opcji **Ustawienia administratora**, a następnie naciśnij przycisk **OK**.
3. Przejdź do opcji **Konfiguracja sieci**, a następnie naciśnij przycisk **OK**.
4. Przejdź do polecenia **Konfiguracja Wi-Fi**, a następnie naciśnij przycisk **OK**.
5. Przejdź do opcji **Ręczna konfiguracja WPS**, a następnie naciśnij przycisk **OK**.
6. Podaj SSID (nazwę) sieci, a następnie naciśnij przycisk **OK**.
7. W zależności od trybu sieci, przejdź do opcji **Typ infrastruktury** lub **Ad-hoc**, a następnie naciśnij przycisk **OK**.

   Uwaga: Opcja Infrastruktura zawiera największy wybór opcji zabezpieczeń. Opcja AdHoc w większości sieci zapewnia tylko szyfrowanie WEP.

8. Wybierz typ szyfrowania, a następnie naciśnij przycisk **OK**.
   - Zależnie od potrzeb wpisz hasło dla wybranej sieci, a następnie naciśnij przycisk **OK**.
   - W przypadku szyfrowania WEP wpisz klucz WEP, a następnie naciśnij przycisk **OK**. Wybierz przesłanie klucza, a następnie naciśnij przycisk **OK**.
9. Uruchom ponownie drukarkę, a następnie odczekaj dwie minuty, aż drukarka nawiąże połączenie.

   Uwaga: Jeżeli opcjonalny Zestaw produktywności (twardy dysk) nie jest zainstalowany, przed wyłączeniem drukarki upewnij się, że dioda LED gotowości jest wyłączona. Gdy drukarka jest wyłączona dane znajdujące się w pamięci są kasowane.

10. Aby wyświetlić nowy adres IP i upewnić się, że połączenie zostało pomyślnie nawiązane, wydrukuj Raport konfiguracji.

Podłączanie się do sieci bezprzewodowej za pomocą programu CentreWare Internet Services

Przed rozpoczęciem upewnij się, że znasz identyfikator sieci bezprzewodowej (SSID), typ kodowania oraz hasło dostępu. Aby uzyskać bardziej szczegółowe informacje, patrz Zbieranie informacji o sieci bezprzewodowej w celu ręcznego podłączenia do sieci bezprzewodowej na stronie 37.

Uwaga: Aby użyć CentreWare Internet Services w celu skonfigurowania drukarki w sieci bezprzewodowej, podłącz drukarkę do komputera przez sieć przewodową Ethernet.

Aby ręcznie połączyć się z siecią bezprzewodową za pomocą programu CentreWare Internet Services:

1. Otwórz przeglądarkę internetową, wpisz adres IP drukarki w polu adresu, następnie wciśnij **Enter** lub **Return**.

   Uwaga: Jeśli nie znasz adresu IP drukarki, przejdź do części Ustalanie adresu IP drukarki na stronie 25.

2. Kliknij opcję **Properties** (Właściwości).
3. W obszarze Properties po lewej stronie okna, w obszarze Physical Connection (Połączenie fizyczne) kliknij **Wi-Fi**.
4. W polu **SSID** wprowadź dane SSID.
5. Aby wybrać opcję **Network Type** (Typ sieci), użyj menu rozwijanego w celu zaznaczenia opcji **Infrastructure** (Infrastruktura) lub **AdHoc** (Ad Hoc).

   Uwaga: Opcja Infrastruktura zawiera największy wybór opcji zabezpieczeń. Opcja AdHoc w większości sieci zapewnia tylko szyfrowanie WEP.

6. Aby wybrać opcję **Encryption** (Szyfrowanie) w obszarze Security Settings (Ustawienia Zabezpieczenia) wybierz odpowiednią opcję zabezpieczenia dla danego routera.
7. Aby usunąć kropki w polu Passphrase (Hasło dostępu), zaznacz je, a następnie naciśnij klawisz **Backspace**.
8. W polu Passphrase (Hasło dostępu) wprowadź hasło dostępu sieci. Aby usunąć kropki w polu Re-enter Passphrase (Wprowadź ponownie hasło dostępu), zaznacz je, a następnie naciśnij klawisz **Backspace**.
9. W polu Re-enter Passphrase (Wprowadź ponownie hasło dostępu) wprowadź ponownie hasło dostępu sieci.
10. Kliknij polecenie **Save Changes** (Zapisz zmiany).
11. Odłącz kabel Ethernet od drukarki.
12. Wyłącz drukarkę, następnie włącz ją ponownie.

    Po ponownym uruchomieniu drukarka wykorzysta informacje z programu CentreWare Internet Services, aby nawiązać połączenie z bezprzewodowym routerem.

Odczekaj około dwóch minut, a następnie wydrukuj Raport konfiguracji, aby sprawdzić połączenie. Jeżeli drukarka nie nawiąże z powodzeniem połączenia z siecią bezprzewodową, sprawdź dane sieciowe, a następnie spróbuj ponownie.

Podłączanie do sieci bezprzewodowej za pomocą programu Printer Setup Utility

Przed rozpoczęciem upewnij się, że znasz identyfikator sieci bezprzewodowej (SSID), typ kodowania oraz hasło dostępu. Aby uzyskać bardziej szczegółowe informacje, patrz Zbieranie informacji o sieci bezprzewodowej w celu ręcznego podłączenia do sieci bezprzewodowej na stronie 37.

Uwaga: Aby użyć programu Printer Setup Utility w celu skonfigurowania w sieci bezprzewodowej, podłącz drukarkę do komputera za pomocą sieci przewodowej Ethernet. Aplikacji Printer Setup Utility można użyć także do konfiguracji drukarki podłączonej za pomocą kabla USB.

1. Otwórz aplikację Printer Setup Utility.
2. Na ekranie Wybierz konfigurację, zaznacz opcję **Konfiguracja Wi-Fi**, a następnie kliknij przycisk **Dalej**.
3. Na ekranie Wybierz obecne połączenie z drukarką wybierz typ połączenia obecnie używany przez drukarkę.
4. Kliknij przycisk **Dalej**.
5. Na liście Punkt dostępu wybierz SSID dla sieci, z którą ma zostać nawiązane połączenie.
6. Jeżeli żądana sieć nie pojawi się na liście, wybierz opcję **Wprowadź SSID bezpośrednio**, a następnie wprowadź nazwę sieci w polu SSID.
7. Kliknij przycisk **Dalej**.
8. W polu Hasło wprowadź hasło wybranej sieci.
9. Kliknij przycisk **Dalej**.
10. Na ekranie Ustawienia adresów IP wybierz Tryb IP, który ma być wykorzystany do połączenia:
    - Opcja **Podwójny stos** umożliwia routerowi przypisywanie adresów IPv4 i IPv6 w zależności od potrzeb.
    - Opcja **IPv4** nakazuje routerowi przypisywanie tylko odpowiednich adresów IPv4.
    - Opcja **IPv6** nakazuje routerowi przypisywanie tylko odpowiednich adresów IPv6.
11. Wybierz typ metody przypisywania adresu IP:
    - Wybranie opcji **DHCP** umożliwia serwerowi DHCP przypisywanie adresu IP do drukarki. Ta opcja uruchamia Rejestrację Dynamicznej DNS.
    - Opcja **Automatyczny IP** umożliwia drukarce przypisanie sobie adresu IP w przypadku, gdy nie jest dostępny router lub punkt dostępu obsługujący protokół DHCP.
    - Opcja **Statyczny adres IP** umożliwia administratorowi systemu przypisywanie adresu IP do drukarki.

    a. Jeżeli wybrana zostanie opcja Statyczny adres IP, wprowadź adres IP z zakresu adresu IP punktu dostępu lub routera.

    b. Wprowadź dane w polach Maska podsieci i Adres bramy.

    c. Jeżeli potrzebny jest określony adres IPv6, w opcji Ustawienia IPv6 wybierz polecenie **Użyj ręcznie wprowadzonego IP**, a następnie uzupełnij pola Adres IP i Adres bramy.

    Uwaga: Jeżeli sieć i router bezprzewodowy są kompatybilne z adresem IPv6, router przypisuje odpowiednio adres IPv6. Nie używaj opcji Użyj ręcznie wprowadzonego adresu, o ile nie masz doświadczenia w przypisywaniu i korzystaniu z adresów IPv6.
12. Kliknij przycisk **Dalej**.
13. W obszarze Potwierdź ustawienia wybierz swój Język panelu, a następnie kliknij **Zastosuj**.

    Jeżeli którekolwiek z ustawień są nieprawidłowe, kliknij przycisk **Wstecz**, aby powrócić do poprzedniego ekranu.

14. Aby wydrukować rejestr ustawień IP, kliknij polecenie **Drukuj ustawienia drukarki**.
15. Kliknij **Zakończ**.

    Po ponownym uruchomieniu drukarka wykorzysta informacje z aplikacji Printer Setup Utility, aby nawiązać połączenie z bezprzewodowym routerem.
16. Jeżeli kabel Ethernet jest podłączony do drukarki, odłącz go.
17. Odczekaj około dwóch minut, a następnie wydrukuj Raport konfiguracji, aby sprawdzić połączenie.

    Jeżeli drukarka nie nawiąże z powodzeniem połączenia z siecią bezprzewodową, sprawdź dane sieciowe, a następnie spróbuj ponownie.

Konfigurowanie drukarki do bezprzewodowego szyfrowania LAN WPA-Enterprise

Szyfrowanie WPA Enterprise jest obsługiwane tylko jeżeli w obszarze ustawień Wi-Fi jako Typ sieci jest wybrana opcja Infrastruktura.

Uwaga: Aby zarządzać certyfikatami cyfrowymi, włącz szyfrowanie danych na twardym dysku oraz komunikację HTTPS.

1. Importuj certyfikat, który ma być używany z bezprzewodową siecią LAN. Aby uzyskać szczegółowe informacje, patrz Importowanie certyfikatu cyfrowego na stronie 69.

   Uwaga: Użyj programu Internet Explorer, aby importować certyfikat z systemu Windows. Użyj programu Safari, aby importować certyfikaty z systemu Macintosh.
2. Skonfiguruj Cel certyfikatu cyfrowego dla bezprzewodowej sieci LAN (certyfikat serwera lub certyfikat główny). Aby uzyskać szczegółowe informacje, patrz Konfigurowanie celu certyfikatu cyfrowego na stronie 70.
3. Sprawdź **Urzędy certyfikacji** w ramach Kategorii. Aby uzyskać szczegółowe informacje, patrz Weryfikowanie celu certyfikatu cyfrowego na stronie 70.

4. Skonfiguruj WPA-Enterprise dla PEAPVO-MS-CHAPV2, EAP-TLS, EAP-TTLS PAP lub EAP-TTLS CHAP.
   a. Otwórz przeglądarkę internetową, wpisz adres IP drukarki w polu adresu, następnie wciśnij **Enter** lub **Return**.
   b. Kliknij opcję **Properties** (Właściwości).
   c. W lewym panelu nawigacyjnym przewiń do pozycji Physical Connection (Połączenie fizyczne), następnie wybierz opcję **Wi-Fi**.
   d. Skonfiguruj **SSID**.
   e. W obszarze Network Type (Typ sieci) wybierz opcję **Infrastructure** (Infrastruktura).
   f. W obszarze Security Settings (Ustawienia zabezpieczenia) wybierz jedną z następujących opcji:
      - WPA-Enterprise-AES/WPA2-Enterprise-AES
      - WPA-Enterprise-TKIP
   g. W obszarze WPA-Enterprise skonfiguruj opcje EAP Identity (Tożsamość EAP), Login Name (Nazwa logowania) oraz Password (Hasło).
   h. Z listy Authentication Method (Metoda uwierzytelniania) wybierz jedną z następujących opcji:
      - PEAPVO-MS-CHAPV2
      - EAP-TLS
      - EAP-TTLS PAP
      - EAP-TTLS CHAP
   i. Kliknij polecenie **Save Changes** (Zapisz zmiany).

Konfiguracja ustawień sieci

Ta sekcja zawiera:

- Informacje na temat protokołu TCP/IP oraz adresów IP 44
- Przydzielanie adresu IP drukarki 45

Informacje na temat protokołu TCP/IP oraz adresów IP

Komputery i drukarki używają protokołów TCP/IP głównie do komunikacji poprzez sieć Ethernet. Komputery Macintosh zwykle do komunikacji z drukarką sieciową używają protokołu TCP/IP lub Bonjour. W przypadku systemów Macintosh OS X preferowany jest protokół TCP/IP. W przeciwieństwie do protokołu TCP/IP protokół Bonjour nie wymaga jednak, by do drukarek czy komputerów były przypisane adresy IP.

W przypadku protokołów TCP/IP każda drukarka i komputer muszą mieć przypisany niepowtarzalny adres IP. W wielu sieciach działają routery kablowe i DSL wyposażone w serwer DHCP (Dynamic Host Configuration Protocol). Serwer DHCP automatycznie przypisuje adres IP każdemu komputerowi czy drukarce w sieci, która jest skonfigurowana do używania protokołu DHCP.

Jeśli wykorzystywany jest router kablowy lub DSL, należy zajrzeć do dokumentacji routera w celu uzyskania informacji o adresach IP.

Przydzielanie adresu IP drukarki

Ta sekcja zawiera:

- Automatyczne przypisywanie adresu IP 45
- Ręczne przydzielanie adresu IP 45
- Znajdowanie adresu IP drukarki za pomocą panelu sterowania 46
- Zmienianie adresu IP za pomocą programu CentreWare Internet Services 47

Domyślnie, drukarka skonfigurowana jest tak, aby uzyskać adres IP z serwera sieciowego za pomocą DHCP. Jednak adresy sieciowe przydzielone przez DHCP są tymczasowe. Po określonym czasie drukarce może zostać przydzielony nowy adres IP. Jeżeli drukarka ma ustawiony adres IP, który okresowo się zmienia, mogą wystąpić problemy z połączeniem. Aby uniknąć problemów lub jeśli administrator sieci wymaga statycznego adresu IP drukarki, można przydzielić adres IP drukarki ręcznie.

Uwaga: Możliwy jest pogląd adresu IP drukarki z panelu sterowania lub z raportu konfiguracji. Aby uzyskać szczegółowe informacje, przejdź do części Printing the Configuration Report (Drukowanie raportu konfiguracji) na stronie 46.

Patrz również:

Ręczne przydzielanie adresu IP na stronie 45

Znajdowanie adresu IP drukarki na stronie 25

Automatyczne przypisywanie adresu IP

1. Na panelu sterowania drukarki naciśnij przycisk **Menu**.

   Uwaga: Do poruszania się po menu użyj przycisków ze strzałkami **W górę** lub **W dół**.

2. Przejdź do opcji **Ustawienia administratora**, a następnie naciśnij przycisk **OK**.
3. Przejdź do opcji **Konfiguracja sieci**, a następnie naciśnij przycisk **OK**.
4. Przejdź do opcji **TCP/IP**, a następnie naciśnij przycisk **OK**.
5. Przejdź do opcji **IPv4**, a następnie naciśnij przycisk **OK**.
6. Przejdź do opcji **Pobierz adres IP**, a następnie naciśnij przycisk **OK**.
7. Przejdź do opcji **DHCP/AutoIP**, a następnie naciśnij przycisk **OK**.
8. Wyłącz drukarkę, następnie włącz ją ponownie.
9. Aby wyświetlić nowy adres IP i upewnić się, że połączenie zostało pomyślnie nawiązane, wydrukuj Raport konfiguracji.

Ręczne przydzielanie adresu IP

Możesz przydzielić statyczny adres IP do drukarki z poziomu panelu sterowania. Po przydzieleniu adresu można go zmienić za pomocą oprogramowania CentreWare Internet Services.

Do przydzielenia drukarce statycznego adresu IP będziesz potrzebować następujących informacji:

- adres IP poprawnie skonfigurowany w danej sieci,
- adres maski sieci
- domyślny adres routera/bramy

W przypadku korzystania z sieci zarządzanej przez administratora należy skontaktować się z administratorem sieci w celu uzyskania informacji na temat sieci.

Aby podłączyć drukarkę do sieci w sieciach domowych, korzystających z routerów lub innych urządzeń, należy zapoznać się z dokumentacją urządzenia w celu uzyskania instrukcji na temat przydzielania adresów sieciowych. Dokumentacja routera lub urządzenia może zawierać informacje na temat zakresu akceptowalnych adresów z których można skorzystać. Ważne jest aby adresy były podobne do adresów IP używanych przez inne drukarki i komputery w sieci, ale nie identyczne. Tylko ostatnia cyfra musi być inna. Na przykład drukarka może mieć adres IPv4 192.168.1.2, a komputer — adres IP 192.168.1.3. Inne urządzenie może mieć adres IP 192.168.1.4.

Router może przypisać statyczny adres IP drukarki innemu komputerowi, który uzyskuje adres IP dynamicznie. Aby uniknąć ponownego przydzielenia adresu IP, należy nadać drukarce adres z górnej granicy zakresu dopuszczalnego dla routera lub tego typu urządzenia. Jeśli na przykład komputer ma adres IP 192.168.1.2, a urządzenie zezwala na adresy IP do 192.168.1.25, należy wybrać adres pomiędzy 192.168.1.20 a 192.168.1.25.

W przypadku konfiguracji sieci IPv6, adres IPv6 jest przypisywany automatycznie.

Aby przydzielić dla drukarki statyczny adres IP należy:

1. Na panelu sterowania drukarki naciśnij przycisk **Menu**.

   Uwaga: Do poruszania się po menu użyj przycisków ze strzałkami **W górę** lub **W dół**.
2. Przejdź do opcji **Ustawienia administratora**, a następnie naciśnij przycisk **OK**.
3. Przejdź do opcji **Konfiguracja sieci**, a następnie naciśnij przycisk **OK**.
4. Przejdź do opcji **TCP/IP**, a następnie naciśnij przycisk **OK**.
5. Przejdź do opcji **IPv4**, a następnie naciśnij przycisk **OK**.
6. Przejdź do opcji **Adres IP**, a następnie naciśnij przycisk **OK**.

   Jeśli adres nie jest zdefiniowany, ustawiony jest na 000.000.000.000.
7. Ustaw adres IP, następnie naciśnij przycisk **OK**.

   Panel sterowania drukarki wyświetla przypomnienie, że drukarka musi zostać wyłączona i włączona ponownie, aby zmienione ustawienie zostało zastosowane. Można ponownie uruchomić drukarkę po zmianie wszystkich ustawień.
8. Aby powrócić do pola **Adres IP**, naciśnij dwukrotnie przycisk strzałki **w lewo**.
9. Przejdź do pola **Maska sieciowa** i ustaw adres. Po skończeniu naciśnij przycisk **OK**.
10. Aby powrócić do pola **Maska sieciowa**, naciśnij dwukrotnie przycisk strzałki **w lewo**.
11. Przejdź do pola **Adres bramy** i ustaw adres. Po skończeniu naciśnij przycisk **OK**.
12. Wyłącz drukarkę, następnie włącz ją ponownie.
13. Aby sprawdzić nowe ustawienia, wydrukuj stronę konfiguracji.

Patrz również:

Online Support Assistant (Asystent pomocy online): www.xerox.com/office/6600support

Znajdowanie adresu IP drukarki za pomocą panelu sterowania

Aby zainstalować sterowniki drukarki podłączonej do sieci, potrzebny jest adres IP drukarki. Adres IP drukarki jest również potrzebny, aby uzyskać dostęp do ustawień drukarki za pomocą oprogramowania CentreWare Internet Services. Adres IP drukarki można zobaczyć na stronie konfiguracji lub ekranie panelu sterowania.

Po odczekaniu dwóch minut po włączeniu drukarki wydrukuj stronę konfiguracji. Adres TCP/IP drukarki wyświetlony jest w sekcji Sieć. Jeśli adres IP na stronie to 0.0.0.0, oznacza to, że drukarka potrzebuje więcej czasu, aby uzyskać adresu IP z serwera DHCP. Odczekaj dwie minuty, a następnie ponownie wydrukuj stronę konfiguracji.

Aby wydrukować stronę konfiguracji:

1. Na panelu sterowania drukarki naciśnij przycisk **Menu**.

   Uwaga: Do poruszania się po menu użyj przycisków ze strzałkami **W górę** lub **W dół**.

2. Przejdź do opcji **Strony informacyjne**, a następnie naciśnij przycisk **OK**.
3. Przejdź do opcji **Konfiguracja**, a następnie naciśnij przycisk **OK**.

   Adres IP drukarki znajduje się na stronie, w sekcji Sieć przew.

Aby zobaczyć adres IP w panelu sterowania drukarki:

1. Na panelu sterowania drukarki naciśnij przycisk **Menu**.

   Uwaga: Do poruszania się po menu użyj przycisków ze strzałkami **W górę** lub **W dół**.

2. Przejdź do opcji **Ustawienia administratora**, a następnie naciśnij przycisk **OK**.
3. Przejdź do opcji **Konfiguracja sieci**, a następnie naciśnij przycisk **OK**.
4. Przejdź do opcji **TCP/IP**, a następnie naciśnij przycisk **OK**.
5. Przejdź do opcji **IPv4**, a następnie naciśnij przycisk **OK**.
6. Przejdź do opcji **Adres IP**, a następnie naciśnij przycisk **OK**.

   Na ekranie pojawi się adres IP drukarki.

Zmienianie adresu IP za pomocą programu CentreWare Internet Services

Aby zmienić adres IP drukarki przy pomocy oprogramowania CentreWare Internet Services:

1. Otwórz przeglądarkę internetową, wpisz adres IP drukarki w polu adresu, następnie wciśnij **Enter** lub **Return**.

   Uwaga: Jeśli nie znasz adresu IP drukarki, przejdź do części Ustalanie adresu IP drukarki na stronie 25.

2. Kliknij łącze **Properties** (Właściwości).

   Jeżeli łącze Protocols (Protokoły) nie zostanie rozwinięte w opcji Properties (Właściwości), przewiń do łącza Protocols i rozwiń je.

3. Kliknij opcję **TCP/IP**.
4. Dokonaj niezbędnych zmian w części o nazwie IPv4. Aby na przykład zmienić sposób, w jaki drukarka uzyskuje adres IP, w polu Get IP Address (Pobierz adres IP) wybierz z listy rozwijanej metodę.
5. Po wpisaniu informacji o adresie przejdź w dół strony i kliknij przycisk **Save Changes** (Zapisz zmiany).

Konfigurowanie Ustawień ogólnych za pomocą programu CentreWare Internet Services

Ta sekcja zawiera:

- Przeglądanie informacji o drukarce 48
- Klonowanie ustawień drukarki 48
- Konfigurowanie alertów e-mail 49
- Konfigurowanie ustawień systemowych 49
- Konfigurowanie ustawień zegara 50
- Konfigurowanie ustawień tac 50
- Konfigurowanie serwera proxy 50

Opcja General Setup (Ustawienia ogólne) w CentreWare Internet Services umożliwiają konfigurowanie ustawień drukarki na ekranie za pomocą przeglądarki internetowej.

Przeglądanie informacji o drukarce

1. Otwórz przeglądarkę internetową, wpisz adres IP drukarki w polu adresu, następnie wciśnij **Enter** lub **Return**.
2. W CentreWare Internet Services kliknij opcję **Properties** (Właściwości).
3. Aby rozwinąć menu, w oknie Properties (Właściwości) obok folderu General Setup (Ustawienia ogólne), kliknij symbol plusa (+).
4. W obszarze Version Information (Informacje o wersji) znajdź numer modelu drukarki, numer seryjny oraz numer wersji oprogramowania dla systemów operacyjnych.
5. W obszarze Page Description Language (Język opisu strony) znajdź numery wersji poszczególnych języków opisu strony zainstalowanych w drukarce.
6. W obszarze Memory (Pamięć) znajdź ilość pamięci RAM oraz rozmiar twardego dysku.

Klonowanie ustawień drukarki

Klonowanie umożliwia zapisywanie bieżących ustawień drukarki w pliku w celu wykorzystania go jako kopii zapasowej i przywrócenia pliku w drukarce. Pliku klona można użyć także do skopiowania ustawień drukarki do innych drukarek.

Aby sklonować ustawienia drukarki do innej drukarki:

1. Otwórz przeglądarkę internetową, wpisz adres IP drukarki w polu adresu, następnie wciśnij **Enter** lub **Return**.
2. W CentreWare Internet Services kliknij opcję **Properties** (Właściwości).
3. Aby rozwinąć menu, w oknie Properties (Właściwości) obok folderu General Setup (Ustawienia ogólne), kliknij symbol plusa (+).
4. Kliknij pozycję **Klonowanie**.
5. Aby sklonować ustawienia z tej drukarki, wybierz pozycję **Ustawienia drukarki**.
6. Aby użyć hasła dla drukarki docelowej, w polu Wprowadź adres IP drukarki docelowej wybierz pozycję **Użyj hasła drukarki**.
7. W polu Adres IP wprowadź adres IP drukarki docelowej.
8. Jeśli w polu Hasło została wybrana pozycja Użyj hasła drukarki, podaj hasło drukarki docelowej.
9. Kliknij pozycję **Klonuj wybrane ustawienia**.

Konfigurowanie alertów e-mail

1. W menu General Setup (Ustawienia ogólne) kliknij opcję **Mail Alerts** (Alerty e-mail).
2. Aby drukarka wysyłała alerty za pomocą wiadomości e-mail, wybierz opcję **Enable Mail Alerts** (Włącz alerty e-mail).
3. Aby alerty były wysyłane pocztą elektroniczną do administratora systemu drukarki, wprowadź prawidłowy adres administratora systemu obok pola SysAdmin Mail Address.
4. Aby alerty były wysyłane pocztą elektroniczną do przedstawiciela serwisu, wprowadź prawidłowy adres do przedstawiciela serwisu obok pola Service Mail Address.
5. W obszarze Notification Items (Elementy powiadomienia) zaznacz poszczególne elementy, które mają generować powiadomienia dla administratora systemu lub przedstawiciela serwisu.
6. Kliknij polecenie **Save Changes** (Zapisz zmiany).
7. Obok opcji Connection Setup (Konfiguracja połączenia), kliknij **Email Settings** (Ustawienia poczty e-mail).
   a. W polu From: (Od:) wpisz adres e-mail drukarki.
   b. W polu SMTP Server wprowadź adres IP lub Nazwę DNS serwera SMPT, do którego drukarka jest podłączona.

      Jeżeli nie znasz adresu IP lub nazwy DNS serwera SMTP, kliknij polecenie **Auto Detect SMTP Server** (Wykryj serwer SMTP automatycznie).

   Uwaga: Przed kliknięciem polecenia Auto Detect SMTP Server, aby zapisać wszelkie dane wprowadzone do tej pory, kliknij polecenie **Save Changes** (Zapisz zmiany).

   c. Obok pola SMTP Port (Port SMTP) wpisz numer portu serwera SMTP.
   d. Jeżeli serwer SMTP wymaga uwierzytelnienia, wybierz opcję Authentication Type (Typ uwierzytelnienia), a następnie w polach SMTP Login Name (Nazwa logowania SMTP) oraz SMTP Password (Hasło SMTP) wprowadź odpowiednie dane.
   e. Kliknij polecenie **Save Changes** (Zapisz zmiany).

Konfigurowanie ustawień systemowych

Pozwala konfigurować ogólne ustawień drukarki. Przykładowo, czas przejścia do trybu oszczędzania energii, ustawień alarmu itp.

Aby skonfigurować ustawienia systemowe:

1. W menu General Setup (Ustawienia ogólne) kliknij pozycję **System Settings** (Ustawienia systemowe).
2. W części General (Ogólne) podaj wartości Energy Saver (Tryby energooszczędne), następnie wybierz wartości dla innych opcji na listach.
3. W części Timers (Liczniki czasu) wybierz czas Panel Timeout (Limit czasu) z listy, następnie podaj czas w sekundach dla opcji Fault Timeout (Limit czasu błędu) i Job Timeout (Limit czasu pracy).
4. W części Output Settings (Ustawienia wyjściowe) wybierz wartość z listy dla każdej z pozycji.
5. Kliknij polecenie **Save Changes** (Zapisz zmiany).

Konfigurowanie ustawień zegara

Użyj tego menu, aby zmienić ustawienia daty i zegara drukarki.

Aby skonfigurować ustawienia zegara:

1. W menu ustawień ogólnych kliknij pozycję **Ustawienia zegara**.
2. Z list wybierz odpowiednie ustawienia obok pozycji Format daty, Format godziny i Strefa czasowa.
3. W polu obok pozycji Ustaw datę podaj datę w wybranym formacie.
4. W polu obok pozycji Ustaw godzinę podaj godzinę w wybranym formacie.
5. Kliknij polecenie **Save Changes** (Zapisz zmiany).

Konfigurowanie ustawień tac

To menu służy do konfigurowania tac papieru pod względem formatu i typu papieru, umożliwia ustawianie formatów niestandardowych oraz włączanie i wyłączanie monitów na wyświetlaczu.

Aby skonfigurować ustawienia tac:

1. W menu General Setup (Ustawienia ogólne) kliknij opcję **Tray Settings** (Ustawienia tac).
2. Aby skorzystać z ustawień panelu lub sterownika drukarki w celu wybrania trybu tacy bocznej, w obszarze Tray Settings (Ustawienia tac) wybierz opcję **Bypass Tray Mode** (Tryb tacy bocznej).
3. W opcji Tray Settings (Ustawienia tac), obok wyboru poszczególnych tac wybierz z list rozmiar oraz typ papieru.
4. W obszarze Tray Settings (Ustawienia tac) wprowadź niestandardowe formaty papieru podając szerokość papieru (X) oraz długość papieru (Y).
5. Aby na wyświetlaczu pojawiał się monit o ustawienia papieru za każdym razem, gdy papier jest wkładany do tacy, obok odpowiedniej tacy wybierz opcję **On** (Wł.).
6. W opcji Tray Priority (Priorytet tacy), zaznacz pierwszeństwo tacy, z której ma być pobierany papier.
7. Kliknij polecenie **Save Changes** (Zapisz zmiany).

Konfigurowanie serwera proxy

Ta funkcja umożliwia konfigurowanie i włączanie usług proxy na drukarce. Za pomocą panelu sterowania drukarki można wprowadzić login uwierzytelnienia, a następnie przejść do zestawu funkcji i opcji przeznaczonych specjalnie dla potrzeb użytkownika. Można skanować i przechwytywać dokumenty papierowe, podglądać miniatury oraz dodawać je do często używanych lokalizacji przechowywania dokumentów.

Aby skonfigurować serwer proxy:

1. W menu Protocols (Protokoły) kliknij opcję **Proxy Server** (Serwer proxy).
2. Aby włączyć serwer proxy, obok opcji Use Proxy Server (Użyj serwera proxy) zaznacz opcję **Enabled** (Włączone).
3. Obok opcji Server Name (Nazwa serwera) wpisz nazwę serwera proxy.
4. Obok pola Port Number (Numer portu) wpisz numer portu serwera proxy.
5. Jeżeli serwer proxy wymaga logowania w celu uwierzytelnienia, obok opcji Authentication (Uwierzytelnienie) wybierz opcję **Enabled** (Włączone).
6. Jeżeli uwierzytelnianie zostało włączone, wprowadź nazwę logowania oraz hasło dla serwera.
7. Kliknij polecenie **Save Changes** (Zapisz zmiany).

Konfigurowanie funkcji AirPrint

Funkcja AirPrint służy do bezpośredniego drukowania w urządzeniu w sieci przewodowej lub bezprzewodowej bez używania sterownika drukowania. AirPrint to funkcja oprogramowania, która umożliwia drukowanie bez sterownika za pomocą urządzeń przenośnych z systemem Apple iOS oraz z urządzeń opartych na systemie Mac OS. Drukarki obsługujące funkcję AirPrint umożliwiają drukowanie bezpośrednio z komputera Mac lub urządzenia iPhone, iPad oraz iPod.

Uwagi:

- Nie wszystkie programy obsługują funkcję AirPrint.
- Urządzenia bezprzewodowe muszą dołączyć do sieci bezprzewodowej, w której znajduje się drukarka.
- Aby funkcja AirPrint działała, musi być włączony protokół IPP i Bonjour (mDNS).
- Urządzenie przesyłające pracę AirPrint musi się znajdować w tej samej podsieci co drukarka. Aby umożliwić urządzeniom drukowanie z różnych podsieci, należy skonfigurować sieć tak, aby przekazywała ruch multiemisji DNS między podsieciami.
- Urządzenie z systemem Mac OS musi zawierać system Mac OS w wersji 10.7 lub nowszej.
- Drukarki z funkcją AirPrint obsługują urządzenia iPad (wszystkie modele), iPhone (model 3GS i nowsze) oraz iPod touch (trzecia generacja i nowsze) działające pod kontrolą systemu iOS.

1. Otwórz przeglądarkę internetową, wpisz adres IP drukarki w polu adresu, następnie wciśnij **Enter** lub **Return**.

   Uwaga: Jeśli nie znasz adresu IP drukarki, przejdź do części Ustalanie adresu IP drukarki na stronie 25.

2. Kliknij opcję **Properties** (Właściwości).
3. Jeżeli łącze Protocols (Protokoły) nie zostanie rozwinięte w opcji Properties (Właściwości), przewiń do łącza Protocols i rozwiń je.
4. W obszarze Protocols (Protokoły) kliknij pozycję **AirPrint**.
5. Aby włączyć funkcję AirPrint, kliknij pozycję **Turn On AirPrint** (Włącz funkcję AirPrint) obok opcji Enable AirPrint (Włącz funkcję AirPrint).

   Uwaga: Funkcja AirPrint jest domyślnie włączona, gdy włączona jest zarówno opcja IPP, jak i Bonjour (mDNS). Gdy funkcja AirPrint jest włączona, nie można zaznaczyć opcji Turn On AirPrint (Włącz funkcję AirPrint). Aby wyłączyć funkcję AirPrint, wyłącz protokół IPP lub Bonjour (mDNS).

   - Aby zmienić nazwę drukarki, w polu Name (Nazwa) wpisz nową nazwę.
   - Aby podać lokalizację drukarki, w polu Location (Lokalizacja) wpisz lokalizację drukarki.
   - Aby podać lokalizację fizyczną lub adres drukarki, w polu Geo-Location (Geolokalizacja) wpisz koordynaty szerokości i długości geograficznej w formie dziesiętnej. Na przykład, podaj koordynaty takie jak 45,325026, -122,766831.

6. Kliknij polecenie **Save Changes** (Zapisz zmiany).
7. Po wyświetleniu monitu kliknij przycisk **Restart** (Uruchom ponownie) lub kliknij przycisk **Back** (Wstecz), aby anulować.
8. Jeśli zostanie kliknięty przycisk Restart (Uruchom ponownie), ponowne uruchomienie drukarki i zastosowanie nowych ustawień trwa kilka minut.

Konfigurowanie ustawień ogólnych na panelu sterowania

Ta sekcja zawiera:

- Uzyskiwanie informacji o drukarce 54
- Używanie Kreatora uruchomienia 54
- Konfigurowanie ustawień systemowych 55
- Konfigurowanie ustawień wyjściowych 59
- Konfiguracja ustawień tacy 60

Uzyskiwanie informacji o drukarce

1. Na panelu sterowania drukarki naciśnij przycisk **Menu**.

   Uwaga: Do poruszania się po menu użyj przycisków ze strzałkami **W górę** lub **W dół**.

2. Przejdź do opcji **Strony informacyjne**.
3. Aby przewinąć strony informacyjne, użyj strzałek **w górę** lub **w dół**.
4. Aby wydrukować konkretną stronę informacyjną, naciśnij przycisk **OK**.

Używanie Kreatora uruchomienia

Kreator uruchomienia pomaga w skonfigurowaniu kilku podstawowych ustawień drukarki, takich jak kraj, data, godzina i strefa czasowa.

Aby użyć Kreatora uruchomienia:

1. Na panelu sterowania drukarki naciśnij przycisk **Menu**.

   Uwaga: Do poruszania się po menu użyj przycisków ze strzałkami **W górę** lub **W dół**.

2. Przejdź do opcji **Ustawienia administratora**, a następnie naciśnij przycisk **OK**.
3. Przejdź do opcji **Ustawienia syst.**, a następnie naciśnij przycisk **OK**.
4. Przejdź do opcji **Kreator uruchomienia**, a następnie naciśnij przycisk **OK**.
5. Przejdź do opcji **Tak**, a następnie naciśnij przycisk **OK**.
6. Aby wybrać język, naciśnij przycisk **OK**.
7. Przejdź do swojego języka, następnie naciśnij przycisk **OK**.
8. Przejdź do opcji **Ustaw datę i godzinę**, a następnie naciśnij przycisk **OK**.
9. Aby wybrać różnicę od średniego czasu europejskiego (GMT) dla swojej strefy czasowej, naciśnij przycisk strzałki **w górę** lub **w dół**. Aby zaakceptować strefę czasową, naciśnij przycisk **OK**.
10. Aby ustawić miesiąc, naciśnij przycisk strzałki **w górę** lub **w dół**. Aby przejść do pola Dzień, naciśnij przycisk strzałki **w prawo**.
11. Aby ustawić dzień, naciśnij przycisk strzałki **w górę** lub **w dół**. Aby przejść do pola Rok, naciśnij przycisk strzałki **w prawo**.
12. Aby ustawić rok, naciśnij przycisk strzałki **w górę** lub **w dół**. Po skończeniu naciśnij przycisk **OK**.
13. Aby ustawić godzinę, naciśnij przycisk strzałki **w górę** lub **w dół**. Jeżeli format godziny jest ustawiony na 12H, należy upewnić się, że prawidłowo zostały ustawione pory dnia - AM przed południem i PM - po południu. Aby przejść do pola Minuty, naciśnij przycisk strzałki **w prawo**.
14. Aby ustawić minuty, naciśnij przycisk strzałki **w górę** lub **w dół**. Po skończeniu naciśnij przycisk **OK**.
15. Aby zamknąć Kreatora uruchomienia, za pomocą przycisku strzałki **w dół** wybierz pozycję **Zamknij menu**, następnie dwukrotnie naciśnij przycisk **OK**.

Konfigurowanie ustawień systemowych

Za pomocą tego menu skonfiguruj ustawienia systemowe drukarki. Przykładowo, czas przejścia do trybu oszczędzania energii, ustawień alarmu itp.

Uzyskiwanie dostępu do menu ustawień systemowych

1. Na panelu sterowania drukarki naciśnij przycisk **Menu**.

   Uwaga: Do poruszania się po menu użyj przycisków ze strzałkami **W górę** lub **W dół**.

2. Przejdź do opcji **Ustawienia administratora**, a następnie naciśnij przycisk **OK**.
3. Przejdź do opcji **Ustawienia syst.**, a następnie naciśnij przycisk **OK**.

Tryb energooszczędny

Możesz ustawić czas, jaki drukarka spędza w trybie gotowości, zanim automatycznie przejdzie na niższy poziom zużycia prądu. Możliwe jest także wyłączenie automatycznego przełączania trybów.

Konfigurowanie ustawień trybu energooszczędnego

1. Na panelu sterowania drukarki naciśnij przycisk **Menu**.

   Uwaga: Do poruszania się po menu użyj przycisków ze strzałkami **W górę** lub **W dół**.

2. Przejdź do opcji **Ustawienia administratora**, a następnie naciśnij przycisk **OK**.
3. Przejdź do opcji **Ustawienia syst.**, a następnie naciśnij przycisk **OK**.
4. Przejdź do opcji **Tryb energooszczędny**, a następnie naciśnij przycisk **OK**.
5. Aby wybrać ustawienie, naciśnij przycisk strzałki **W dół** lub **W dół**, a następnie naciśnij przycisk **OK**.
6. Aby powrócić do poprzedniego menu, naciśnij przycisk strzałki **w lewo**.

Ustawianie daty i godziny

1. Na panelu sterowania drukarki naciśnij przycisk **Menu**.

   Uwaga: Do poruszania się po menu użyj przycisków ze strzałkami **W górę** lub **W dół**.

2. Przejdź do opcji **Ustawienia administratora**, a następnie naciśnij przycisk **OK**.
3. Przejdź do opcji **Ustawienia syst.**, a następnie naciśnij przycisk **OK**.
4. Przejdź do opcji **Ustawienia zegara**, a następnie naciśnij przycisk **OK**.
5. Przejdź do opcji **Ustaw datę i godzinę**, a następnie naciśnij przycisk **OK**.
6. Aby wybrać różnicę od średniego czasu europejskiego (GMT) dla swojej strefy czasowej, naciśnij przycisk strzałki **w górę** lub **w dół**. Aby zaakceptować strefę czasową, naciśnij przycisk **OK**.
7. Aby ustawić miesiąc, naciśnij przycisk strzałki **w górę** lub **w dół**. Aby przejść do pola Dzień, naciśnij przycisk strzałki **w prawo**.
8. Aby ustawić dzień, naciśnij przycisk strzałki **w górę** lub **w dół**. Aby przejść do pola Rok, naciśnij przycisk strzałki **w prawo**.
9. Aby ustawić rok, naciśnij przycisk strzałki **w górę** lub **w dół**. Po skończeniu naciśnij przycisk **OK**.
10. Aby ustawić godzinę, naciśnij przycisk strzałki **w górę** lub **w dół**. Jeżeli format godziny jest ustawiony na 12H, należy upewnić się, że prawidłowo zostały ustawione pory dnia - AM przed południem i PM - po południu. Aby przejść do pola Minuty, naciśnij przycisk strzałki **w prawo**.
11. Aby ustawić minuty, naciśnij przycisk strzałki **w górę** lub **w dół**. Po skończeniu naciśnij przycisk **OK**.
12. Przejdź do opcji **Format daty**, a następnie naciśnij przycisk **OK**.
13. Aby wybrać ustawienie, naciśnij przycisk strzałki **W dół** lub **W dół**, a następnie naciśnij przycisk **OK**.
14. Aby powrócić do poprzedniego menu, naciśnij przycisk strzałki **w lewo**.
15. Przejdź do opcji **Format godziny**, a następnie naciśnij przycisk **OK**.
16. Aby wybrać ustawienie, naciśnij przycisk strzałki **W dół** lub **W dół**, a następnie naciśnij przycisk **OK**.

Ustawianie jednostek miary

1. Na panelu sterowania drukarki naciśnij przycisk **Menu**.

   Uwaga: Do poruszania się po menu użyj przycisków ze strzałkami **W górę** lub **W dół**.

2. Przejdź do opcji **Ustawienia administratora**, a następnie naciśnij przycisk **OK**.
3. Przejdź do opcji **Ustawienia syst.**, a następnie naciśnij przycisk **OK**.
4. Przejdź do opcji **mm/cal**, a następnie naciśnij przycisk **OK**.
5. Aby wybrać ustawienie, naciśnij przycisk strzałki **W dół** lub **W dół**, a następnie naciśnij przycisk **OK**.

Konfigurowanie dźwięków

1. Na panelu sterowania drukarki naciśnij przycisk **Menu**.

   Uwaga: Do poruszania się po menu użyj przycisków ze strzałkami **W górę** lub **W dół**.

2. Przejdź do opcji **Ustawienia administratora**, a następnie naciśnij przycisk **OK**.
3. Przejdź do opcji **Ustawienia syst.**, a następnie naciśnij przycisk **OK**.
4. Przejdź do opcji **Dźwięki**, a następnie naciśnij przycisk **OK**.
5. Przejdź do dźwięku, który chcesz skonfigurować, następnie naciśnij przycisk **OK**.
6. Aby wybrać ustawienie, naciśnij przycisk strzałki **W dół** lub **W dół**, a następnie naciśnij przycisk **OK**.

Konfigurowanie strony początkowej

1. Na panelu sterowania drukarki naciśnij przycisk **Menu**.

   Uwaga: Do poruszania się po menu użyj przycisków ze strzałkami **W górę** lub **W dół**.

2. Przejdź do opcji **Ustawienia administratora**, a następnie naciśnij przycisk **OK**.
3. Przejdź do opcji **Ustawienia syst.**, a następnie naciśnij przycisk **OK**.
4. Przejdź do opcji **Strona początkowa**, a następnie naciśnij przycisk **OK**.
5. Aby drukarka po włączeniu drukowała stronę początkową, użyj przycisków strzałki **w górę** lub **w dół** w celu wybrania wartości **Wł.**, następnie naciśnij przycisk **OK**.

Konfigurowanie komunikatu ostrzeżenia o małej ilości toneru

1. Na panelu sterowania drukarki naciśnij przycisk **Menu**.

   Uwaga: Do poruszania się po menu użyj przycisków ze strzałkami **W górę** lub **W dół**.

2. Przejdź do opcji **Ustawienia administratora**, a następnie naciśnij przycisk **OK**.
3. Przejdź do opcji **Ustawienia syst.**, a następnie naciśnij przycisk **OK**.
4. Przejdź do opcji **Komunikat o małej ilości toneru**, a następnie naciśnij przycisk **OK**.
5. Aby wybrać ustawienie, naciśnij przycisk strzałki **W dół** lub **W dół**, a następnie naciśnij przycisk **OK**.

Ustawianie automatycznego drukowania dziennika

1. Na panelu sterowania drukarki naciśnij przycisk **Menu**.

   Uwaga: Do poruszania się po menu użyj przycisków ze strzałkami **W górę** lub **W dół**.

2. Przejdź do opcji **Ustawienia administratora**, a następnie naciśnij przycisk **OK**.
3. Przejdź do opcji **Ustawienia syst.**, a następnie naciśnij przycisk **OK**.
4. Przejdź do opcji **Automatyczne drukowanie dziennika**, a następnie naciśnij przycisk **OK**.
5. Aby drukarka automatycznie drukowała dziennik historii po każdych 20 pracach drukowania, użyj przycisków strzałki **w górę** lub **w dół** w celu wybrania wartości **Wł.**, następnie naciśnij przycisk **OK**.
6. Wyłącz drukarkę, następnie włącz ją ponownie.

Konfigurowanie limitu czasu panelu

Opcja Limit czasu panelu umożliwia ustawienie opóźnienia panelu sterowania.

1. Na panelu sterowania drukarki naciśnij przycisk **Menu**.

   Uwaga: Do poruszania się po menu użyj przycisków ze strzałkami **W górę** lub **W dół**.

2. Przejdź do opcji **Ustawienia administratora**, a następnie naciśnij przycisk **OK**.
3. Przejdź do opcji **Ustawienia syst.**, a następnie naciśnij przycisk **OK**.
4. Przejdź do opcji **Limit czasu panelu**, a następnie naciśnij przycisk **OK**.
5. Aby wybrać ustawienie, naciśnij przycisk strzałki **W dół** lub **W dół**, a następnie naciśnij przycisk **OK**.

Konfigurowanie limitu czasu błędu

Opcja Limit czasu błędu umożliwia ustawienie czasu oczekiwania przez drukarkę na anulowanie pracy drukowania po jej nieoczekiwanym zatrzymaniu.

1. Na panelu sterowania drukarki naciśnij przycisk **Menu**.

   Uwaga: Do poruszania się po menu użyj przycisków ze strzałkami **W górę** lub **W dół**.

2. Przejdź do opcji **Ustawienia administratora**, a następnie naciśnij przycisk **OK**.
3. Przejdź do opcji **Ustawienia syst.**, a następnie naciśnij przycisk **OK**.
4. Przejdź do opcji **Limit czasu błędu**, a następnie naciśnij przycisk **OK**.
5. Aby wybrać ustawienie, naciśnij przycisk strzałki **W dół** lub **W dół**, a następnie naciśnij przycisk **OK**.

Konfigurowanie limitu czasu pracy

Opcja Limit czasu pracy pozwala ustawić czas oczekiwania przez drukarkę na przesył danych z komputera.

1. Na panelu sterowania drukarki naciśnij przycisk **Menu**.

   Uwaga: Do poruszania się po menu użyj przycisków ze strzałkami **W górę** lub **W dół**.

2. Przejdź do opcji **Ustawienia administratora**, a następnie naciśnij przycisk **OK**.
3. Przejdź do opcji **Ustawienia syst.**, a następnie naciśnij przycisk **OK**.
4. Przejdź do opcji **Limit czasu pracy**, a następnie naciśnij przycisk **OK**.
5. Aby wybrać ustawienie, naciśnij przycisk strzałki **W dół** lub **W dół**, a następnie naciśnij przycisk **OK**.

Konfigurowanie ustawień wyjściowych

Pozwala konfigurować ustawienia drukarki związane z wydrukiem.

Aby skonfigurować ustawienia wyjścia drukarki:

1. Na panelu sterowania drukarki naciśnij przycisk **Menu**.

   Uwaga: Do poruszania się po menu użyj przycisków ze strzałkami **W górę** lub **W dół**.

2. Przejdź do opcji **Ustawienia administratora**, a następnie naciśnij przycisk **OK**.
3. Przejdź do opcji **Ustawienia syst.**, a następnie naciśnij przycisk **OK**.
4. Przejdź do opcji **Rozmiar domyślny**, a następnie naciśnij przycisk **OK**.
5. Aby wybrać ustawienie, naciśnij przycisk strzałki **W dół** lub **W dół**, a następnie naciśnij przycisk **OK**. Aby powrócić do poprzedniego menu, naciśnij przycisk strzałki **w lewo**.

   Uwaga: Domyślna wartość rozmiaru papieru różni się w zależności od ustawienia kraju.

6. Aby wydrukować identyfikator użytkownika na stronie wyjściowej, przejdź do opcji **Drukuj identyfikator**, następnie naciśnij przycisk **OK**.
7. Aby wybrać ustawienie, naciśnij przycisk strzałki **W dół** lub **W dół**, a następnie naciśnij przycisk **OK**. Aby powrócić do poprzedniego menu, naciśnij przycisk strzałki **w lewo**.
8. Aby drukarka drukowała dane PDL jako tekst, przejdź do opcji **Drukuj tekst**, następnie naciśnij przycisk **OK**. Drukarka nie obsługuje drukowania w języku PDL.
9. Aby wybrać ustawienie, naciśnij przycisk strzałki **W dół** lub **W dół**, a następnie naciśnij przycisk **OK**. Aby powrócić do poprzedniego menu, naciśnij przycisk strzałki **w lewo**.
10. Aby określić, czy ma być drukowana strona przewodnia, przejdź do części **Strona przewodnia**, następnie naciśnij przycisk **OK**.
11. Przejdź do opcji **Lokalizacja arkusza**, a następnie naciśnij przycisk **OK**.
12. Aby wybrać opcję, użyj przycisku strzałki **w górę** lub **w dół**:
    - **Off** (Wył.) powoduje, że drukarka nie drukuje strony przewodniej.
    - **Przód** powoduje wstawienie strony przewodniej przed pierwszą stroną każdej kopii.
    - **Tył** powoduje wstawienie strony przewodniej za ostatnią stroną każdej kopii.
    - **Przód i tył** powoduje wstawienie strony przewodniej przed pierwszą oraz za ostatnią stroną każdej kopii.

13. Wciśnij przycisk **OK**. Aby powrócić do poprzedniego menu, naciśnij przycisk strzałki **w lewo**.
14. Aby wybrać tacę, z której ma być drukowana strona przewodnia, przejdź do opcji **Określ tacę**, następnie naciśnij przycisk **OK**.
15. Aby wybrać ustawienie, naciśnij przycisk strzałki **W dół** lub **W dół**, a następnie naciśnij przycisk **OK**. Aby powrócić do menu ustawień systemu, naciśnij dwukrotnie przycisk strzałki **w lewo**.
16. Aby wybrać, jakie działanie ma wykonać drukarka w przypadku niezgodności rozmiaru papieru, przejdź do opcji **Niezgodność rozmiaru**, następnie naciśnij przycisk **OK**.
17. Aby wybrać opcję, użyj przycisku strzałki **w górę** lub **w dół**:
    - Opcja **Wył.** sprawia, że drukarka wyświetla komunikat z prośbą o załadowanie papieru.
    - Opcja **Najbliższy rozmiar** sprawia, że drukarka zastępuje dany papier papierem o najbardziej zbliżonym rozmiarze, a następnie drukuje w powiększeniu 100%.
    - Opcja **Większy rozmiar** sprawia, że drukarka zastępuje dany papier większym papierem, a następnie drukuje w powiększeniu 100%.
    - Opcja **Użyj tacy bocznej** sprawia, że drukarka używa rozmiaru papieru w tacy bocznej.
18. Wciśnij przycisk **OK**. Aby powrócić do poprzedniego menu, naciśnij przycisk strzałki **w lewo**.
19. Aby papier firmowy był drukowany po obu stronach kartki, przejdź do opcji **Tryb dupleksu papieru firmowego**, następnie naciśnij przycisk **OK**.
20. Aby wybrać ustawienie, naciśnij przycisk strzałki **W dół** lub **W dół**, a następnie naciśnij przycisk **OK**. Aby powrócić do poprzedniego menu, naciśnij przycisk strzałki **w lewo**.
21. Aby strony informacyjne były drukowane po obu stronach kartki, przejdź do opcji **Raport dwustronny**.
22. Aby wybrać ustawienie, naciśnij przycisk strzałki **W dół** lub **W dół**, a następnie naciśnij przycisk **OK**. Aby powrócić do poprzedniego menu, naciśnij przycisk strzałki **w lewo**.
23. Jeśli dokonano zakupu dodatkowej pamięci, można włączyć i skonfigurować funkcję dysku RAM. Przydziela ona system pliku dysku RAM na układanie, zabezpieczone prace drukowania i prace zapisane.
    a. Przejdź do opcji **Dysk RAM**, a następnie naciśnij przycisk **OK**.
    b. Aby włączyć funkcję dysku RAM, użyj przycisku strzałki **w górę** lub **w dół**, aby wybrać wartość **Włącz**, następnie naciśnij przycisk **OK**.
    c. Aby określić ilość pamięci przydzielonej na system plików dysku RAM, użyj przycisku strzałki **w górę** lub **w dół**, następnie naciśnij przycisk **OK**.
    d. Wyłącz drukarkę, następnie włącz ją ponownie.

    Uwaga: Poszczególne modele drukarki Xerox® mogą nie obsługiwać wszystkich opcji. Na ekranie drukarki widoczne są tylko dostępne opcje.

Konfiguracja ustawień tacy

To menu służy do konfigurowania tac papieru pod względem formatu i typu papieru, umożliwia ustawianie formatów niestandardowych oraz włączanie i wyłączanie monitów na wyświetlaczu.

Aby skonfigurować ustawienia tacy:

1. Na panelu sterowania drukarki naciśnij przycisk **Menu**.

   Uwaga: Do poruszania się po menu użyj przycisków ze strzałkami **W górę** lub **W dół**.

2. Przejdź do opcji **Ustawienia tacy**, a następnie naciśnij przycisk **OK**.
3. Aby skonfigurować ustawienia tacy bocznej, przejdź do opcji **Taca boczna**, a następnie naciśnij przycisk **OK**.
   a. Aby wybrać rozmiar papieru lub kopert dla danej tacy, przejdź do opcji **Rozmiar papieru**. Wciśnij przycisk **OK**.
   b. Aby wybrać ustawienie, naciśnij przycisk strzałki **W dół** lub **W dół**, a następnie naciśnij przycisk **OK**.
   c. Aby powrócić do poprzedniego menu, naciśnij przycisk strzałki **w lewo**.
   d. Aby dedykować typ papieru danej tacy, przejdź do opcji **Typ papieru**, a następnie naciśnij przycisk **OK**. Aby wybrać ustawienie, naciśnij przycisk strzałki **W dół** lub **W dół**, a następnie naciśnij przycisk **OK**. Aby powrócić do poprzedniego menu, naciśnij przycisk strzałki **w lewo**.
   e. Aby określić, czy tryb priorytetowy jest wymuszany przez panel lub sterownik, przejdź do opcji **Tryb tacy**, następnie naciśnij przycisk **OK**. Aby wybrać ustawienie, naciśnij przycisk strzałki **W dół** lub **W dół**, a następnie naciśnij przycisk **OK**. Aby powrócić do poprzedniego menu, naciśnij przycisk strzałki **w lewo**.
4. Aby skonfigurować tacę papieru, przejdź do danej tacy, następnie naciśnij przycisk **OK**.
   a. Aby wybrać rozmiar papieru lub kopert dla danej tacy, przejdź do opcji **Rozmiar papieru**. Aby wybrać ustawienie, naciśnij przycisk strzałki **W dół** lub **W dół**, a następnie naciśnij przycisk **OK**. Aby powrócić do poprzedniego menu, naciśnij przycisk strzałki **w lewo**.
   b. Aby dedykować typ papieru danej tacy, przejdź do opcji **Typ papieru**, a następnie naciśnij przycisk **OK**.
   c. Aby drukarka prosiła o ustawienie typu i rozmiaru papieru załadowanego do danej tacy, przejdź do opcji **Wyświetlaj okna podręczne**. Wciśnij przycisk **OK**.
   d. Aby wybrać ustawienie, naciśnij przycisk strzałki **W dół** lub **W dół**, a następnie naciśnij przycisk **OK**. Aby powrócić do menu ustawień tacy, naciśnij dwukrotnie przycisk strzałki **w lewo**.
5. Aby określić kolejność, w jakiej drukarka wybiera tacę do pracy drukowania w przypadku, gdy taca nie została wcześniej określona, przejdź do opcji **Priorytet tacy**. Wciśnij przycisk **OK**.
   a. Aby określić pierwszy priorytet, użyj przycisku strzałki **w górę** lub **w dół**, następnie naciśnij przycisk **OK**. Zostanie wyświetlone ustawienie drugiego priorytetu.
   b. Aby zaakceptować drugi priorytet, naciśnij przycisk **OK**.

Konfigurowanie ustawień zabezpieczeń za pomocą programu CentreWare Internet Services

Ta sekcja zawiera:

- Otwieranie menu zabezpieczeń 62
- Konfigurowanie ustawień administracyjnych zabezpieczeń 62
- Konfigurowanie ustawień zabezpieczających 63
- Konfigurowanie listy dostępu hosta 63
- Konfigurowanie ustawień IPsec 64
- Konfigurowanie ustawień 802.1x 66
- Konfigurowanie ustawień SSL 66
- Zarządzanie certyfikatami 67

Ustawienia zabezpieczenia służą do konfigurowania ustawień administracyjnych, uwierzytelniania, dostępu i uprawnień użytkowników oraz dostępu do usług.

Uwaga: Aby dowiedzieć się więcej, przejdź do Help (Pomoc) w CentreWare Internet Services.

Otwieranie menu zabezpieczeń

1. Otwórz przeglądarkę internetową, wpisz adres IP drukarki w polu adresu, następnie wciśnij **Enter** lub **Return**.
2. W CentreWare Internet Services kliknij opcję **Properties** (Właściwości).
3. W okienku Properties (Właściwości), aby rozwinąć menu, kliknij symbol plusa (+) znajdujący się obok foldera Security (Zabezpieczenia).

Konfigurowanie ustawień administracyjnych zabezpieczeń

1. Otwórz przeglądarkę internetową, wpisz adres IP drukarki w polu adresu, następnie wciśnij **Enter** lub **Return**.
2. W CentreWare Internet Services kliknij opcję **Properties** (Właściwości).
3. W okienku Properties (Właściwości), aby rozwinąć menu, kliknij symbol plusa (+) znajdujący się obok foldera Security (Zabezpieczenia).
4. Kliknij opcję **Administrator Security Settings** (Ustawienia zabezpieczeń administratora).
5. Aby włączyć uprawnienia administratora, wybierz opcję **Enable Administrator Mode** (Włącz tryb administratora).
6. Wprowadź nazwę użytkownika i hasło, a następnie wprowadź ponownie hasło.
7. Obok pozycji Access denial by the authentication failure of the Administrator (Odmowa dostępu w przypadku niepowodzenia uwierzytelnienia administratora), wprowadź dozwoloną liczbę prób logowania przed zablokowaniem użytkownika.
8. Kliknij polecenie **Save Changes** (Zapisz zmiany).

Konfigurowanie ustawień zabezpieczających

1. W menu Zabezpieczenia kliknij pozycję **Ustawienia zabezp**.
2. Aby ograniczyć dostęp do menu panelu sterowania:
   a. Obok opcji **Ustawianie blokady panelu** wybierz wartość **Włącz**.
   b. Podaj czterocyfrowy kod dostępu, następnie podaj go ponownie.
3. Aby zezwolić na pobieranie aktualizacji oprogramowania, obok opcji Pobieranie oprogramowania wybierz wartość **Włącz**.
4. Aby zaszyfrować dane na dysku twardym:
   a. Kliknij łącze **Szyfrowanie danych dysku twardego**.
   b. Obok opcji Szyfrowanie wybierz wartość **Wł**.
   c. Podaj klucz szyfrowania drukarki, następnie podaj go ponownie.

   Uwaga: Wszystkie przechowywane dane zostaną usunięte po zmianie ustawień szyfrowania danych.

   d. Kliknij polecenie **Save Changes** (Zapisz zmiany).
5. Aby ograniczyć liczbę prób logowania jako administrator, obok opcji Próby logowania wybierz opcję z listy.
6. Kliknij polecenie **Save Changes** (Zapisz zmiany).

Konfigurowanie listy dostępu hosta

Lista dostępu hosta służy do kontroli dostępu do drukarki przez port LPR lub port 9100. Można wprowadzić do pięciu kombinacji adresu i maski, a następnie wybrać odrzucenie, zaakceptowanie lub wyłączenie filtrowania poszczególnych adresów IP. Można wprowadzić konkretny adres IP wraz z maską lub zakres adresów IP i masek. Jeśli na liście dostępu hosta nie ma adresów IP i masek, nie ma ograniczeń w dostępie do drukarki.

Można zezwolić na drukowanie tylko z jednego adresu IP. Lista dostępu wygląda podobnie jak następująca tabela:

Lista dostępu	Adres IP	Maska adresu	Operacja
1	192.168.200.10	255.255.255.255	Akceptacja

Można odrzucić jeden adres IP, ale zezwolić na drukowanie z innych adresów. Lista dostępu wygląda podobnie jak następująca tabela:

Lista dostępu	Adres IP	Maska adresu	Operacja
1	192.168.200.10	255.255.255.255	Odrzucenie
2	0.0.0.0	0.0.0.0	Akceptacja

Pierwszy wiersz listy dostępu ma najwyższy priorytet. By skonfigurować listę z wieloma wierszami, należy podać najpierw najmniejszy zakres. Pierwszy wiersz powinien być najbardziej konkretny, a ostatni najbardziej ogólny.

Na przykład, można skonfigurować listę dostępu hosta następująco:

- Akceptacja drukowania z konkretnej sieci.
- Odrzucenie drukowania z konkretnej maski sieciowej z tej sieci.
- Akceptacja drukowania z jednego adresu IP w danej masce sieciowej.

W tym przykładzie lista dostępu wyglądałaby tak, jak następująca tabela:

Lista dostępu	Adres IP	Maska adresu	Operacja
1	192.168.200.10	255.255.255.255	Akceptacja
2	192.168.200.0	255.255.255.0	Odrzucenie
3	192.168.0.0	255.255.0.0	Akceptacja

Aby skonfigurować listę dostępu hosta:

1. Otwórz przeglądarkę internetową, wpisz adres IP drukarki w polu adresu, następnie wciśnij **Enter** lub **Return**.
2. W CentreWare Internet Services kliknij opcję **Properties** (Właściwości).
3. W okienku Properties (Właściwości), aby rozwinąć menu, kliknij symbol plusa (+) znajdujący się obok foldera Security (Zabezpieczenia).
4. Kliknij opcję **Host Access List** (Lista dost. hosta).
5. W polu IP Address (Adres IP) wpisz adres IP hosta w formacie X.X. X.X, gdzie X to liczba od 0 do 255. Przykładowo 192.168.200.10.
6. W polu Address Mask (Maska adresu) wpisz maskę sieci hosta w formacie X.X. X.X, gdzie X to liczba od 0 do 255. Przykładowo 255.255.255.255.
7. W obszarze Operation (Działanie), dla działania, jakie host podejmuje za pośrednictwem adresu IP:
   - **Off** (Wył.) oznacza, że ten wiersz listy dostępu jest nieaktywny. To ustawienie umożliwia wprowadzenie określonego adresu IP lub zakresu adresów, zanim zaplanowane zostanie uruchomienie operacji Accept (Akceptuj) lub Reject (Odrzuć).
   - Opcja **Accept** (Akceptuj) umożliwia dostęp określonego adresu IP lub zakresu adresów do drukarki.
   - Opcja **Reject** (Akceptuj) powoduje odmowę dostępu określonego adresu IP lub zakresu adresów do drukarki.
8. Kliknij polecenie **Save Changes** (Zapisz zmiany).

Konfigurowanie ustawień IPsec

Ta strona służy do włączania protokołu IPsec w drukarce. IPsec to zestaw protokołów służących do zabezpieczania komunikacji IP poprzez uwierzytelnianie lub szyfrowanie poszczególnych pakietów IP w strumieniu danych. Zestaw IPsec zawiera także protokoły do ustanawiania kluczy kryptograficznych. IPsec można wdrożyć jako element ogólnej polityki bezpieczeństwa firmy.

Aby skonfigurować Pomoc IPsec:

1. Otwórz przeglądarkę internetową, wpisz adres IP drukarki w polu adresu, następnie wciśnij **Enter** lub **Return**.
2. W CentreWare Internet Services kliknij opcję **Properties** (Właściwości).
3. W okienku Properties (Właściwości), aby rozwinąć menu, kliknij symbol plusa (+) znajdujący się obok foldera Security (Zabezpieczenia).
4. Kliknij opcję **IPsec**.
5. Aby użyć protokołu IPsec, obok pozycji Protocol (Protokół) zaznacz opcję **Enabled** (Włączone).
6. Obok pozycji Shared Key (Klucz wspólny) wprowadź wartość wspólnego klucza, o maksymalnej długości 255 znaków.
7. Obok pozycji Verify Shared Key (Zweryfikuj klucz wspólny) wprowadź ponownie wartość klucza wspólnego.
8. Aby określić czas trwania bezpiecznego powiązania, obok pozycji IKE SA Lifetime (Czas trwania IKE SA) wprowadź liczbę. Zakres wynosi od 5-28800 minut.
9. Aby ustawić maksymalny czas trwania bezpiecznego powiązania podczas bezczynności, wprowadź liczbę obok opcji IPsec SA Lifetime. Zakres wynosi od 5-2880 minut.
10. Aby ustawić siłę kryptograficzną, obok pozycji DH Group (Grupa DH) wybierz opcję **G1**, odpowiadającą niskiemu poziomowi bezpieczeństwa oraz **G2**, odpowiadającą wysokiemu poziomowi bezpieczeństwa.
11. Aby włączyć funkcję Perfect Forward Security, obok pozycji PFS wybierz opcję **Enabled** (Włączone).
12. W obszarze Specify Destination IPv4 Address (Podaj docelowy adres IPv4) wpisz adres IP oraz numer portu w formacie X.X. X.X/P.

    X oznacza liczbę z przedziału od 0 do 255.
13. W obszarze Specify Destination IPv6 Address (Podaj docelowy adres IPv6) wprowadź adres IP oraz numer portu w identyczny sposób, w jaki jest wyświetlany dla serwera docelowego.
14. Aby określić sposób postępowania drukarki z danymi z urządzeń nie obsługujących protokołów IPsec, obok pozycji Communicate with Non-IPsec device (Komunikacja z urządzeniem nie obsługującym IPsec) wybierz opcję:
    - **Bypass** (Obejście) powoduje obejście przez drukarkę protokołu bezpieczeństwa IPsec i użycie danych.
    - **Discard** (Odrzuć) powoduje odrzucenie danych przez drukarkę bez ich wykorzystania.
15. Kliknij polecenie **Save Changes** (Zapisz zmiany).

Konfigurowanie ustawień 802.1x

1. Otwórz przeglądarkę internetową, wpisz adres IP drukarki w polu adresu, następnie wciśnij **Enter** lub **Return**.
2. W CentreWare Internet Services kliknij opcję **Properties** (Właściwości).
3. W okienku Properties (Właściwości), aby rozwinąć menu, kliknij symbol plusa (+) znajdujący się obok foldera Security (Zabezpieczenia).
4. Kliknij opcję **802.1X**.
5. Jeżeli drukarka jest podłączona do serwera RADIUS, obok pozycji Enable IEEE 802.1X (Włącz IEEE 802.1X) wybierz opcję **Enable** (Włącz).
6. Obok pozycji Authentication Method (Metoda uwierzytelniania) wybierz metodę uwierzytelniania.
7. Obok pozycji Login Name (Nazwa logowania) wprowadź nazwę logowania drukarki.
8. Wpisz hasło użytkownika w polu Password (Hasło), a następnie wpisz je ponownie, aby je zweryfikować.
9. Aby drukarka sprawdziła certyfikaty, obok pozycji Certificate Validation (Sprawdzenie certyfikatu) wybierz opcję **Enable** (Włącz).
10. Kliknij polecenie **Save Changes** (Zapisz zmiany).

Konfigurowanie ustawień SSL

1. Otwórz przeglądarkę internetową, wpisz adres IP drukarki w polu adresu, następnie wciśnij **Enter** lub **Return**.
2. W CentreWare Internet Services kliknij opcję **Properties** (Właściwości).
3. W okienku Properties (Właściwości), aby rozwinąć menu, kliknij symbol plusa (+) znajdujący się obok foldera Security (Zabezpieczenia).
4. Kliknij opcję **SSL**.
5. Obok pozycji Enable SSL (Włącz SSL) wybierz opcję **Enable** (Włącz).
6. Obok pola Port Number (Numer portu) wpisz numer portu używanego przez HTTPS.
7. Aby drukarka tworzyła certyfikat z podpisem cyfrowym, kliknij opcję **Create New Certificate** (Utwórz nowy certyfikat).
8. Aby wybrać typ podpisu DKIM, obok pozycji Public Key Method (Metoda klucza publicznego) wybierz opcję **RSA/SHA-256** lub **RSA/SHA-1**.
9. Aby wybrać rozmiar klucza, obok pozycji Public Key Size (Rozmiar klucza publicznego) wybierz z listy liczbę bitów.
10. Aby ustawić długość czasu ważności certyfikatu, obok pozycji Validity (Ważność) wprowadź liczbę dni ważności certyfikatu.
11. Zmień żądane parametry dla nowego certyfikatu cyfrowego, a następnie kliknij polecenie **Generate Signed Certificate** (Generuj certyfikat z podpisem).
12. Aby uruchomić drukarkę w celu zastosowania zmian, kliknij polecenie **Restart** (Restartuj).

    Uwagi:

    - Jeżeli Szyfrowanie danych na twardym dysku jest włączone w opcji Secure Settings (Ustawienia bezpieczne), menu SSL ma kilka innych opcji. Aby dowiedzieć się więcej, patrz Help (Pomoc) w CentreWare Internet Services.
    - Po wygenerowaniu certyfikatu z podpisem, w menu Security (Zabezpieczenia) za SSL pojawia się nowa pozycja menu — Certificate Management (Zarządzanie certyfikatami).

Zarządzanie certyfikatami

Ta sekcja zawiera:

- Informacje o certyfikatach zabezpieczeń 67
- Przegląd konfiguracji certyfikatów cyfrowych 68
- Informacje początkowe 68
- Włączanie komunikacji HTTPS 69
- Importowanie certyfikatu cyfrowego 69
- Konfigurowanie celu certyfikatu cyfrowego 70
- Sprawdzanie celu certyfikatu cyfrowego 70
- Usuwanie certyfikatu cyfrowego 71
- Eksportowanie certyfikatu cyfrowego 72

Informacje o certyfikatach zabezpieczeń

Certyfikat cyfrowy to plik, który zawiera dane służące do weryfikacji tożsamości klienta lub serwera w transakcji sieciowej. Certyfikat zawiera także klucz publiczny, służący do tworzenia i weryfikowania podpisów cyfrowych. Jedno urządzenie udowadnia swoją tożsamość drugiemu poprzez przedstawienie certyfikatu zaufanego dla drugiego urządzenia. Urządzenie może też przedstawić certyfikat podpisany przez zaufaną stronę trzecią oraz podpis cyfrowy udowadniający posiadanie certyfikatu.

Certyfikat cyfrowy zawiera następujące dane:

- Informacje o właścicielu certyfikatu
- Numer seryjny i datę ważności certyfikatu
- Nazwa i podpis cyfrowy urzędu certyfikacji (CA), który wystawił certyfikat
- Klucz publiczny
- Cel definiujący w jaki sposób można używać certyfikatu i klucza publicznego

Występują trzy typy certyfikatów:

- **Certyfikat urządzenia**: Certyfikat, dla którego drukarka ma klucz prywatny, a cel określony w certyfikacie umożliwia używanie go w celu potwierdzenia tożsamości.
- **Certyfikat CA**: Certyfikat z możliwością podpisywania innych certyfikatów.
- **Certyfikat zaufany**: Samopodpisany certyfikat z innego urządzenia, któremu chcesz zaufać.

Aby zapewnić możliwość komunikacji drukarki z innymi urządzeniami za pośrednictwem bezpiecznego zaufanego połączenia, obydwa urządzenia muszą mieć zainstalowane pewne certyfikaty.

W przypadku protokołów takich jak HTTPS, drukarka stanowi serwer i musi udowodnić swoją tożsamość przed przeglądarką sieci Web klienta. W przypadku protokołów takich jak 802.1X, drukarka jest klientem i musi udowodnić swoją tożsamość przed serwerem uwierzytelniania, zwykle serwerem RADIUS.

- Zainstaluj certyfikat urządzenia w drukarce.

  Uwaga: Aby włączyć protokół HTTPS, utwórz Certyfikat z podpisem własnym na stronie SSL w aplikacji CentreWare Internet Services.

- Zainstaluj kopię certyfikatu CA, który został wykorzystany do podpisania certyfikatu urządzenia drukarki w drugim urządzeniu.

Protokoły takie jak LDAP i IPsec wymagają obydwu urządzeń, aby możliwe było ich wzajemne potwierdzenie tożsamości.

Przegląd konfiguracji certyfikatów cyfrowych

Jest to przegląd kroków niezbędnych do skonfigurowania i korzystania z certyfikatów cyfrowych:

1. Przygotowywanie drukarki do zarządzania certyfikatami cyfrowymi.
   a. Zmienianie ustawień szyfrowania twardego dysku.
   b. Włączanie komunikacji HTTPS.
2. Importowanie i konfigurowanie certyfikatów cyfrowych.
   a. Importowanie certyfikatów cyfrowych.
   b. Konfigurowanie celu certyfikatu cyfrowego.
   c. Sprawdzanie celu certyfikatu cyfrowego.
3. Konfigurowanie żądanych funkcji zabezpieczeń w celu wykorzystania importowanych certyfikatów cyfrowych.

Skorzystaj z poniższych tematów, aby skonfigurować certyfikaty cyfrowe w swojej drukarce.

Informacje początkowe

Zanim możliwe będzie zarządzanie certyfikatami, należy wykonać następujące czynności:

- Zainstaluj opcjonalny Zestaw produktywności (twardy dysk).
- Włącz szyfrowanie dysku twardego. Aby uzyskać szczegółowe informacje, patrz Konfigurowanie ustawień szyfrowania danych na stronie 74.
- Skonfiguruj SSL. Aby uzyskać szczegółowe informacje, przejdź do części Konfigurowanie ustawień SSL na stronie 66.

Włączanie komunikacji HTTPS

1. Otwórz przeglądarkę internetową, wpisz adres IP drukarki w polu adresu, następnie wciśnij **Enter** lub **Return**.
2. Kliknij opcję **Properties** (Właściwości).
3. W lewym panelu nawigacji przewiń do opcji **Security** (Bezpieczeństwo), a następnie wybierz opcję **SSL**.
4. Kliknij polecenie **Create New Certificate** (Utwórz nowy certyfikat).
5. Wybierz opcję w obszarze **Public Key Method** (Metoda klucza publicznego).
6. Wybierz opcję w obszarze **Public Key Size** (Rozmiar klucza publicznego).
7. Potwierdź wystawcę certyfikatu SSL z podpisem własnym.
8. W obszarze Validity (Ważność) podaj okres ważności certyfikatu.
9. Kliknij polecenie **Generate Signed Certificate** (Generuj certyfikat z podpisem).

   Drukarka tworzy certyfikat cyfrowy i umieszcza go na liście certyfikatów.
10. Po zmianie ustawień, aby uruchomić drukarkę ponownie, kliknij polecenie **Restart Printer** (Uruchom drukarkę ponownie).
11. Wprowadź adres IP drukarki w pasku adresu, a następnie naciśnij klawisz **Enter**.
12. Aby wyświetlić stronę SSL, powtórz kroki 2. 3 i 4.
13. Upewnij się, że została wybrana opcja **Enabled SSL** (SSL włączony).

Importowanie certyfikatu cyfrowego

Przed importowaniem certyfikatu utwórz kopię zapasową pliku certyfikatu.

Uwaga: Użyj programu Internet Explorer, aby importować certyfikat z systemu Windows. Użyj programu Safari, aby importować certyfikaty z systemu Macintosh.

Aby importować certyfikat cyfrowy:

1. Otwórz przeglądarkę internetową, wpisz adres IP drukarki w polu adresu, następnie wciśnij **Enter** lub **Return**.
2. Kliknij opcję **Properties** (Właściwości).
3. W lewym panelu nawigacji przewiń do opcji **Security** (Bezpieczeństwo), a następnie wybierz opcję **SSL**.
4. Kliknij polecenie **Upload Signed Certificate** (Przekaż certyfikat z podpisem).

   Uwaga: Opcja Upload Signed Certificate (Przekaż certyfikat z podpisem) pojawia się tylko wtedy, gdy zainstalowany jest opcjonalny twardy dysk i włączone jest szyfrowanie danych na twardym dysku.
5. Wprowadź hasło odpowiadające plikowi certyfikatu, który ma zostać importowany.

   Uwaga: Hasło jest wymagane tylko w przypadku certyfikatów PKCS#12. Pozostaw pole hasła puste w przypadku certyfikatów typu PKCS#7 i innych.
6. Aby potwierdzić, wprowadź ponownie hasło.
7. Kliknij przycisk **Browse** (Przeglądaj), a następnie przejdź do pliku certyfikatu i zaznacz go.
8. Aby importować plik, kliknij polecenie **Import** (Importuj).

Konfigurowanie celu certyfikatu cyfrowego

1. Otwórz przeglądarkę internetową, wpisz adres IP drukarki w polu adresu, następnie wciśnij **Enter** lub **Return**.
2. Kliknij opcję **Properties** (Właściwości).
3. W lewym panelu nawigacji przewiń do opcji **Security** (Bezpieczeństwo), a następnie wybierz opcję **Certificate Management** (Zarządzanie certyfikatami).

   Uwaga: Opcja Certificate Management (Zarządzanie certyfikatami) pojawia się w menu Security (Zabezpieczenia) tylko wtedy, gdy zainstalowany jest opcjonalny twardy dysk i włączone jest szyfrowanie danych na twardym dysku.
4. Obok pozycji **Category** (Kategoria) wybierz opcję:
   - Konfigurując certyfikat dla serwera SSL, klienta SSL, IPsec lub klienta bezprzewodowej sieci LAN, wybierz opcję **Local Device** (Urządzenie lokalne).
   - Konfigurując certyfikat dla serwera bezprzewodowej sieci LAN, wybierz opcję **Trusted Certificate Authority** (Zaufany urząd certyfikacji).
5. Wybierz opcję obok pozycji **Certificate Purpose** (Cel certyfikatu).
6. Obok pozycji **Certificate Order** (Kolejność certyfikatów) zaznacz kolejność, w której certyfikaty będą się pojawiać.
7. Aby wyświetlić stronę Certificate List (Lista certyfikatów), kliknij polecenie **Display the List** (Wyświetl listę).

   Uwaga: Jeżeli lista zawiera więcej niż 20 certyfikatów, kliknij przycisk **Next** (Dalej), aby wyświetlić następną stronę.
8. Wybierz certyfikat, aby powiązać go z Celem certyfikatu, wybranym w kroku 5.
9. Aby wyświetlić stronę Certificate Details (Szczegóły certyfikatów), kliknij polecenie **Certificate Details** (Szczegóły certyfikatu).
10. Po potwierdzeniu szczegółów certyfikatu u góry okna szczegółów kliknij przycisk **Use this certificate** (Użyj tego certyfikatu).

Sprawdzanie celu certyfikatu cyfrowego

1. Otwórz przeglądarkę internetową, wpisz adres IP drukarki w polu adresu, następnie wciśnij **Enter** lub **Return**.
2. Kliknij opcję **Properties** (Właściwości).
3. W lewym panelu nawigacji przewiń do opcji **Security** (Bezpieczeństwo), a następnie wybierz opcję **Certificate Management** (Zarządzanie certyfikatami).
4. Sprawdź informacje zaznaczone obok pozycji **Category** (Kategoria), **Certificate Purpose** (Cel certyfikatu) oraz **Certificate Order** (Kolejność certyfikatów). Jeżeli wybór jest nieprawidłowy, wybierz inną opcję.
5. Aby wyświetlić stronę Certificate List (Lista certyfikatów), kliknij polecenie **Display the List** (Wyświetl listę).

   Uwaga: Jeżeli lista zawiera więcej niż 20 certyfikatów, kliknij przycisk **Next** (Dalej), aby wyświetlić następną stronę.
6. Upewnij się, że certyfikat wyświetlany z gwiazdką jest ważny oraz że jest to certyfikat powiązany z Celem certyfikatu.

Usuwanie certyfikatu cyfrowego

1. Otwórz przeglądarkę internetową, wpisz adres IP drukarki w polu adresu, następnie wciśnij **Enter** lub **Return**.
2. Kliknij opcję **Properties** (Właściwości).
3. W lewym panelu nawigacji przewiń do opcji Security (Bezpieczeństwo), a następnie wybierz opcję **Certificate Management** (Zarządzanie certyfikatami).
4. Dla certyfikatu, który chcesz usunąć wybierz opcję **Category** (Kategoria).
5. Dla certyfikatu, który chcesz usunąć wybierz opcję **Certificate Purpose** (Cel certyfikatu).
6. Aby wyświetlić stronę Certificate List (Lista certyfikatów), kliknij polecenie **Display the List** (Wyświetl listę).

   Uwaga: Jeżeli lista zawiera więcej niż 20 certyfikatów, kliknij przycisk **Next** (Dalej), aby wyświetlić następną stronę.
7. Wybierz certyfikat, który ma być usunięty.
8. Kliknij opcję **Certificate Details** (Szczegóły certyfikatu).
9. Aby usunąć certyfikat, w prawym górnym rogu kliknij polecenie **Delete** (Usuń).
10. Kliknij przycisk **Delete** (Usuń), aby potwierdzić.

    Uwaga: W momencie usunięcia certyfikatu następuje wyłączenie funkcji powiązanej z usuniętym certyfikatem. Aby usunąć certyfikat, który jest w użyciu, wyłącz wcześniej funkcję lub przełącz powiązanie na inny certyfikat.

    - W przypadku serwera SSL wybierz inny certyfikat, na przykład Local Device (Urządzenie lokalne).
    - W przypadku klienta SSL wyłącz funkcję LDAP-SSL/TLS oraz IEEE802.1x.
    - W przypadku IPsec, zmień ustawienie IKE na Preshared Key (Klucz wstępny) lub wyłącz funkcję.
    - W przypadku bezprzewodowej sieci LAN, przed usunięciem certyfikatu zmień ustawienia zabezpieczeń sieci bezprzewodowej na inne niż WPA-Enterprise.

Eksportowanie certyfikatu cyfrowego

1. Otwórz przeglądarkę internetową, wpisz adres IP drukarki w polu adresu, następnie wciśnij **Enter** lub **Return**.
2. Kliknij opcję **Properties** (Właściwości).
3. W lewym panelu nawigacyjnym przewiń do opcji **Zabezpieczenia**, następnie wybierz opcję **Zarządzanie certyfikatami**.
4. Wybierz opcję **Kategoria** odpowiadającą certyfikatowi, który chcesz wyeksportować.
5. Wybierz opcję **Cel certyfikatu** odpowiadającą certyfikatowi, który chcesz wyeksportować.
6. Aby wyświetlić stronę z listą certyfikatów, kliknij opcję **Wyświetl listę**.

   Uwaga: Jeśli lista zawiera więcej niż 20 certyfikatów, aby wyświetlić następną stronę, kliknij przycisk **Dalej**.
7. Wybierz certyfikat do wyeksportowania.
8. Kliknij opcję **Szczegóły certyfikatu**.
9. Aby wyeksportować certyfikat, kliknij opcję **Eksportuj ten certyfikat** na dole listy szczegółów.

   Uwaga: Zaimportowane certyfikaty formatu PKCS#12 mogą być wyeksportowane tylko jako certyfikaty PKCS#7, ponieważ nie można eksportować haseł PKCS#12.
10. W oknie dialogowym Pobieranie pliku kliknij przycisk **Zapisz**.
11. Wybierz lokalizację zapisu pliku, następnie kliknij przycisk **Zapisz**.

Konfigurowanie ustawień bezpiecznych na panelu sterowania

Ta sekcja zawiera:

- Ustawianie daty i godziny 73
- Ustawianie blokady panelu 74
- Konfigurowanie ustawień szyfrowania danych 74
- Logowanie na panelu sterowania 75
- Ograniczanie prób logowania 75
- Konfiguracja ustawień USB 75

Skorzystaj z tego menu, aby konfigurować dostęp do różnych funkcji drukarki.

Ustawianie daty i godziny

1. Na panelu sterowania drukarki naciśnij przycisk **Menu**.

   Uwaga: Do poruszania się po menu użyj przycisków ze strzałkami **W górę** lub **W dół**.

2. Przejdź do opcji **Ustawienia administratora**, a następnie naciśnij przycisk **OK**.
3. Przejdź do opcji **Ustawienia syst.**, a następnie naciśnij przycisk **OK**.
4. Przejdź do opcji **Ustawienia zegara**, a następnie naciśnij przycisk **OK**.
5. Przejdź do opcji **Ustaw datę i godzinę**, a następnie naciśnij przycisk **OK**.
6. Aby wybrać różnicę od średniego czasu europejskiego (GMT) dla swojej strefy czasowej, naciśnij przycisk strzałki **w górę** lub **w dół**. Aby zaakceptować strefę czasową, naciśnij przycisk **OK**.
7. Aby ustawić miesiąc, naciśnij przycisk strzałki **w górę** lub **w dół**. Aby przejść do pola Dzień, naciśnij przycisk strzałki **w prawo**.
8. Aby ustawić dzień, naciśnij przycisk strzałki **w górę** lub **w dół**. Aby przejść do pola Rok, naciśnij przycisk strzałki **w prawo**.
9. Aby ustawić rok, naciśnij przycisk strzałki **w górę** lub **w dół**. Po skończeniu naciśnij przycisk **OK**.
10. Aby ustawić godzinę, naciśnij przycisk strzałki **w górę** lub **w dół**. Jeżeli format godziny jest ustawiony na 12H, należy upewnić się, że prawidłowo zostały ustawione pory dnia - AM przed południem i PM - po południu. Aby przejść do pola Minuty, naciśnij przycisk strzałki **w prawo**.
11. Aby ustawić minuty, naciśnij przycisk strzałki **w górę** lub **w dół**. Po skończeniu naciśnij przycisk **OK**.
12. Przejdź do opcji **Format daty**, a następnie naciśnij przycisk **OK**.
13. Aby wybrać ustawienie, naciśnij przycisk strzałki **W dół** lub **W dół**, a następnie naciśnij przycisk **OK**.
14. Aby powrócić do poprzedniego menu, naciśnij przycisk strzałki **w lewo**.
15. Przejdź do opcji **Format godziny**, a następnie naciśnij przycisk **OK**.
16. Aby wybrać ustawienie, naciśnij przycisk strzałki **W dół** lub **W dół**, a następnie naciśnij przycisk **OK**.

Ustawianie blokady panelu

Użyj tego ustawienia, aby ograniczyć dostęp do menu administracyjnego. Gdy opcja jest włączona, dostęp do menu administracyjnego wymaga podania hasła.

1. Na panelu sterowania drukarki naciśnij przycisk **Menu**.

   Uwaga: Do poruszania się po menu użyj przycisków ze strzałkami **W górę** lub **W dół**.

2. Przejdź do opcji **Ustawienia administratora**, a następnie naciśnij przycisk **OK**.
3. Przejdź do polecenia **Ustawienia bezpieczne**, a następnie naciśnij przycisk **OK**.
4. Przejdź do opcji **Blokada panelu**, a następnie naciśnij przycisk **OK**.
5. Przejdź do opcji **Ustawianie blokady panelu**, a następnie naciśnij przycisk **OK**.
6. Aby wybrać ustawienie, naciśnij przycisk strzałki **w górę** lub **w dół**, a następnie naciśnij przycisk **OK**.
7. Po wyświetleniu monitu wprowadź czterocyfrowy kod dostępu, następnie naciśnij przycisk **OK**.
8. Po pojawieniu się monitu wprowadź ponownie kod dostępu.

Konfigurowanie ustawień szyfrowania danych

Aby skonfigurować ustawienia szyfrowania danych:

1. Na panelu sterowania drukarki naciśnij przycisk **Menu**.

   Uwaga: Do poruszania się po menu użyj przycisków ze strzałkami **W górę** lub **W dół**.

2. Przejdź do opcji **Ustawienia administratora**, a następnie naciśnij przycisk **OK**.
3. Przejdź do polecenia **Ustawienia bezpieczne**, a następnie naciśnij przycisk **OK**.
4. Aby szyfrować dane na twardym dysku, przejdź do opcji **Szyfrowanie danych**, a następnie dwukrotnie naciśnij przycisk **OK**. Aby wybrać ustawienie, naciśnij przycisk strzałki **W dół** lub **W dół**, a następnie naciśnij przycisk **OK**.
5. Po pojawieniu się komunikatu wprowadź klucz szyfrowania, a następnie naciśnij przycisk **OK**.
6. Po wyświetleniu monitu **Czy na pewno chcesz zainicjować twardy dysk?** naciśnij przycisk **OK**.

   Uwaga: Wszystkie zapisane dane zostaną usunięte po wprowadzeniu zmian w opcji Data Encryption Settings (Ustawienia szyfrowania danych).

Aby zmienić klucz szyfrowania:

1. Na panelu sterowania drukarki naciśnij przycisk **Menu**.

   Uwaga: Do poruszania się po menu użyj przycisków ze strzałkami **W górę** lub **W dół**.

2. Przejdź do opcji **Ustawienia administratora**, a następnie naciśnij przycisk **OK**.
3. Przejdź do polecenia **Ustawienia bezpieczne**, a następnie naciśnij przycisk **OK**.
4. Przejdź do opcji **Szyfrowanie danych**, a następnie naciśnij przycisk **OK**.
5. Aby zmienić klucz szyfrowania dla szyfrowania dysku twardego, przejdź do opcji **Klucz szyfrowania**, a następnie naciśnij przycisk **OK**.
6. Wpisz kod szyfrowania.
7. Po wyświetleniu monitu **Czy na pewno chcesz zainicjować twardy dysk?** naciśnij przycisk **OK**.

   Uwaga: Wszystkie zapisane dane zostaną usunięte po wprowadzeniu zmian w opcji Data Encryption Settings (Ustawienia szyfrowania danych).

Logowanie na panelu sterowania

1. Aby wprowadzić numery na panelu sterowania, wybierz opcję:
   - Aby wybrać numer, naciśnij przycisk strzałki **W górę** lub **W dół**.
   - Aby szybko przewinąć, naciśnij przycisk strzałki **W górę** lub **W dół**.
   - Aby przejść do następnego pola numerycznego, naciśnij przycisk ze strzałką **W prawo**.
   - Aby przejść do poprzedniego pola numerycznego, naciśnij przycisk ze strzałką **W lewo**.
2. Po skończeniu naciśnij przycisk **OK**.

Ograniczanie prób logowania

1. Na panelu sterowania drukarki naciśnij przycisk **Menu**.

   Uwaga: Do poruszania się po menu użyj przycisków ze strzałkami **W górę** lub **W dół**.
2. Przejdź do opcji **Ustawienia administratora**, a następnie naciśnij przycisk **OK**.
3. Przejdź do polecenia **Ustawienia bezpieczne**, a następnie naciśnij przycisk **OK**.
4. Przejdź do opcji **Błąd logowania**, a następnie naciśnij przycisk **OK**.
5. Aby wybrać wartość **Wł.**, użyj przycisku strzałki **w górę** lub **w dół**, następnie naciśnij przycisk **OK**.
6. Aby ograniczyć liczbę prób logowania jako administrator, użyj przycisku strzałki **w górę** lub **w dół**, następnie naciśnij przycisk **OK**.

Konfiguracja ustawień USB

1. Na panelu sterowania drukarki naciśnij przycisk **Menu**.

   Uwaga: Do poruszania się po menu użyj przycisków ze strzałkami **W górę** lub **W dół**.
2. Przejdź do opcji **Ustawienia administratora**, a następnie naciśnij przycisk **OK**.
3. Przejdź do opcji **Ustawienia USB**, a następnie naciśnij przycisk **OK**.
4. Aby wybrać ustawienie, naciśnij przycisk strzałki **W dół** lub **W dół**, a następnie naciśnij przycisk **OK**. Aby powrócić do poprzedniego menu, naciśnij przycisk strzałki **w lewo**.
5. Aby wybrać protokół Adobe, przejdź do opcji **Protokół Adobe**. Aby wybrać ustawienie, naciśnij przycisk strzałki **W dół** lub **W dół**, a następnie naciśnij przycisk **OK**.
6. Wyłącz drukarkę, następnie włącz ją ponownie.

Konfigurowanie rozwiązań Smart eSolutions

Ta sekcja zawiera:

- Korzystanie z rozwiązań Smart eSolutions 76
- Przegląd konfiguracji rozwiązań Smart eSolutions 76
- Włączanie serwera proxy 77
- Sprawdź ustawienia DNS i włącz SSL 77
- Rejestrowanie w Serwerze Xerox Communication 78
- Konfigurowanie powiadomień e-mail o alertach odczytu licznika 78
- Konfigurowanie powiadomień e-mail dla alertów o wysłaniu danych dotyczących materiałów eksploatacyjnych 79

Korzystanie z rozwiązań Smart eSolutions

Smart eSolutions to zestaw funkcji upraszczających obsługę i administrowanie drukarką. Zapewnia on bezpłatne usługi umożliwiające administrowanie zliczaniem oraz planem uzupełniania materiałów eksploatacyjnych drukarek podłączonych do sieci. Aby dowiedzieć się więcej, odwiedź stronę www.xerox.com/smartsolutions.

MeterAssistant automatycznie liczy wszystkie wydruki wykonane na drukarkach podłączonych do sieci, a następnie przesyła je do Xerox. Ten proces eliminuje potrzebę ręcznego zbierania i raportowania danych odczytów licznika.

SuppliesAssistant monitoruje pozostałą ilość toneru lub atramentu oraz innych materiałów eksploatacyjnych drukarki. Gdy funkcja Smart eSolutions jest skonfigurowana tak, aby mogła komunikować się z Xerox, aplikacja SuppliesAssistant monitoruje także zużycie materiałów eksploatacyjnych. Dane zgłaszane do Xerox są wykorzystywane do uzupełniania materiałów eksploatacyjnych.

Przegląd konfiguracji rozwiązań Smart eSolutions

Jest to przegląd kroków niezbędnych do skonfigurowania funkcji Smart eSolutions:

1. Włączanie serwera proxy.
2. Sprawdzanie ustawień DNS i włączanie funkcji SSL.
3. Rejestrowanie drukarki na serwerze Xerox Communication Server.
4. Konfigurowanie powiadomień e-mail dla Asystenta licznika.
5. Konfigurowanie powiadomień e-mail dla Asystenta materiałów eksploatacyjnych.

Skorzystaj z poniższych tematów, aby skonfigurować funkcję Smart eSolutions.

Włączanie serwera proxy

1. Otwórz przeglądarkę internetową, wpisz adres IP drukarki w polu adresu, następnie wciśnij **Enter** lub **Return**.
2. Kliknij opcję **Properties** (Właściwości).
3. W lewym panelu nawigacji przewiń do opcji **Smart eSolutions**, a następnie wybierz opcję **Registration** (Rejestracja).
4. W oknie Registration (Rejestracja) w obszarze Setup (Ustawienia) kliknij polecenie **Enable Proxy Server** (Włącz serwer proxy).
5. Jeżeli sieć nie wykorzystuje serwera proxy, obok pozycji **Use Proxy Server** (Użyj serwera proxy) usuń zaznaczenie pola **Enable** (Włącz), a następnie kliknij polecenie **Save Changes** (Zapisz zmiany).

   Przejdź do etapu **Register with Xerox Communication Server** (Zarejestruj na Serwerze Xerox Communication).
6. Jeżeli sieć wykorzystuje serwer proxy, obok opcji **Use Proxy Server** (Użyj serwera proxy) zaznacz opcję **Enabled** (Włączone).
7. Obok opcji **Server Name** (Nazwa serwera) wpisz nazwę serwera proxy.
8. W polu **Port Number** (Numer portu) wpisz numer portu serwera proxy.
9. Jeżeli serwer proxy wymaga uwierzytelnienia, obok opcji **Authentication** (Uwierzytelnienie) zaznacz opcję **Enabled** (Włączone).
10. Jeżeli uwierzytelnianie jest włączone, w polu **Login Name** (Nazwa logowania) wpisz nazwę logowania serwera proxy.
11. W polu **Password** (Hasło) wpisz hasło serwera proxy.
12. W polu **Retype Password** (Wpisz ponownie hasło) powtórz hasło.
13. Kliknij polecenie **Save Changes** (Zapisz zmiany).

Sprawdź ustawienia DNS i włącz SSL

1. Otwórz przeglądarkę internetową, wpisz adres IP drukarki w polu adresu, następnie wciśnij **Enter** lub **Return**.
2. Kliknij opcję **Properties** (Właściwości).
3. W lewym panelu nawigacji przewiń do opcji **TCP/IP**.
4. Przewiń do pozycji **DNS** i upewnij się, że przycisk **Uzyskaj adres serwera DNS automatycznie** jest aktywny.

   Uwaga: Jeżeli drukarka nie znajdzie serwera DNS automatycznie, skonfiguruj ustawienia serwera DNS ręcznie.
5. Jeżeli pole nie jest aktywne, w polu **Adres serwera DNS** wprowadź adres IP serwera DNS.
6. Kliknij polecenie **Save Changes** (Zapisz zmiany).
7. W lewym panelu nawigacji przewiń do opcji **SSL**.
8. W polu **LDAP-SSL/TLS Communication** (Komunikacja LDAP-SSL/TLS) wybierz opcję **Enabled** (Włączona).
9. Kliknij polecenie **Save Changes** (Zapisz zmiany).

10. Po wyświetleniu monitu o ponowne uruchomienie systemu, kliknij polecenie **Restart** (Restartuj).
11. Po ponownym uruchomieniu drukarki odczekaj ok. 20 sekund, a następnie odśwież stronę CentreWare Internet Services w przeglądarce.

    Jeżeli konfiguracja się powiodła, adres URL CentreWare Internet Services powinien rozpoczynać się od ciągu **https**.
12. Po wyświetleniu monitu w przeglądarce zaakceptuj certyfikat.

Rejestrowanie w Serwerze Xerox Communication

1. Otwórz przeglądarkę internetową, wpisz adres IP drukarki w polu adresu, następnie wciśnij **Enter** lub **Return**.
2. Kliknij opcję **Properties** (Właściwości).
3. W lewym panelu nawigacji przewiń do opcji **Smart eSolutions**, a następnie wybierz opcję **Registration** (Rejestracja).
4. W oknie Registration (Rejestracja) w obszarze Setup (Ustawienia) kliknij polecenie **Register with Xerox Communication Server** (Zarejestruj w Serwerze Xerox Communication).
5. W oknie Xerox Communication Server (Serwer Xerox Communication), w obszarze Communication setup (Konfiguracja komunikacji), w polu Server Communication (Komunikacja serwera) wybierz opcję **Enabled** (Włączone).
6. W polu **Transmission Time** (Czas transmisji) podaj czas jaki drukarka ma na nawiązanie komunikacji z serwerem Xerox Communication Server.

   Uwaga: Czas transmisji podaj jako czas GMT. Do transmisji nie należy używać czasu lokalnego.
7. Kliknij polecenie **Test Communication Now** (Testuj komunikację teraz).
8. Jeżeli pojawi się komunikat „Download Problem detected during the download process. Please try again” (Podczas pobierania wystąpił problem. Spróbuj ponownie), sprawdź ustawienia i spróbuj ponownie. Jeżeli problem nie ustąpi, przejdź do witryny www.xerox.com/office/6600support w celu uzyskania informacji dotyczących pomocy w trybie online.
9. Jeżeli został wyświetlony komunikat „Communication Successful, Device diagnostic information successfully sent to Xerox,” (Komunikacja powiodła się, informacje diagnostyczne urządzenia zostały z powodzeniem przesłane do Xerox), kliknij przycisk **Back** (Wstecz), a następnie kliknij polecenie **Save Changes** (Zapisz zmiany).

   Konfiguracja zakończona. Nie są wymagane żadne dalsze działania.

Konfigurowanie powiadomień e-mail o alertach odczytu licznika

Za pomocą opcji Liczniki zliczania możesz przeglądać szczegóły liczniki obrazów drukarki i drukować raporty dotyczące liczników zliczania i zużycia materiałów eksploatacyjnych. Na ekranie Liczniki zliczania wyświetlane są bieżące wartości kolorów, czerni i bieli oraz całkowita liczba obrazów. Dane liczników zliczania mogą być wysyłane nawet na pięć adresów e-mail do administratorów zliczania oraz kluczowych operatorów. Za pomocą tej strony można zarządzać adresami e-mail oraz określać kiedy drukarka ma wysyłać powiadomienia e-mail.

Uwaga: Przed użyciem powiadomień e-mail skonfiguruj alerty e-mail na serwerze SMTP. Patrz Konfigurowanie alertów e-mail na stronie 49.

Aby skonfigurować powiadomienia e-mail dla odczytów Licznika zliczania:

1. Otwórz przeglądarkę internetową, wpisz adres IP drukarki w polu adresu, następnie wciśnij **Enter** lub **Return**.
2. Kliknij opcję **Properties** (Właściwości).
3. W lewym panelu nawigacji przewiń do opcji **Smart eSolutions**, a następnie wybierz opcję **Registration** (Rejestracja).
4. W oknie Registration (Rejestracja) w obszarze Setup (Konfiguracja) kliknij opcję **Setup Email Notification (Billing Meter Read Alerts)** (Konfiguruj powiadomienia poczty e-mail (Alerty odczytu liczników)).
5. W obszarze Recipient Group Addresses (Obszary grupy odbiorców) obok opcji **Billing Administrator Email Addresses** (Adresy e-mail administratorów zliczania) wpisz adresy e-mail administratorów, do których drukarka wysyła powiadomienia e-mail.
6. Obok opcji Send Alert (Wyślij alert) zaznacz kiedy drukarka ma wysyłać alerty e-mail.
7. Kliknij polecenie **Save Changes** (Zapisz zmiany).

Konfigurowanie powiadomień e-mail dla alertów o wysłaniu danych dotyczących materiałów eksploatacyjnych

SuppliesAssistant monitoruje pozostałą ilość toneru lub atramentu oraz innych materiałów eksploatacyjnych drukarki. Gdy funkcja Smart eSolutions jest skonfigurowana tak, aby mogła komunikować się z Xerox, aplikacja SuppliesAssistant monitoruje także zużycie materiałów eksploatacyjnych. Dane zgłaszane do Xerox są wykorzystywane do uzupełniania materiałów eksploatacyjnych. Drukarka może także wysyłać alerty e-mail na maksymalnie pięć adresów e-mail do administratorów materiałów eksploatacyjnych oraz kluczowych użytkowników. Za pomocą tej strony można zarządzać adresami e-mail oraz określać kiedy drukarka ma wysyłać powiadomienia e-mail.

> Uwaga: Przed użyciem powiadomień e-mail skonfiguruj alerty e-mail na serwerze SMTP. Patrz Konfigurowanie alertów e-mail na stronie 49.

Aby skonfigurować powiadomienia e-mail dotyczące materiałów eksploatacyjnych:

1. Otwórz przeglądarkę internetową, wpisz adres IP drukarki w polu adresu, następnie wciśnij **Enter** lub **Return**.
2. Kliknij opcję **Properties** (Właściwości).
3. W lewym panelu nawigacji przewiń do opcji **Smart eSolutions**, a następnie wybierz opcję **Registration** (Rejestracja).
4. W oknie Registration (Rejestracja) w obszarze Setup (Konfiguracja) kliknij opcję **Setup Email Notification (Supplies Data Send Alerts)** (Konfiguruj powiadomienia poczty e-mail (Alerty o wysłaniu danych dotyczących materiałów eksploatacyjnych)).
5. W obszarze Recipient Group Addresses (Obszary grupy odbiorców) obok opcji **Supplies Administrator Email Addresses** (Adresy e-mail administratorów materiałów eksploatacyjnych) wpisz adresy e-mail administratorów, do których drukarka wysyła powiadomienia e-mail.
6. Aby wysłać alert e-mail, jeżeli rejestracja w Xerox Communication Server zostanie anulowana, wybierz opcję **Send Alert** (Wyślij alert).
7. Kliknij polecenie **Save Changes** (Zapisz zmiany).

Instalowanie oprogramowania

Ta sekcja zawiera:

- Wymagania systemu operacyjnego 80
- Instalowanie sterowników drukarki sieciowej w systemie Windows 80
- Instalowanie sterowników drukarki USB w systemie Windows 81
- Instalacja sterowników i narzędzi w systemie Macintosh OS X, w wersji 10.5 lub nowszej 82
- Instalacja sterowników i narzędzi dla systemów UNIX i Linux 82
- Inne sterowniki 83
- Instalowanie drukarki jako urządzenia usług sieci Web 84

Przed instalacją sterowników sprawdź, czy drukarka jest podłączona do prądu, włączona i podłączona do sieci oraz czy posiada prawidłowy adres IP. Adres IP jest zwykle wyświetlany w prawym górnym rogu panelu sterowania. Jeśli nie można odnaleźć adresu IP, patrz Ustalanie adresu IP drukarki na stronie 25.

Jeśli *Software and Documentation disc (Dysk z oprogramowaniem i dokumentacją)* nie jest dostępny, pobierz najnowsze sterowniki ze strony www.xerox.com/office/6600drivers.

Wymagania systemu operacyjnego

- Windows XP SP1 lub nowszy, Windows Vista, Windows 7, Windows Server 2003, Windows Server 2008, Windows Server 2008 R2.
- Macintosh OS X w wersji 10.5 lub nowszej
- Systemy UNIX i Linux: drukarka obsługuje połączenia sieciowe z całą gamą platform typu UNIX. Aby dowiedzieć się więcej, odwiedź stronę www.xerox.com/office/6600drivers.

Instalowanie sterowników drukarki sieciowej w systemie Windows

1. Włóż płytę *Software and Documentation disc (Dysk z oprogramowaniem i dokumentacją)* do odpowiedniego napędu komputera.

   Jeżeli instalator nie uruchomi się automatycznie, przejdź do napędu i dwukrotnie kliknij plik **Setup.exe**.
2. Kliknij opcję **Instalacja sieciowa**.
3. Na dole okna instalacji sterownika kliknij opcję **Język**.
4. Wybierz swój język, a następnie kliknij przycisk **OK**.
5. Kliknij przycisk **Dalej**.
6. Aby zaakceptować umowę, kliknij pozycję **Akceptuję warunki**, następnie kliknij przycisk **Dalej**.
7. Na liście **Wykryte drukarki** wybierz swoją drukarkę, następnie kliknij przycisk **Dalej**.

   Uwaga: Jeśli instalujesz sterowniki dla drukarki sieciowej, a nie jest ona wyświetlona na liście, kliknij przycisk **Adres IP lub nazwa DNS**. W polu Adres IP lub nazwa DNS wpisz adres IP drukarki, a następnie kliknij przycisk **Wyszukaj**, aby zlokalizować drukarkę. Jeśli nie znasz adresu IP drukarki, przejdź do części Ustalanie adresu IP drukarki na stronie 25.
8. Aby rozpocząć instalację, kliknij przycisk **Dalej**.
9. Po zakończeniu instalacji na ekranie Wpisz ustawienia drukarki wybierz następujące opcje:
   - **Współużytkuj tę drukarkę z innymi komputerami w sieci**
   - **Ustaw tę drukarkę jako domyślną do drukowania**
10. Kliknij przycisk **Dalej**.
11. W oknie Oprogramowanie i dokumentacja usuń zaznaczenie pola wyboru tych opcji, których nie chcesz instalować.
12. Kliknij przycisk **Install (Instaluj)**.
13. W Kreatorze Instalacji kliknij opcję **Tak**, aby ponownie uruchomić komputer, a następnie kliknij **Zakończ**.
14. Na ekranie **Rejestracja produktu** wybierz kraj z listy, a następnie kliknij przycisk **Dalej**. Wypełnij formularz rejestracyjny i wyślij go.

Instalowanie sterowników drukarki USB w systemie Windows

1. Włóż płytę *Software and Documentation disc (Dysk z oprogramowaniem i dokumentacją)* do odpowiedniego napędu w komputerze.

   Jeżeli instalator nie uruchomi się automatycznie, przejdź do napędu i dwukrotnie kliknij plik **Setup.exe**.
2. Kliknij przycisk **Instalacja osobista (USB)**.
3. Na dole okna instalacji sterownika kliknij opcję **Język**.
4. Wybierz swój język, a następnie kliknij przycisk **OK**.
5. Kliknij przycisk **Dalej**.
6. Kliknij opcję **Akceptuję warunki**, aby zaakceptować umowę, a następnie kliknij przycisk **Dalej**.
7. W Kreatorze Instalacji kliknij opcję **Tak**, aby ponownie uruchomić komputer, a następnie kliknij **Zakończ**.
8. Na ekranie **Rejestracja produktu** wybierz kraj z listy, a następnie kliknij przycisk **Dalej**. Wypełnij formularz rejestracyjny i wyślij go.

Instalacja sterowników i narzędzi w systemie Macintosh OS X, w wersji 10.5 lub nowszej

Zainstaluj sterownik drukarki Xerox®, aby mieć dostęp do jej wszystkich funkcji.

Aby zainstalować oprogramowanie sterownika drukarki:

1. Wprowadź *Software and Documentation disc (Dysk z oprogramowaniem i dokumentacją)* w komputerze.
2. Kliknij dwukrotnie ikonę dysku na pulpicie, aby wyświetlić plik **.dmg** na komputerze.
3. Otwórz plik **.dmg** i przejdź do odpowiedniego pliku instalacyjnego dla posiadanego system operacyjnego.
4. Otwórz plik instalatora.
5. Kliknij **Kontynuuj**, aby potwierdzić zaznajomienie się z wiadomościami ostrzegawczymi i wprowadzającymi.
6. Kliknij przycisk **Kontynuuj** i zaakceptuj warunki umowy użytkownika.
7. Kliknij przycisk **Instaluj**, aby zaakceptować miejsce bieżącej instalacji lub wybierz inne przed kliknięciem przycisku **Instaluj**.
8. Wprowadź hasło, a następnie kliknij przycisk **OK**.
9. Wybierz swoje urządzenie z listy wykrytych drukarek i kliknij przycisk **Continue (Kontynuuj)**.
10. Jeśli drukarka nie jest widoczna na liście wykrytych drukarek:
    a. Kliknij ikonę **Network Printer (Drukarka sieciowa)**.
    b. Wpisz adres IP lub nazwę drukarki, a następnie kliknij przycisk **Kontynuuj**.
    c. Wybierz swoje urządzenie z listy wykrytych drukarek i kliknij przycisk **Continue (Kontynuuj)**.
11. Aby zaakceptować komunikat kolejki druku, kliknij przycisk **OK**.
12. Zaznacz lub wyczyść pola wyboru dla opcji **Set Printer as Default (Ustaw drukarkę jako domyślną)** i **Print a Test Page (Drukuj stronę testową)**.
13. Kliknij przycisk **Continue (Kontynuuj)**, a następnie kliknij przycisk **Close (Zamknij)**.

    Uwaga: Drukarka zostanie automatycznie dodana do kolejki drukarek.

Aby sprawdzić, czy sterownik drukarki rozpoznaje wszystkie zainstalowane opcje:

1. W menu Apple kliknij opcje **Preferencje systemowe** > **Drukarka i faks** lub **Drukarka i skaner**.
2. Wybierz drukarkę z listy i kliknij **Opcje i dodatki**.
3. Kliknij pozycję **Sterownik** i potwierdź wybór drukarki.
4. Potwierdź, że wszystkie opcje zainstalowane w drukarce są prawidłowe.
5. W przypadku wprowadzenia zmian, kliknij polecenie **Zastosuj zmiany**, zamknij okno, a następnie zamknij Właściwości systemu.

Instalacja sterowników i narzędzi dla systemów UNIX i Linux

Xerox® Services dla systemów UNIX to dwuczęściowy system instalacji. Wymagany jest pakiet Xerox® Services dla systemów UNIX, a także pakiet obsługi drukarek. Pakiet Xerox® Services dla systemów UNIX musi być zainstalowany przed pakietem obsługi drukarek.

Uwaga: Musisz mieć uprawnienia administratora systemu, aby zainstalować sterownik drukarki na swoim komputerze.

1. Na poziomie drukarki wykonaj następujące czynności:
   a. Upewnij się, że protokół TCP/IP jak i odpowiedni kabel działa prawidłowo.
   b. Na panelu sterowania drukarki wykonaj jedną z poniższych czynności:
      - Zezwól drukarce na ustalenie adresu DHCP.
      - Wpisz ręcznie adres IP.
   c. Wydrukuj raport konfiguracji i zatrzymaj go do celów porównawczych. Aby uzyskać szczegółowe informacje, przejdź do części Raport konfiguracji na stronie 24.
2. Wykonaj następujące czynności z poziomu komputera:
   a. Odwiedź stronę www.xerox.com/office/6600drivers i wybierz model swojego urządzenia.
   b. W menu systemu operacyjnego wybierz **UNIX**, następnie kliknij przycisk **Go (Szukaj)**.
   c. Zaznacz pakiet **Xerox® Services for UNIX Systems** dla odpowiedniej wersji systemu. Jest to pakiet główny, należy go zainstalować przed pakietem obsługi drukarek.
   d. Aby rozpocząć pobieranie, kliknij przycisk **Start**.
   e. Powtórz krok a i b, a następnie kliknij pakiet drukarki, który zostanie wykorzystany w połączeniu z pakietem Xerox® Services dla systemów UNIX, wybranym wcześniej. Druga część pakietu sterowników jest gotowa do pobrania.
   f. Aby rozpocząć pobieranie, kliknij przycisk **Start**.
   g. Pod uwagami odnośnie wybranego pakietu kliknij łącze **Instrukcja instalacji** i postępuj zgodnie ze wskazówkami w tym dokumencie.

   Uwagi:

   - Aby wczytać sterowniki drukarki, wykonaj powyższe czynności, wybierając system operacyjny **Linux**. Zaznacz sterownik **Xerox® Services dla systemów Linux** lub **pakiet drukowania Linux CUPS**. Możesz również użyć sterownika CUPS, dołączonego do systemu Linux.
   - Obsługiwane sterowniki dla systemu Linux znajdziesz na stronie www.xerox.com/office/6600drivers.
   - Aby dowiedzieć się więcej o sterownikach dla systemów UNIX i Linux, przejdź do dokumentu *System Administrator Guide* (Podręcznik administratora systemu), znajdującego się na stronie www.xerox.com/office/6600docs.

Inne sterowniki

Poniższe sterowniki znajdziesz na stronie www.xerox.com/office/6600drivers.

- Sterownik Xerox® Global Print Driver działa w połączeniu z dowolną drukarką w sieci, również z urządzeniami innych producentów. Konfiguruje się on sam dla określonej drukarki, po instalacji.
- Sterownik Xerox® Mobile Express Driver działa w połączeniu z dowolną drukarką podłączoną do komputera, obsługującą język PostScript. Konfiguruje się on sam dla drukarki wybranej przy każdym drukowaniu. W przypadku częstego podróżowania do tych samych miejsc można zapisać swoje ulubione drukarki w danych lokalizacjach, a sterownik zapamięta ustawienia.

Instalowanie drukarki jako urządzenia usług sieci Web

Funkcja Web Services on Devices (WSD) umożliwia klientowi wykrycie i dostęp do urządzenia zdalnego oraz powiązanych z nim usług za pośrednictwem sieci. WSD obsługuje wykrywanie, sterowanie i użytkowanie urządzeń.

Aby zainstalować drukarkę WSD za pomocą Kreatora dodawania urządzeń:

1. W komputerze kliknij menu **Start**, a następnie wybierz opcję **Urządzenia i drukarki**.
2. Aby uruchomić Kreatora dodawania urządzeń, kliknij polecenie **Dodaj urządzenie**.
3. Z listy dostępnych urządzeń wybierz to, którego chcesz użyć, a następnie kliknij polecenie **Dalej**.

   Uwaga: Jeżeli drukarka, której chcesz użyć nie została wyświetlona na liście, kliknij przycisk **Anuluj**. Dodaj drukarkę WSD ręcznie za pomocą Kreatora dodawania drukarki.

4. Naciśnij przycisk **Zamknij**.

Aby zainstalować drukarkę WSD za pomocą Kreatora dodawania drukarki:

1. W komputerze kliknij menu **Start**, a następnie wybierz opcję **Urządzenia i drukarki**.
2. Aby uruchomić Kreatora dodawania drukarki, kliknij polecenie **Dodaj drukarkę**.
3. Kliknij polecenie **Dodaj drukarkę sieciową, bezprzewodową lub Bluetooth**.
4. Z listy dostępnych urządzeń wybierz to, którego chcesz użyć, a następnie kliknij polecenie **Dalej**.
5. Jeżeli drukarka, której chcesz użyć nie pojawia się na liście, kliknij **Drukarki, której zamierzam użyć nie ma na liście**.
6. Wybierz **Dodaj drukarkę, używając adresu TCP/IP lub nazwy hosta**, a następnie kliknij przycisk **Dalej**.
7. W polu Typ urządzenia wybierz opcję **Urządzenie usług sieci Web**.
8. Wprowadź adres IP drukarki w polu Nazwa hosta lub Adres IP, a następnie kliknij przycisk **Dalej**.
9. Naciśnij przycisk **Zamknij**.

Papier i nośniki 4

Ten rozdział zawiera:

- Obsługiwany papier 86
- Umieszczanie papieru 90
- Drukowanie na papierze specjalnym 96

Obsługiwany papier

Ta sekcja zawiera:

- Zalecane nośniki 86
- Zamawianie papieru 86
- Ogólne wskazówki dotyczące wkładania papieru 86
- Papier, który może uszkodzić drukarkę 87
- Wskazówki dotyczące przechowywania papieru 87
- Obsługiwane typy papieru wraz z gramaturą 88
- Obsługiwane standardowe rozmiary papieru 88
- Obsługiwane typy i gramatura papieru dla automatycznego drukowania dwustronnego 88
- Obsługiwane standardowe rozmiary i gramatura papieru dla automatycznego drukowania dwustronnego 89
- Obsługiwane niestandardowe rozmiary papieru 89

Drukarka jest przeznaczona do użytku z różnymi typami papieru oraz innych nośników. Aby zapewnić najwyższą jakość wydruków i uniknąć zakleszczeń papieru, postępuj zgodnie ze wskazówkami zawartymi w tej sekcji.

Aby uzyskać najlepsze wyniki, należy używać papieru oraz nośników do drukowania firmy Xerox®, zalecanych dla twojej drukarki.

Zalecane nośniki

Lista papieru oraz nośników zalecanych dla twojej drukarki znajduje się pod adresem:

- www.xerox.com/paper *Recommended Media List* (Lista zalecanych nośników) (Stany Zjednoczone)
- www.xerox.com/europaper *Recommended Media List* (Lista zalecanych nośników) (Europa)

Zamawianie papieru

Aby zamówić papier lub inne nośniki, odwiedź lokalnego sprzedawcę lub przejdź do strony: www.xerox.com/office/6600supplies.

Ogólne wskazówki dotyczące wkładania papieru

- Nie należy przeładowywać tac papieru. Nie wkładaj papieru powyżej linii maksymalnego zapełnienia w tacy.
- Dopasuj prowadnice papieru do rozmiaru papieru.
- Rozwachluj papier przed załadowaniem go do tacy papieru.
- Jeśli często występują zacięcia, użyj papieru lub innych zatwierdzonych nośników z nowej paczki.
- Nie drukuj na nośnikach etykiet, gdy etykieta została odklejona z arkusza.
- Należy używać wyłącznie papierowych kopert. Należy używać tylko kopert jednostronnych.

Papier, który może uszkodzić drukarkę

Niektóre rodzaje papieru i inne nośniki mogą powodować niską jakość wydruku, zwiększoną częstotliwość zacięć papieru lub uszkodzenie drukarki. Nie należy używać następujących materiałów:

- Gruby lub porowaty papier
- Papier do drukarek atramentowych
- Papier błyszczący lub powlekany, nieprzeznaczony do drukarek laserowych
- Papier, który został skserowany
- Papier, który został złożony lub jest pomarszczony
- Papier z wycięciami lub perforacjami
- Papier ze zszywkami
- Koperty z okienkami, metalowymi klamrami, bocznymi szwami lub klejem z paskami zabezpieczającymi
- Koperty ochronne
- Nośniki plastikowe

PRZESTROGA: Gwarancja Xerox®, umowa serwisowa lub Total Satisfaction Guarantee (Gwarancja całkowitej satysfakcji) Xerox® nie obejmują uszkodzeń spowodowanych przez użycie nieobsługiwanego papieru lub nośników specjalnych. Total Satisfaction Guarantee (Gwarancja całkowitej satysfakcji) Xerox® jest dostępna na terenie Stanów Zjednoczonych i Kanady. Zakres może różnić się poza tymi obszarami. Aby uzyskać szczegółowe informacje, skontaktuj się z lokalnym przedstawicielem.

Wskazówki dotyczące przechowywania papieru

Prawidłowe przechowywanie papieru oraz innych nośników wpływa na optymalną jakość druku.

- Papier należy przechowywać w ciemnym, chłodnym i w miarę suchym miejscu. Większość materiałów papierowych ulega uszkodzeniu pod wpływem działania światła ultrafioletowego lub widzialnego. Materiały papierowe niszczy w szczególności promieniowanie UV emitowane przez słońce i świetlówki.
- Unikaj wystawiania papieru na silne światło przez dłuższy okres czasu.
- Należy utrzymywać stałą temperaturę i wilgotność względną.
- Unikać przechowywania papieru na strychach, w kuchniach, garażach lub piwnicach. Te miejsca są najbardziej narażone na gromadzenie się wilgoci.
- Papier powinien być przechowywany na leżąco, na paletach, w kartonach, na półkach lub w szafkach.
- Należy unikać spożywania posiłków lub napojów w miejscach, w których papier jest przechowywany lub używany.
- Nie należy otwierać zapieczętowanych opakowań papieru, zanim nie będą one gotowe do umieszczenia w drukarce. Papier należy przechowywać w oryginalnym opakowaniu. Opakowanie chroni papier przed utratą lub pochłanianiem wilgoci.
- Niektóre nośniki specjalne są zapakowane w plastikowe torby umożliwiające ponowne szczelne zamknięcie. Nośniki należy przechowywać w opakowaniu aż do chwili ich użycia. Nieużywane nośniki należy przechowywać w opakowaniu, szczelnie zamknięte.

Obsługiwane typy papieru wraz z gramaturą

Tace	Typy papieru	Gramatura
Wszystkie tace	Dziurkowany Kolorowy	(60–90 g/m²)
	Zwykły Papier Firmowy	(75–105 g/m²)
	Karton o małej gramaturze Karton błyszczący o małej gramaturze	(106–163 g/m²)
	Karton o dużej gramat. Karton błyszczący o dużej gramat.	(164–216 g/m²)
Taca boczna	Etykiety Koperta	

Obsługiwane standardowe rozmiary papieru

Taca	Standard europejski	Standard amerykański
Wszystkie tace	A4 (210 x 297 mm, 8,3 x 11,7 cala) B5 (176 x 250 mm, 6,9 x 9,8 cala) A5 (148 x 210 mm, 5,8 x 8,3 cala)	Legal (216 x 356 mm, 8,5 x 14 cali) Folio (216 x 330 mm, 8,5 x 13 cali) Letter (216 x 279 mm, 8,5 x 11 cali) Executive (184 x 267 mm, 7,25 x 10,5 cala)
Taca boczna	Koperta C5 (162 x 229 mm, 6,4 x 9 cali) Koperta DL (110 x 220 mm, 4,33 x 8,66 cala)	Koperta Monarch (98 x 190 mm, 3,9 x 7,5 cala) Koperta Nr 10 (241 x 105 mm, 4,1 x 9,5 cala)

Obsługiwane typy i gramatura papieru dla automatycznego drukowania dwustronnego

Typy papieru	Gramatura
Dziurkowany Kolorowy	(60–90 g/m²)
Zwykły Papier Firmowy	(75–105 g/m²)
Karton o małej gramaturze Karton błyszczący o małej gramaturze	(106–163 g/m²)

Obsługiwane standardowe rozmiary i gramatura papieru dla automatycznego drukowania dwustronnego

Standard europejski	Standard amerykański
A4 (210 x 297 mm, 8,3 x 11,7 cala) B5 (176 x 250 mm, 6,9 x 9,8 cala) A5 (148 x 210 mm, 5,8 x 8,3 cala)	Legal (216 x 356 mm, 8,5 x 14 cali) Folio (216 x 330 mm, 8,5 x 13 cali) Letter (216 x 279 mm, 8,5 x 11 cali) Executive (184 x 267 mm, 7,25 x 10,5 cala)

Obsługiwane niestandardowe rozmiary papieru

Taca boczna

- Szerokość: 76,2–215,9 mm (3–8,5 cala)
- Długość: 127–355,6 mm (5–14 cali)

Taca 1 i 2

- Szerokość: 148–215,9 mm (5,8–8,5 cala)
- Długość: 210 – 355,6 mm (8,3 – 14 cali)

Umieszczanie papieru

Ta sekcja zawiera:

- Ładowanie papieru do tacy bocznej 90
- Konfigurowanie długości papieru w tacy 1 lub 2 92
- Ładowanie papieru do tacy 1 i 2 93

Ładowanie papieru do tacy bocznej

1. Jeżeli do tacy bocznej jest już włożony papier, wyjmij papier innego rozmiaru lub typu.

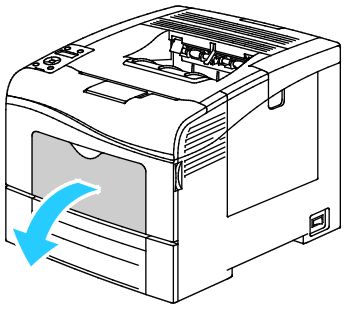

2. W przypadku większych rozmiarów wyciągnij wysuniętą część tacy.

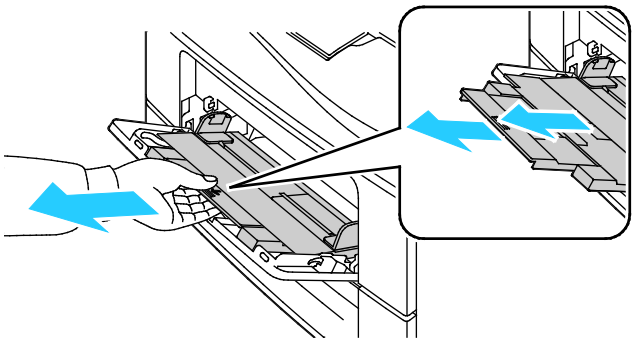

3. Przesuń prowadnice szerokości do krawędzi tacy.

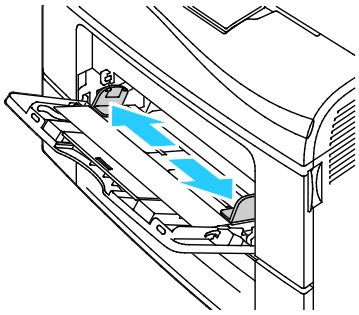

4. Zegnij arkusze w obie strony i rozwachluj je, a następnie wyrównaj krawędzie stosu na płaskiej powierzchni. W ten sposób oddzielisz arkusze sklejone razem, co zmniejszy możliwość zacięcia się papieru.

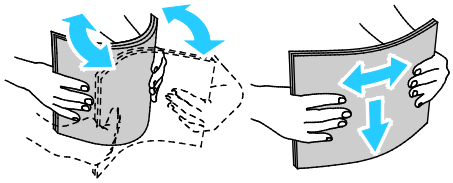

Uwaga: Aby uniknąć zacięcia się papieru i problemów z podawaniem, nie wyjmuj arkuszy z opakowania, dopóki nie będziesz ich potrzebować.

5. Załaduj papier do tacy. Załaduj papier dziurkowany z otworami po lewej stronie.

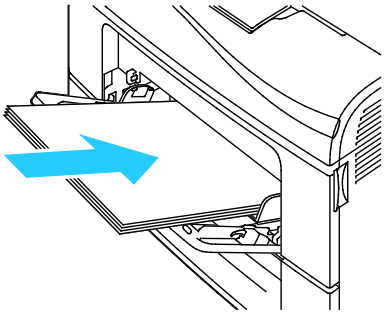

- W celu drukowania jednostronnego załaduj papier firmowy lub zadrukowany stroną z nadrukiem w górę, górną krawędzią w stronę drukarki.

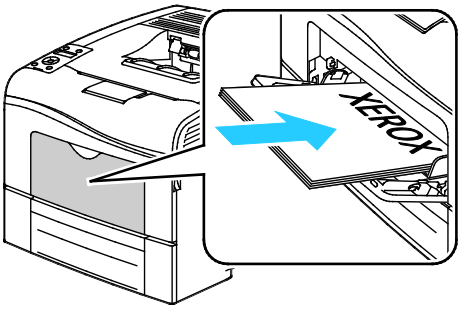

- W celu drukowania dwustronnego załaduj papier firmowy lub zadrukowany stroną z nadrukiem w dół, górną krawędzią w stronę drukarki.

Uwaga: Nie ładuj papieru powyżej linii maksymalnego zapełniania. Przeładowanie tacy może spowodować zacięcie drukarki.

6. Wyreguluj prowadnice szerokości tak, aby dotykały krawędzi papieru.
7. Jeżeli na panelu sterowania pojawi się monit, sprawdź rozmiar i typ papieru na ekranie.
   a. Na panelu sterowania drukarki naciśnij przycisk **Menu**.

   Uwaga: Do poruszania się po menu użyj przycisków ze strzałkami **W górę** lub **W dół**.

   b. Przejdź do opcji **Ustawienia tacy**, a następnie naciśnij przycisk **OK**.
   c. Przejdź do opcji **Taca boczna**, a następnie naciśnij przycisk **OK**.
   d. Przejdź do opcji **Tryb tacy**, a następnie naciśnij przycisk **OK**.
   e. Przejdź do opcji **Określony na panelu**, a następnie naciśnij przycisk **OK**.
   f. Aby powrócić do poprzedniego menu, naciśnij przycisk strzałki **w lewo**.
   g. Przejdź do opcji **Rozmiar papieru**, a następnie naciśnij przycisk **OK**.
   h. Aby wybrać ustawienie, naciśnij przycisk strzałki **W dół** lub **W dół**, a następnie naciśnij przycisk **OK**.
   i. Aby powrócić do poprzedniego menu, naciśnij przycisk strzałki **w lewo**.
   j. Przejdź do opcji **Typ papieru**, a następnie naciśnij przycisk **OK**.
   k. Aby wybrać ustawienie, naciśnij przycisk strzałki **W dół** lub **W dół**, a następnie naciśnij przycisk **OK**.

Konfigurowanie długości papieru w tacy 1 lub 2

Długość tacy 1 i 2 można regulować, aby dopasować ją do formatów A4/Letter oraz Legal. W przypadku ustawienia długości do formatu Legal tace wystają z przodu drukarki.

Aby zmienić ustawienia podajników na 550 arkuszy w tacy 1 i 2 stosownie do długości papieru:

1. Wyjmij cały papier z tacy.
2. Aby wyjąć tacę z drukarki, wysuń tacę, aż do jej zatrzymania, podnieś lekko przód tacy, a następnie wyciągnij tacę na zewnątrz.

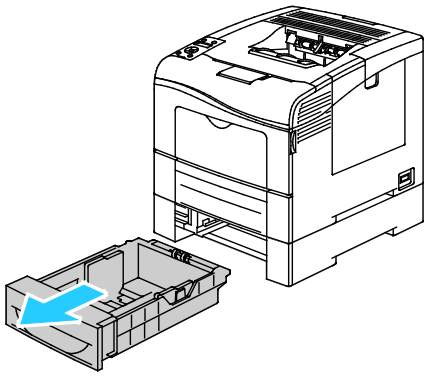

3. Aby wysunąć tacę, jedną ręką przytrzymaj jej tył. Drugą ręką naciśnij zatrzask na przedzie tacy i wyciągnij końcówki aż do zatrzaśnięcia.

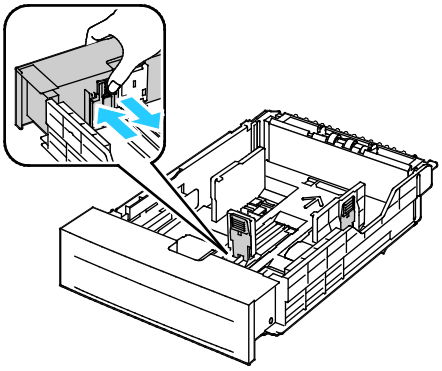

4. Aby wsunąć tacę odpowiednio do krótszego papieru, przytrzymaj jej tył jedną ręką. Drugą ręką naciśnij zatrzask na przedzie tacy i wepchnij końcówki aż do zatrzaśnięcia.
5. Załaduj papier do tacy i włóż ją do drukarki. Aby uzyskać szczegółowe informacje, patrz Ładowanie papieru do tacy 1 i 2 na stronie 93.

Ładowanie papieru do tacy 1 i 2

1. Wyciągnij tacę do momentu zatrzymania.
2. Aby wyjąć tacę z drukarki, wysuń tacę, aż do jej zatrzymania, podnieś lekko przód tacy, a następnie wyciągnij tacę na zewnątrz.

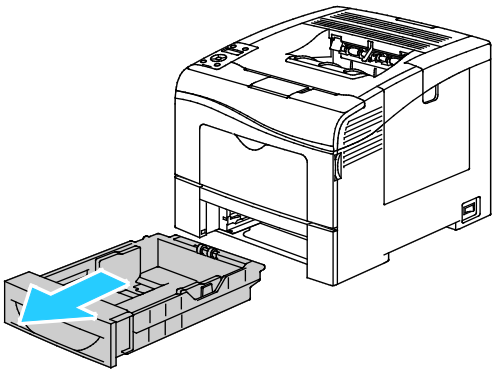

3. Naciśnij w dół znajdującą się z tyłu tacy papieru tacę podnoszenia papieru, aż zaskoczy na miejsce.
4. Dostosuj prowadnice długości i szerokości papieru zgodnie z ilustracją.

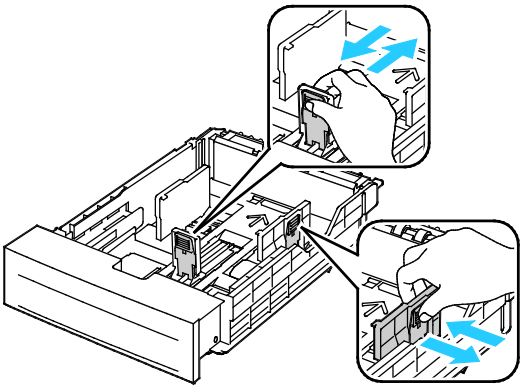

5. Zegnij arkusze w obie strony i rozwachluj je, a następnie wyrównaj krawędzie stosu na płaskiej powierzchni. W ten sposób oddzielisz arkusze sklejone razem, co zmniejszy możliwość zacięcia się papieru.

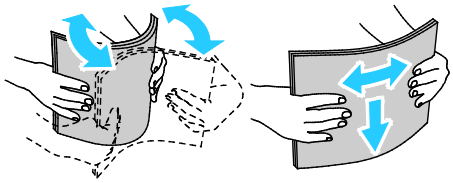

6. Włóż papier do tacy stroną zadrukowaną w górę.
   - Załaduj papier dziurkowany z otworami po lewej stronie.
   - W celu drukowania jednostronnego załaduj papier firmowy stroną z nadrukiem w górę, górną krawędzią w stronę tyłu tacy.
   - W celu drukowania dwustronnego załaduj papier firmowy stroną z nadrukiem w dół, górną krawędzią w stronę tyłu tacy.

   Uwaga: Nie ładuj papieru powyżej linii maksymalnego zapełniania. Przeładowanie tacy może spowodować zacięcie drukarki.

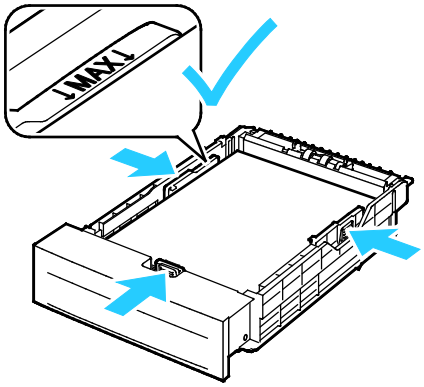

7. Dostosuj prowadnice długości i szerokości do rozmiaru papieru.

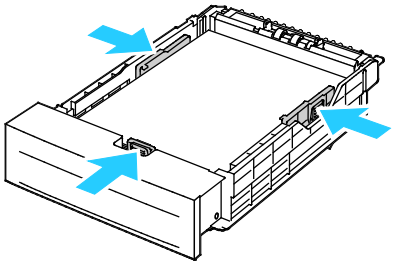

8. Wsuń tacę z powrotem do drukarki.

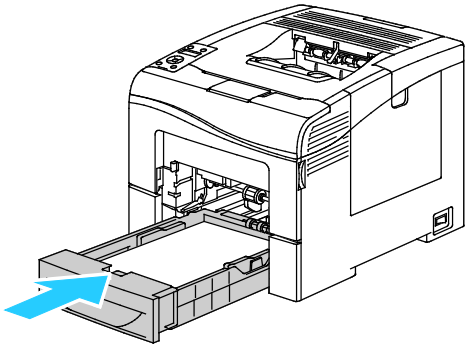

9. Wepchnij tacę do końca.

   Uwagi:

   - Jeśli nie można wsunąć tacy do końca, sprawdź, czy podnośnik papieru z tyłu tacy jest zablokowany w dolnej pozycji.
   - Jeśli taca jest wysunięta do papieru formatu Legal, wystaje po włożeniu do drukarki.

10. Jeżeli na panelu sterowania pojawi się monit, sprawdź rozmiar i typ papieru na ekranie.
    a. Na panelu sterowania drukarki naciśnij przycisk **Menu**.

    Uwaga: Do poruszania się po menu użyj przycisków ze strzałkami **W górę** lub **W dół**.

    b. Przejdź do opcji **Ustawienia tacy**, a następnie naciśnij przycisk **OK**.
    c. Przejdź do wybranej tacy papieru i naciśnij przycisk **OK**.
    d. Przejdź do opcji **Rozmiar papieru**, a następnie naciśnij przycisk **OK**.
    e. Aby wybrać ustawienie, naciśnij przycisk strzałki **W dół** lub **W dół**, a następnie naciśnij przycisk **OK**.
    f. Aby powrócić do poprzedniego menu, naciśnij przycisk strzałki **w lewo**.
    g. Przejdź do opcji **Typ papieru**, a następnie naciśnij przycisk **OK**.
    h. Aby wybrać ustawienie, naciśnij przycisk strzałki **W dół** lub **W dół**, a następnie naciśnij przycisk **OK**.

Drukowanie na papierze specjalnym

Ta sekcja zawiera:

- Koperty 96
- Etykiety 99
- Karton błyszczący 100

Aby zamówić papier lub inne nośniki, odwiedź lokalnego sprzedawcę lub przejdź do strony: www.xerox.com/office/6600supplies.

Patrz również:

www.xerox.com/paper *Recommended Media List* (Lista zalecanych nośników) (Stany Zjednoczone)

www.xerox.com/europaper *Recommended Media List* (Lista zalecanych nośników) (Europa)

Koperty

Koperty można drukować tylko z tacy bocznej.

Wskazówki odnośnie drukowania kopert

- Jakość druku na kopertach zależy od jakości i struktury kopert. Jeśli nie możesz uzyskać żądanych wyników, spróbuj użyć kopert innej marki.
- Należy utrzymywać stałą temperaturę i wilgotność względną.
- Nieużywane koperty należy przechowywać w ich opakowaniu, aby uniknąć zawilgocenia lub wysuszenia, co może mieć wpływ na jakość druku i powodować pomarszczenia. Nadmierna wilgoć może spowodować zaklejenie kopert przed rozpoczęciem lub w trakcie drukowania.
- Usuń bąble powietrza przed włożeniem kopert do tac — połóż na nich ciężką książkę.
- Ustaw kopertę jako typ papieru w sterowniku drukarki.
- Nie wolno używać kopert ochronnych. Korzystaj z kopert płaskich.
- Nie korzystaj z kopert z klejem termicznym.
- Nie korzystaj z kopert posiadających szczelne zamknięcie.
- Należy używać wyłącznie papierowych kopert.
- Nie wolno używać kopert z okienkami lub metalowymi klamrami.

Ładowanie kopert do tacy bocznej

1. Otwórz tacę boczną.

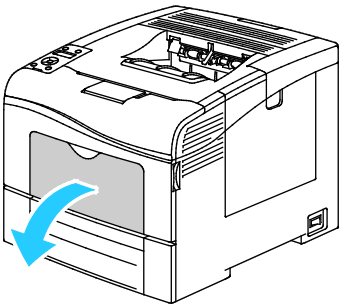

2. Przesuń prowadnice szerokości do krawędzi tacy.

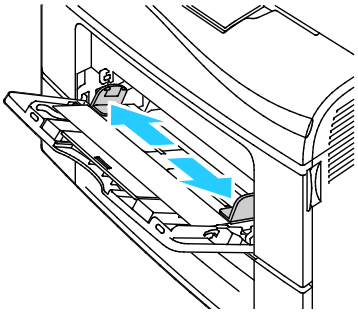

Uwaga: Jeśli koperty nie zostaną włożone do tacy bocznej niezwłocznie po ich wyjęciu z opakowania, mogą się wybrzuszyć. Należy je spłaszczyć, aby uniknąć zacięć.

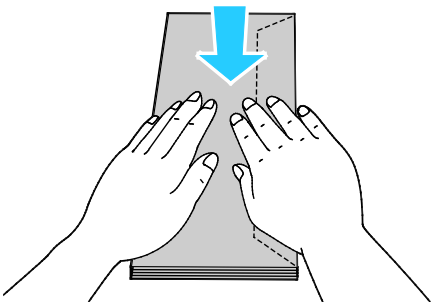

3. Aby załadować koperty, wybierz opcję:
   - Koperty numer 10 załaduj krótką krawędzią w stronę drukarki, klapkami w dół i w prawo.

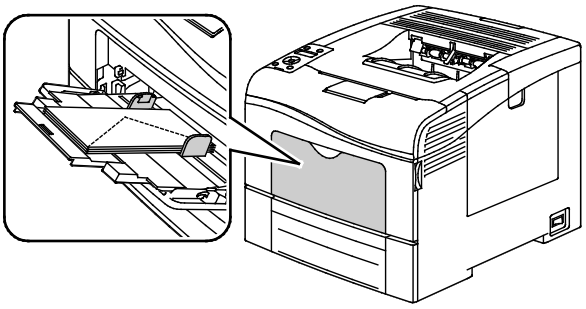

Koperty Monarch lub DL załaduj w jeden ze sposobów opisanych poniżej. Jeśli koperty się marszczą, spróbuj innej opcji.

- Krótką krawędzią w stronę drukarki, klapkami w dół i w prawo.

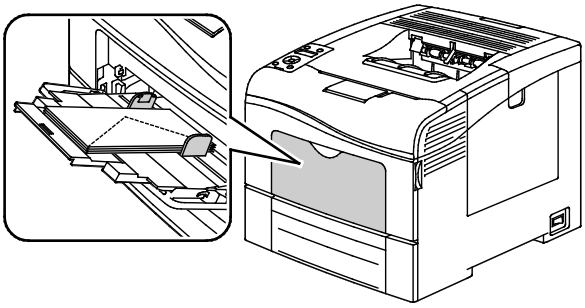

- Stroną do zadruku w górę, z otwartymi klapkami skierowanymi w dół i dołem koperty w kierunku drukarki.

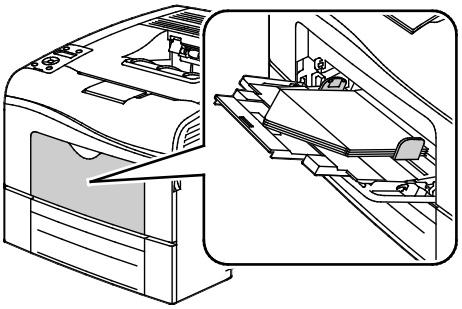

- Stroną do zadruku w górę, z zamkniętymi klapkami skierowanymi w dół i w kierunku drukarki.

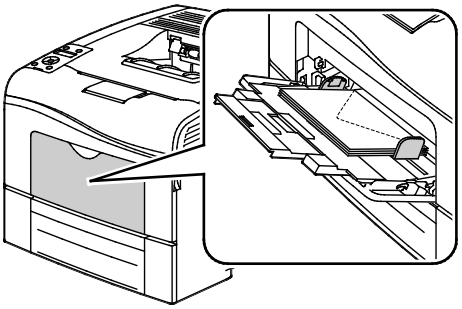

- Koperty C5 załaduj w jeden ze sposobów opisanych poniżej. Jeśli koperty się marszczą, spróbuj innej opcji.
  - Stroną do zadruku w górę, z otwartymi klapkami skierowanymi w dół i dołem koperty w kierunku drukarki.

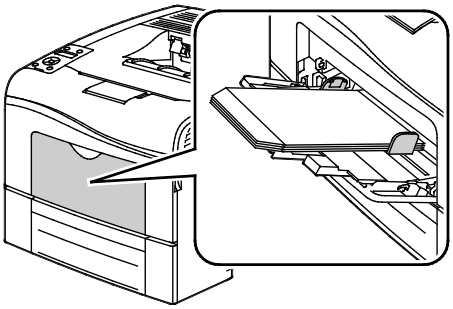

- Stroną do zadruku w górę, z zamkniętymi klapkami skierowanymi w dół i w kierunku drukarki.

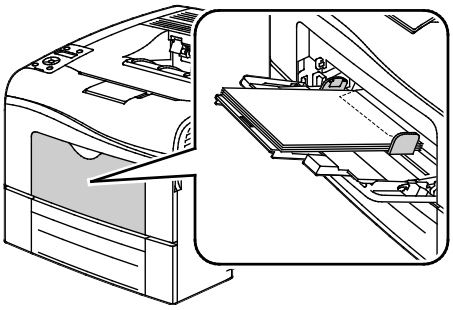

Uwaga: Ładując koperty z otwartymi klapkami w sterowniku drukarki wybierz opcję **Pionowo**, **Poziomo** lub **Obrócone poziomo**, w zależności od sytuacji, tak aby wydruk wyglądał prawidłowo. W sterowniku drukarki użyj opcji Obróć obraz o 180 stopni, aby obrócić obraz, jeśli zajdzie taka potrzeba.

1. Na panelu sterowania drukarki naciśnij przycisk **Menu**.

   Uwaga: Do poruszania się po menu użyj przycisków ze strzałkami **W górę** lub **W dół**.

2. Przejdź do opcji **Ustawienia tacy**, a następnie naciśnij przycisk **OK**.
3. Przejdź do opcji **Taca boczna**, a następnie naciśnij przycisk **OK**.
4. Przejdź do opcji **Tryb tacy**, a następnie naciśnij przycisk **OK**.
5. Przejdź do opcji **Określony na panelu**, a następnie naciśnij przycisk **OK**.
6. Aby powrócić do poprzedniego menu, naciśnij przycisk strzałki **w lewo**.
7. Przejdź do opcji **Typ papieru**, a następnie naciśnij przycisk **OK**.
8. Przejdź do opcji **Koperta**, a następnie naciśnij przycisk **OK**.
9. Aby powrócić do poprzedniego menu, naciśnij przycisk strzałki **w lewo**.
10. Przejdź do opcji **Rozmiar papieru**, a następnie naciśnij przycisk **OK**.
11. Przejdź do żądanego rozmiaru koperty, a następnie naciśnij przycisk **OK**.

Etykiety

Na etykietach można drukować tylko z tacy bocznej.

Ładowanie etykiet do tacy bocznej

1. Wyjmij cały papier z tacy.
2. Umieść etykiety stroną drukowaną w górę, górą arkusza w kierunku drukarki.
3. Wyreguluj prowadnice szerokości tak, aby dotykały krawędzi papieru.
4. Na panelu sterowania drukarki naciśnij przycisk **Menu**.

   Uwaga: Do poruszania się po menu użyj przycisków ze strzałkami **W górę** lub **W dół**.
5. Przejdź do opcji **Ustawienia tacy**, a następnie naciśnij przycisk **OK**.
6. Przejdź do opcji **Taca boczna**, a następnie naciśnij przycisk **OK**.
7. Przejdź do opcji **Tryb tacy**, a następnie naciśnij przycisk **OK**.
8. Przejdź do opcji **Określony na panelu**, a następnie naciśnij przycisk **OK**.
9. Aby powrócić do poprzedniego menu, naciśnij przycisk strzałki **w lewo**.
10. Przejdź do opcji **Typ papieru**, a następnie naciśnij przycisk **OK**.
11. Przejdź do opcji **Etykiety**, a następnie naciśnij przycisk **OK**.

Wskazówki odnośnie do drukowania etykiet

- Należy używać etykiet przeznaczonych do drukarek laserowych.
- Nie należy używać etykiet winylowych.
- Nie pozwól, żeby arkusz etykiet przeszedł przez drukarkę więcej niż raz.
- Nie należy używać etykiet z suchą warstwą samoprzylepną.
- Należy drukować tylko na jednej stronie arkusza etykiet. Używaj tylko arkuszy ze wszystkimi etykietami.
- Nieużywane etykiety należy przechowywać w pozycji poziomej w oryginalnym opakowaniu. Arkusze etykiet należy pozostawić wewnątrz oryginalnego opakowania do czasu, aż będą gotowe do użycia. Niewykorzystane arkusze etykiet należy włożyć z powrotem do oryginalnego opakowania i szczelnie je zamknąć.
- Nie należy przechowywać etykiet w warunkach bardzo suchych lub wilgotnych ani w bardzo ciepłych lub chłodnych. Przechowywanie ich w ekstremalnych warunkach może powodować problemy z jakością druku lub powodować zacięcia w drukarce.
- Zapas należy szybko zużywać. Długie okresy przechowywania w ekstremalnych warunkach mogą powodować zwijanie się etykiet i zacięcia papieru.
- Ustaw etykietę jako typ papieru w sterowniku drukarki.
- Wyjmij cały pozostały papier przed włożeniem etykiet.

⚠ **PRZESTROGA:** Nie wolno używać arkuszy pogniecionych, w których brakuje etykiet albo są odklejone. Mogłoby to uszkodzić drukarkę.

Karton błyszczący

Na papierze błyszczącym o małej gramaturze i kartonie błyszczącym do 216 g/m² można drukować z dowolnej tacy.

Wskazówki dotyczące drukowania na kartonie błyszczącym

- Nie należy otwierać zapieczętowanych opakowań kartonu błyszczącego, zanim nie będą one gotowe do włożenia do drukarki.
- Należy pozostawić karton błyszczący w oryginalnym opakowaniu i przechowywać w zamkniętych kartonach, aż będą gotowe do użycia.
- Wyjmij pozostały papier z tacy przed włożeniem kartonu błyszczącego.
- Nie wkładaj większej ilości kartonu błyszczącego, niż planujesz wykorzystać. Po zakończeniu drukowania nie zostawiaj kartonu błyszczącego w tacy. Włóż pozostały karton błyszczący do oryginalnego opakowania i zamknij je.
- Zapas należy szybko zużywać. Długie okresy przechowywania w ekstremalnych warunkach mogą powodować zwijanie się kartonu błyszczącego i zacięcie drukarki.
- W sterowniku drukarki wybierz żądany typ kartonu błyszczącego lub tacę, do której został włożony.

Drukowanie 5

Ten rozdział zawiera:

- Przegląd funkcji drukowania 104
- Wybór opcji drukowania 105
- Funkcje drukowania 108
- Używanie rozmiarów specjalnych papieru 114

Przegląd funkcji drukowania

Przed rozpoczęciem drukowania sprawdź, czy komputer i drukarka są włączone i podłączone. Upewnij się, że na twoim komputerze zostało zainstalowane odpowiednie oprogramowanie dla sterownika drukowania. Aby uzyskać szczegółowe informacje, przejdź do części Instalacja oprogramowania na stronie 80.

1. Wybierz odpowiednią tacę papieru.
2. Włóż do niej papier. Na panelu sterowania drukarki wybierz rozmiar, kolor i typ.
3. Przejdź do ustawień drukowania, dostępnych w ramach programu. Dla większości aplikacji w systemie Windows trzeba wcisnąć **CTRL+P** lub **CMD+P** dla komputerów Macintosh.
4. Wybierz drukarkę z listy.
5. Przejdź do ustawień sterownika drukarki, wybierając opcję **Właściwości** lub **Preferencje** (Windows), albo **Funkcje Xerox**® w przypadku komputerów Macintosh. Nazwa przycisku może się różnić w zależności od aplikacji.
6. W razie potrzeby zmień ustawienia sterownika drukarki, a następnie kliknij **OK**.
7. Kliknij przycisk **Drukuj**, aby wysłać pracę do drukarki.

Wybór opcji drukowania

Ta sekcja zawiera:

- Pomoc sterownika drukowania 105
- Opcje drukowania w systemie Windows 105
- Opcje drukowania dla komputerów Macintosh 107

Opcje drukowania (nazywane również opcjami oprogramowania sterownika drukarki) można określić w oknie właściwości druku systemu Windows, a także w oknie Funkcje Xerox® na komputerach Macintosh. Opcje drukowania obejmują ustawienia druku dwustronnego, układu strony i jakości druku. Wartości określone w Preferencjach drukowania tworzą ustawienia domyślne. Opcje drukowania zmienione za pomocą oprogramowania mają charakter tymczasowy. Po zamknięciu programu wartości ustawień nie są zapisywane.

Pomoc sterownika drukowania

Pomoc sterownika drukowania Xerox® jest dostępna w oknie Preferencje drukowania. Kliknij przycisk pomocy (**?**) w lewym dolnym rogu okna Preferencje drukowania, aby przejść do menu Pomoc.

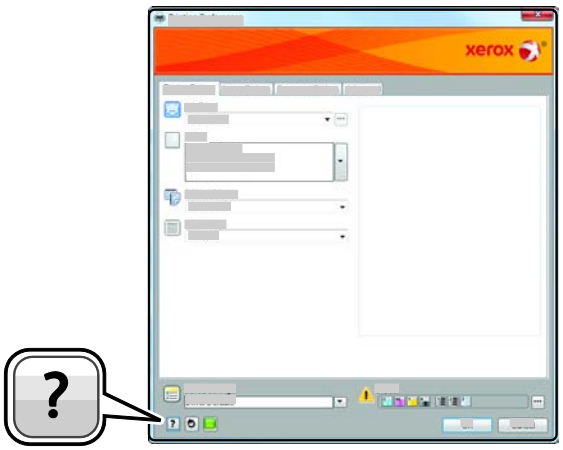

Informacje na temat Preferencji drukowania pojawiają się w oknie Pomocy. W tym oknie można wybrać temat lub w polu wyszukiwania wpisać temat lub funkcję, którą się interesujesz.

Opcje drukowania w systemie Windows

Ustawianie domyślnych opcji druku w systemie Windows

Przy drukowaniu z danego oprogramowania drukarka wykorzystuje ustawienia pracy druku określone w oknie Preferencje drukowania. Można wybierać i zapisywać najczęściej używane opcje, żeby nie zmieniać ich podczas każdego drukowania.

Na przykład, jeśli zazwyczaj drukujesz po obu stronach papieru, ustaw w preferencjach drukowania druk dwustronny.

Aby wybrać domyślne opcje drukowania:

1. Przejdź do listy drukarek komputera:
   - W systemie Windows XP SP1 i nowszym kliknij **Start** > **Ustawienia** > **Drukarki i faksy**.
   - W systemie Windows Vista kliknij **Start** > **Panel sterowania** > **Sprzęt i dźwięk** > **Drukarki**.
   - W systemie Windows Server 2003 lub nowszym kliknij przycisk **Start** > **Ustawienia** > **Drukarki**.
   - W systemie Windows 7 kliknij przycisk **Start** > **Urządzenia i drukarki**.
2. Na liście kliknij prawym przyciskiem myszy ikonę drukarki, a następnie opcję **Preferencje drukowania**.
3. Kliknij żądaną kartę w oknie preferencji drukowania, ustaw odpowiednie opcje i kliknij przycisk **OK**, aby zapisać ustawienia.

   Uwaga: Aby uzyskać więcej informacji o opcjach sterownika drukarki w systemie Windows, kliknij przycisk Pomoc (**?**). Znajdziesz go w oknie preferencji drukowania.

Wybieranie opcji druku dla pojedynczej pracy w systemie Windows

Aby użyć specjalnych opcji druku dla określonego zadania, zmień preferencje drukowania z poziomu programu przed wysłaniem pracy do drukarki. Na przykład, aby skorzystać z trybu lepszej jakości druku, wybierz odpowiednie ustawienia w Preferencjach drukowania, zanim rozpoczniesz realizację pracy.

1. Po otwarciu dokumentu w danym programie przejdź do ustawień drukowania. Dla większości aplikacji w systemie Windows trzeba wybrać menu **Plik** > **Drukuj** lub nacisnąć klawisze **CTRL+P**.
2. Wybierz drukarkę i kliknij przycisk **Właściwości** lub **Preferencje**, aby otworzyć okno preferencji drukowania. Nazwa przycisku może się różnić w zależności od aplikacji.
3. Kliknij kartę w oknie Preferencje drukowania, a następnie określ parametry.
4. Kliknij przycisk **OK**, aby zapisać ustawienia i zamknąć okno preferencji drukowania.
5. Kliknij przycisk **Drukuj**, aby wysłać pracę do drukarki.

Zapisywanie zestawu najczęściej używanych opcji drukowania w systemie Windows

Możesz zdefiniować i zapisać zestaw opcji, aby zastosować go do przyszłych prac drukowania.

Aby zapisać zestaw opcji drukowania:

1. Przy otwartym dokumencie przejdź do menu **Plik** > **Drukuj**.
2. Wybierz drukarkę i kliknij przycisk **Właściwości**. Kliknij karty w oknie właściwości drukowania i dostosuj wybrane ustawienia.
3. Kliknij przycisk **Saved Settings (Zapisane ustawienia)** w oknie preferencji drukowania, następnie wybierz opcję **Save As (Zapisz jako)**.
4. Wpisz nazwę zestawu opcji drukowania i kliknij przycisk **OK**, aby dodać nową pozycję do listy zapisanych ustawień.
5. Aby drukować z użyciem tych opcji, wybierz nazwę z listy.

Opcje drukowania dla komputerów Macintosh

Wybór opcji drukowania dla komputerów Macintosh

Aby skorzystać z konkretnych opcji druku, należy zmienić ustawienia sterownika przed wysłaniem pracy do drukarki.

1. Przy otwartym dokumencie przejdź do menu **Plik** > **Drukuj**.
2. Wybierz drukarkę z listy.
3. Kliknij opcję **Funkcje Xerox®** w menu Copies & Pages (Kopie i strony).
4. Z listy rozwijanej wybierz żądane opcje drukowania.
5. Kliknij przycisk **Drukuj**, aby wysłać pracę do drukarki.

Zapisywanie zestawu najczęściej używanych opcji drukowania w komputerach Macintosh

Możesz zdefiniować i zapisać zestaw opcji, aby zastosować go do przyszłych prac drukowania.

Aby zapisać zestaw opcji drukowania:

1. Przy otwartym dokumencie przejdź do menu **Plik** > **Drukuj**.
2. Wybierz swoją drukarkę z listy.
3. W menu drukowania wybierz żądane opcje z rozwijanej listy.
4. Kliknij polecenie **Presets (Zadane ustawienia)** > **Save As (Zapisz jako)**.
5. Wpisz nazwę dla zestawu opcji drukowania i kliknij przycisk **OK**, aby dodać nową pozycję do listy.
6. Aby drukować z użyciem tych opcji, wybierz nazwę z listy ustawień.

Funkcje drukowania

Ta sekcja zawiera:

- Drukowanie po obu stronach papieru 108
- Orientacja 109
- Wybór opcji papieru dla drukowania 110
- Drukowanie wielu stron na jednym arkuszu 110
- Drukowanie broszur 110
- Jakość druku 111
- Opcje Obrazu 111
- Drukowanie znaków wodnych 111
- Skalowanie 112
- Drukowanie odbić lustrzanych 113
- Drukowanie specjalnych typów prac 113

Drukowanie po obu stronach papieru

Drukowanie dokumentu dwustronnego

Jeżeli drukarka obsługuje funkcję automatycznego drukowania dwustronnego, opcje określane są w sterowniku drukarki. Sterownik ten wykorzystuje ustawienia dla poziomego lub pionowego ułożenia strony podczas drukowania dokumentu.

Uwaga: Upewnij się, że format i gramatura papieru są obsługiwane. Aby uzyskać szczegółowe informacje, zobacz Obsługiwane rozmiary i gramatura papieru dla automatycznego drukowania dwustronnego na stronie 88.

Konfigurowanie drukowania jednostronnego

Aby ustawić drukowanie jednostronne jako ustawienie domyślne:

1. Przejdź do listy drukarek komputera.
2. Z okna Drukarki i faksy wybierz drukarkę, kliknij ją prawym przyciskiem myszy i wybierz opcję **Preferencje drukowania**.
3. Na karcie Opcje drukowania kliknij strzałkę po prawej stronie opcji Drukowanie dwustronne, a następnie wybierz opcję **Drukowanie jednostronne**.
4. Aby zamknąć okno dialogowe Preferencje drukowania, kliknij przycisk **OK**.

Opcje układu strony w druku dwustronnym

Możesz zdefiniować układ strony dla druku dwustronnego, określający w jaki sposób strony będą obracane. Ustawienia te są pomijane podczas korzystania z ustawień orientacji strony w danym programie.

Aby dokonać wyboru drukowania dwustronnego, na karcie Układ strony użyj przycisku strzałki w lewym dolnym narożniku okienka podglądu. Układ strony na karcie Opcje dokumentu.

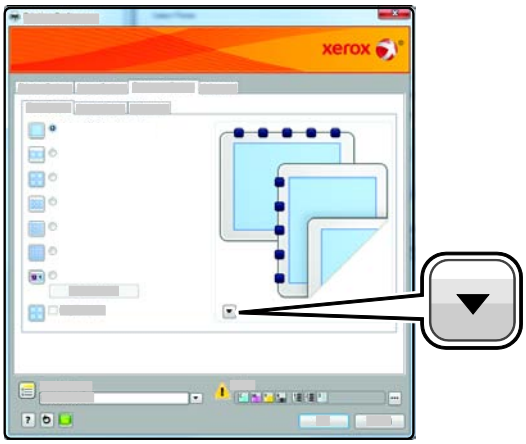

- Opcja **Jednostronne drukowanie** drukuje na jednej stronie nośnika. Skorzystaj z tej opcji podczas drukowania na kopertach, etykietach i innych nośnikach, na których nie można drukować dwustronnie.
- **Dwustronne drukowanie** drukuje prace po obu stronach arkusza papieru, umożliwiając oprawianie na dłuższej krawędzi. Poniższe ilustracje pokazują dokumenty wydrukowane odpowiednio w orientacji pionowej i poziomej:

- **Dwustronne drukowanie, obrót wzdłuż krótkiej krawędzi** drukuje po obu stronach arkusza papieru. Obrazy drukowane są w sposób umożliwiający oprawę na krótkiej krawędzi papieru. Poniższe ilustracje pokazują dokumenty wydrukowane odpowiednio w orientacji pionowej i poziomej:

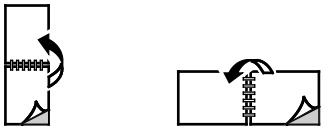

Uwaga: Drukowanie dwustronne stanowi część ustawień trybu Earth Smart.

Aby zmienić domyślne ustawienia sterownika druku, zobacz Ustawianie domyślnych opcji druku w systemie Windows na stronie 105.

Orientacja

Aby wybrać orientację domyślną:

1. Na karcie Zaawansowane kliknij pozycję **Ustawienia zaawansowane**.
2. Kliknij pozycję **Orientacja**. Wybierz opcję:
   - Opcja **Pionowo** obraca papier tak, że tekst i obrazy są drukowane równolegle do krótszej krawędzi papieru.

- Opcja **Poziomo** obraca papier tak, że tekst i obrazy są drukowane równolegle do dłuższej krawędzi papieru.

- Opcja **Obrócone poziomo** obraca papier tak, że zawartość stron jest obracana o 180 stopni, dłuższą krawędzią spodu do góry.

3. Kliknij przycisk **OK**.

Wybór opcji papieru dla drukowania

Istnieją dwie metody wyboru papieru. Możesz pozwolić, aby drukarka wybrała rodzaj papieru, w zależności od wielkości dokumentu, typu papieru i koloru. Oprócz tego możesz również zaznaczyć konkretną tacę z wybranym papierem.

Drukowanie wielu stron na jednym arkuszu

Podczas drukowania wielostronicowego dokumentu można umieścić więcej niż jedną stronę na pojedynczym arkuszu papieru. Drukowanie 1, 2, 4, 6, 9, lub 16 stron odbywa się poprzez wybór liczby stron na arkusz w opcji Strony w arkuszu na karcie Układ strony. Opcja Układ strony znajduje się na karcie Opcje dokumentu.

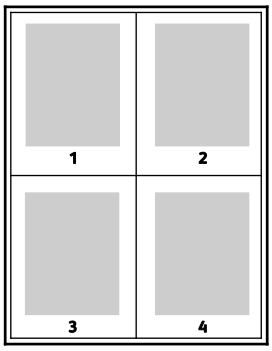

Drukowanie broszur

Korzystając z funkcji drukowania dwustronnego można wydrukować dokument w formie niewielkiej broszury. Broszury mogą być tworzone przy użyciu każdego rozmiaru papieru, który pozwala na drukowanie dwustronne. Sterownik automatycznie zmniejszy obraz każdej strony i wydrukuje cztery strony na arkusz papieru (dwie na każdą stronę). Strony są drukowane we właściwej kolejności, więc można je złożyć i zszyć w celu utworzenia broszury.

Podczas drukowania broszur z wykorzystaniem języka PostScript lub sterownika dla komputerów Macintosh można określić odstęp i korektę marginesu.

- **Gutter (Odstęp)** — określa poziomą odległość (w punktach) pomiędzy obrazami strony. Punkt to 0,35 mm (1/72 cala).
- **Creep (Pełzanie)** — inaczej korekta marginesu, określa jak bardzo obrazy stron są przesuwane na zewnątrz (w dziesiątych częściach punktu). Kompensuje to grubość złożonego papieru, który po złożeniu spowodowałby nieznaczne przesunięcie obrazów na zewnątrz. Można wybrać wartość od 0 do 1 punktu.

Odstęp	Korekta marginesu
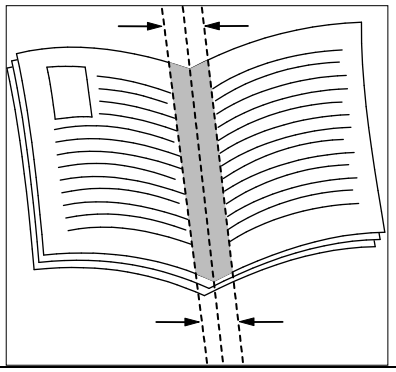	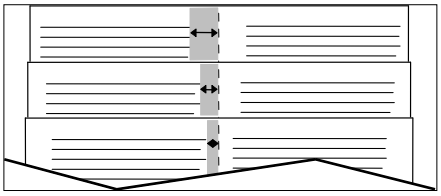

Jakość druku

Tryby jakości druku:

- Tryb standardowej jakości druku: 600 x 600 dpi
- Tryb ulepszonej jakości druku: 600 x 600 x 5 dpi (1200 x 1200 ulepszona jakość obrazu)
- Tryb jakości druku fotograficznego: 600 x 600 x 5 dpi (1200 x 1200 ulepszona jakość obrazu)

  Uwaga: Rozdzielczość druku jest określona tylko w przypadku sterowników drukarki PostScript. Jedynym trybem jakości druku dla opcji PCL jest Ulepszony.

Opcje Obrazu

Opcje obrazu pozwalają kontrolować sposób wykorzystywania kolorów podczas drukowania dokumentów. Język PostScript oraz sterowniki dla komputerów Macintosh zapewniają szeroką gamę opcji sterowania i korygowania kolorów dostępnych na karcie Opcje obrazu.

Aby przekształcić wszystkie kolory w dokumencie do postaci czarno-białej lub odcieni szarości, wybierz **Konwersja Xerox na czarno biały**.

Drukarka zapewnia następujące opcje korekty kolorów:

- **Automatic Color (Kolor automatyczny)** — najlepsza korekcja kolorów dla tekstu, grafiki i fotografii. Firma Xerox zaleca to ustawienie.
- **Jaskrawy kolor** produkuje jaśniejsze i bardziej nasycone kolory.

Drukowanie znaków wodnych

Znak wodny to specjalny tekst, który może być wydrukowany w poprzek jednej lub większej liczby stron. Przykładowo, możesz dodać słowa tj. kopia, szkic, poufne, zamiast stemplowania dokumentu przed jego rozpowszechnieniem.

Aby drukować znak wodny:

1. W sterowniku drukarki kliknij kartę **Opcje dokumentu**.
2. W menu zaznacz znak wodny. Możesz wybrać spomiędzy dostępnych znaków wodnych lub utworzyć własny. Za pomocą tego menu można także zarządzać znakami wodnymi.
3. W obszarze Tekst wybierz opcję:
   - W przypadku opcji **Tekst** wprowadź tekst w polu, a następnie określ czcionkę i kolor.
   - W przypadku opcji **Stempel godziny** określ opcje daty i godziny, a następnie określ czcionkę i kolor.
   - W przypadku opcji **Zdjęcie**, kliknij ikonę Przeglądaj, aby zlokalizować zdjęcie. Podaj opcję skalowania, określającą rozmiar zdjęcia w stosunku do oryginalnego obrazu.
4. Określ kąt i położenie znaku wodnego.
5. W opcji **Warstwy** wybierz sposób drukowania znaku wodnego:
   - Opcja **Drukuj w tle** pozwala wydrukować znak wodny, znajdujący się za tekstem i grafiką dokumentu.
   - Opcja **Drukuj na równi** pozwala wydrukować znak wodny na równi z tekstem i grafiką dokumentu. Znak będzie przezroczysty, tzn. będzie widać również treść dokumentu.
   - Opcja **Drukuj na pierwszym planie** pozwala wydrukować znak wodny, znajdujący się przed tekstem i grafiką dokumentu.
6. Kliknij opcję **Strony**, a następnie wybierz strony, na których ma zostać wydrukowany znak wodny:
   - Opcja **Drukuj na wszystkich stronach** pozwala umieścić znak wodny w całym dokumencie.
   - Opcja **Drukuj tylko na pierwszej stronie** sprawia, że znak wodny pojawi się wyłącznie na początku dokumentu.
7. Jeżeli jako znak wodny zostało wybrane zdjęcie, określ jasność obrazu.
8. Kliknij przycisk **OK**.

Skalowanie

Skalowanie pozwala zmniejszyć lub powiększyć oryginalny dokument, aby dopasować wydruk do wybranego formatu papieru. W systemie Windows Opcje skali znajdują się sterowniku drukarki w polu Papier na karcie Opcje drukowania.

Aby przejść do Opcji skali, kliknij strzałkę po prawej stronie pola Papier, a następnie wybierz opcję **Inne rozmiary**.

- Opcja **Brak skalowania** nie zmienia rozmiaru obrazu strony drukowanej na papierze wyjściowym, a w polu skali wyświetlana jest wartość 100%. Jeśli rozmiar oryginału przekracza rozmiar wyjściowy, obraz strony zostanie przycięty. Jeśli rozmiar oryginału jest mniejszy niż od rozmiaru wyjściowego, wokół obrazu strony pozostanie wolna przestrzeń.
- Opcja **Skalowanie automatyczne** skaluje dokument do wymiaru wybranego w pozycji Rozmiar papieru wyjściowego. Wartość skalowania wyświetlana jest (w procentach) w polu poniżej przykładowego obrazu.
- **Skalowanie ręczne** skaluje dokument zgodnie z wartością wprowadzoną w polu skali (w procentach), które znajduje się poniżej podglądu obrazu.

Drukowanie odbić lustrzanych

Jeśli sterownik PostScript jest zainstalowany, można drukować lustrzane odbicia stron. Obrazy są odbijane lustrzanie w lewo lub w prawo podczas druku.

Drukowanie specjalnych typów prac

Funkcja specjalnych typów prac umożliwia wysłanie pracy z komputera i wydrukowanie jej z poziomu panelu sterowania. W sterowniku drukarki wybierz specjalne typy prac na karcie Opcje drukowania w obszarze Typ pracy.

Uwaga: Specjalne typy prac są zapisane w pamięci drukarki i zostają usunięte po wyłączeniu zasilania drukarki. Aby trwale zapisać specjalne typy zadań, niezbędne jest zainstalowanie opcjonalnego zestawu produktywności.

Zapisane prace

Zapisane prace to dokumenty wysłane do drukarki i zapisane na niej do użycia w przyszłości.

Uwaga: Ta funkcja jest dostępna tylko w drukarkach z zainstalowanym opcjonalnym zestawem produktywności.

Aby zwolnić zapisaną pracę:

1. Aby uzyskać dostęp do menu Funkcje Walk-Up, kliknij przycisk strzałki **w lewo**.
2. Przejdź do opcji **Zapisane prace**, a następnie naciśnij przycisk **OK**.
3. Przejdź do swojej nazwy użytkownika, następnie naciśnij przycisk **OK**.
4. Przejdź do żądanej pracy, a następnie naciśnij przycisk **OK**.
5. Wybierz opcję. Jeśli wybrano opcję **Drukuj i zapisz**, określ liczbę prac drukowania.

Zabezpieczone drukowanie

Zabezpieczone drukowanie pozwala przypisać hasło numeryczne (1-12 cyfr) do pracy drukowania, która zostanie wysłana do drukarki. Praca zostanie wstrzymana, dopóki użytkownik nie wpisze odpowiedniego hasła na panelu sterowania.

Uwagi:

- Ta funkcja jest dostępna tylko w drukarkach z zainstalowanym opcjonalnym zestawem produktywności.
- Jeżeli panel sterowania jest niepodświetlony, naciśnij dwukrotnie przycisk **Oszczędzania energii**.
- Do poruszania się po menu użyj przycisków ze strzałkami **W górę** lub **W dół**.

Aby rozpocząć drukowanie zabezpieczone:

1. Aby uzyskać dostęp do menu Funkcje Walk-Up, kliknij przycisk strzałki **w lewo**.
2. Przejdź do opcji **Druk zabezpieczony**, a następnie naciśnij przycisk **OK**.
3. Przejdź do swojej nazwy użytkownika, następnie naciśnij przycisk **OK**.
4. Aby wprowadzić kod dostępu, użyj przycisków strzałek, następnie naciśnij przycisk **OK**.
5. Przejdź do żądanej pracy, a następnie naciśnij przycisk **OK**.
6. Wybierz opcję. Jeśli wybrano opcję **Drukuj i zapisz**, określ liczbę prac drukowania.

Używanie rozmiarów specjalnych papieru

Ta sekcja zawiera:

- Definiowanie rozmiarów papieru specjalnego 114
- Tworzenie i zapisywanie niestandardowych rozmiarów papieru 114
- Drukowanie na niestandardowych rozmiarach papieru 115

Drukarka Drukarka kolorowa Phaser 6600 drukuje na specjalnych rozmiarach papieru mieszczących się w minimalnym i maksymalnym zakresie rozmiarów obsługiwanych przez drukarkę.

Definiowanie rozmiarów papieru specjalnego

Aby drukować na specjalnym rozmiarze papieru, zdefiniuj szerokość i długość papieru w sterowniku drukarki oraz na panelu sterowania drukarki. Ustawiając rozmiar papieru upewnij się, że podane wymiary zgadzają się z papierem umieszczonym w tacy. Ustawienie nieprawidłowego rozmiaru może spowodować błąd drukarki. Jeśli drukowanie jest wykonywane ze sterownika na komputerze, ustawienia skonfigurowane na panelu sterowania drukarki są zastępowane przez ustawienia sterownika drukarki.

Tworzenie i zapisywanie niestandardowych rozmiarów papieru

Do wydruków na papierze niestandardowym można używać dowolnej tacy papieru. Ustawienia niestandardowego rozmiaru papieru są zapisane w sterowniku drukarki i są dostępne we wszystkich aplikacjach.

Aby uzyskać informacje na temat rozmiarów papieru obsługiwanych przez poszczególne tace, patrz Obsługiwane niestandardowe rozmiary papieru na stronie 89.

Aby utworzyć i zapisać rozmiar niestandardowy w systemie Windows:

1. Kliknij kartę **Opcje drukowania** sterownika drukarki.
2. Kliknij strzałkę w dół po prawej stronie pola Paper (Papier), a następnie kliknij opcję **Other Size (Inny rozmiar)** > **Output Paper Size (Rozmiar papieru wyjściowego)** > **New (Nowy)**.
3. W oknie Nowy rozmiar niestandardowy papieru wpisz długość i szerokość, następnie zaznacz jednostkę miary.
4. Wpisz nazwę nowego rozmiaru i kliknij przycisk **OK**, aby go zapisać.
5. Kliknij przycisk **OK**.

Aby utworzyć i zapisać rozmiar niestandardowy dla komputerów Macintosh:

1. W aplikacji kliknij menu **Plik** > **Ustawienia strony**.
2. Kliknij **Paper Sizes (Rozmiary papieru)**, a następnie **Manage Paper Sizes (Zarządzaj rozmiarem papieru)**.
3. Aby dodać nowy rozmiar kliknij ikonę (+) w oknie zarządzania rozmiarami papieru.
4. Kliknij dwukrotnie opcję **Untitled (Bez nazwy)**, a następnie wpisz nazwę dla nowego rozmiaru.
5. Wpisz długość i szerokość nowego rozmiaru.
6. Wykorzystaj strzałki z prawej strony pola Non-Printable Area (Obszar niezadrukowany) i zaznacz właściwą drukarkę na liście. Możesz również ustawić wartości wszystkich marginesów w części Marginesy użytkownika.
7. Aby zapisać ustawienia, kliknij przycisk **OK**.

Drukowanie na niestandardowych rozmiarach papieru

Uwaga: Przed rozpoczęciem drukowania na papierze o niestandardowym rozmiarze, za pomocą funkcji Niestandardowe rozmiary papiery we właściwościach drukarki zdefiniuj rozmiar niestandardowy. Aby uzyskać szczegółowe informacje, zobacz Definiowanie rozmiarów papieru specjalnego na stronie 114.

Drukowanie na papierze o niestandardowym rozmiarze w systemie Windows

1. Załaduj papier specjalny do tacy. Aby uzyskać szczegółowe informacje, patrz Wkładanie papieru na stronie 90.
2. W danej aplikacji kliknij opcję **Plik** > **Drukuj**, a następnie wybierz drukarkę.
3. W oknie dialogowym Drukowanie kliknij opcję **Właściwości**.
4. Na karcie Opcje drukowania wybierz żądany rozmiar niestandardowy z listy rozwijanej **Papier**.

   Uwaga: Drukując na niestandardowym rozmiarze papieru, zdefiniuj wcześniej niestandardowy rozmiar we właściwościach drukarki.

5. Z listy rozwijanej Inny typ wybierz typ papieru.
6. Ustaw inne niezbędne opcje, a następnie kliknij przycisk **OK**.
7. W oknie dialogowym Drukowanie kliknij przycisk **OK**, aby rozpocząć drukowanie.

Drukowanie na papierze o niestandardowym rozmiarze w systemie Macintosh

1. Włóż papier o niestandardowym rozmiarze. Aby uzyskać szczegółowe informacje, patrz Wkładanie papieru na stronie 90.
2. W aplikacji kliknij menu **Ustawienia strony**.
3. Z rozwijanej listy Rozmiaru papieru wybierz niestandardowy rozmiar papieru.
4. Kliknij przycisk **OK**.
5. W aplikacji kliknij menu **Drukuj**.
6. Kliknij przycisk **OK**.

Konserwacja 6

Ten rozdział zawiera:

- Czyszczenie drukarki 118
- Regulacje i czynności konserwacyjne 128
- Zamawianie materiałów eksploatacyjnych 136
- Zarządzanie drukarką 139
- Przenoszenie drukarki 140

Czyszczenie drukarki

Ta sekcja zawiera:

- Ogólne środki ostrożności 118
- Czyszczenie elementów zewnętrznych..... 118
- Czyszczenie wnętrza drukarki 119

Ogólne środki ostrożności

PRZESTROGA: Do czyszczenia drukarki nie wolno wykorzystywać żrących rozpuszczalników ani środków czyszczących w aerozolu. Nie wolno wylewać płynów na żadną z powierzchni. Materiałów eksploatacyjnych i czyszczących należy używać zgodnie z instrukcjami w tej dokumentacji.

OSTRZEŻENIE: Wszystkie środki czyszczące należy przechowywać poza zasięgiem dzieci.

OSTRZEŻENIE: Do czyszczenia zewnętrznych i wewnętrznych części drukarki nie należy używać sprężonego powietrza. Niektóre tego typu środki zawierają mieszankę wybuchową i nie są przeznaczone do czyszczenia urządzeń elektrycznych. Korzystanie z takich środków zwiększa zagrożenie w postaci wybuchu i pożaru.

OSTRZEŻENIE: Nie wolno zdejmować pokryw lub osłon przykręconych za pomocą śrub. Nie można konserwować ani naprawiać części znajdujących się pod tymi pokrywani i osłonami. Proszę wykonywać żadnych procedur konserwacyjnych, które nie zostały opisane w dokumentacji dostarczonej wraz z drukarką.

OSTRZEŻENIE: Wewnętrzne części drukarki mogą się nagrzewać. Należy zachować ostrożność, gdy drzwi lub pokrywy są otwarte.

- Na drukarce nie wolno umieszczać żadnych przedmiotów.
- Nie wolno pozostawiać pokryw i drzwi otwartych, gdy nie jest to niezbędne, a zwłaszcza w dobrze oświetlonych miejscach. Działanie światła może uszkodzić zespoły obrazujące.
- Nie wolno otwierać pokryw i drzwi podczas drukowania.
- Nie wolno przechylać drukarki podczas jej używania.
- Nie wolno dotykać kontaktów elektrycznych lub przekładni. Może to spowodować uszkodzenie drukarki i obniżenie jakości wydruku.
- Przed podłączeniem drukarki należy umieścić na swoim miejscu wszystkie części wyjęte podczas czyszczenia.

Czyszczenie elementów zewnętrznych

Czyścić zewnętrzną obudowę drukarki raz w miesiącu.

- Wycierać tacę papieru, tacę wyjściową, panel sterowania i inne części wilgotną, miękką szmatką.
- Po czyszczeniu wytrzeć suchą, miękką szmatką.
- W przypadku silnego zabrudzenia polać szmatkę niewielką ilością łagodnego detergentu i delikatnie zetrzeć plamę.

PRZESTROGA: Nie należy bezpośrednio spryskiwać drukarki detergentem. Płynny detergent może dostać się przez szczeliny do jej wnętrza i spowodować problemy. Nigdy nie używać środków czyszczących innych niż woda lub łagodny detergent.

Czyszczenie wnętrza drukarki

Regularnie dokonuj czyszczenia wnętrza drukarki, aby zapobiec powstaniu plam wewnątrz drukarki, które mogą pogorszyć jakość wydruku. Dokonuj czyszczenia wnętrza drukarki każdorazowo przy wymianie zespołu obrazującego.

Po usunięciu zacięć papieru lub wymianie kasety z tonerem należy przed zamknięciem osłon drukarki skontrolować jej wnętrze.

- Wyjmij pozostałe fragmenty papieru lub zanieczyszczenia. Aby uzyskać szczegółowe informacje, zobacz Usuwanie zacięć papieru na stronie 149.
- Usuń pył lub plamy suchą, czystą szmatką.

OSTRZEŻENIE: Nigdy nie dotykaj obszaru z etykietą na rolce grzewczej w urządzeniu utrwalającym, ani miejsc w pobliżu. Może dojść do poparzenia. Jeśli rolki grzewczej jest zawinięty arkusz papieru, nie próbuj go natychmiast usuwać. Natychmiast wyłącz drukarkę i poczekaj 40 minut na ostygnięcie urządzenia utrwalającego. Spróbuj usunąć zacięcie, gdy drukarka ostygnie.

Czyszczenie soczewek lasera

Jeżeli na wydrukach pojawiają się plamy lub jasne paski w ramach jednego lub większej liczby kolorów, skorzystaj z poniższych instrukcji, aby wyczyścić soczewki lasera.

OSTRZEŻENIE: Jeżeli przypadkowo toner zetknie się z ubraniem, należy go delikatnie i możliwie najdokładniej zetrzeć. Jeżeli część toneru pozostanie na ubraniu, należy go zmyć chłodną, nie gorącą wodą. Jeśli toner zetknie się ze skórą, należy go zmyć chłodną wodą i łagodnym mydłem. W przypadku dostania się toneru do oczu należy przemyć je natychmiast zimną wodą i skontaktować się z lekarzem.

1. Wyłącz drukarkę.

PRZESTROGA: Jeżeli opcjonalny Zestaw produktywności (twardy dysk) nie jest zainstalowany, przed wyłączeniem drukarki upewnij się, że dioda LED gotowości jest wyłączona. Gdy drukarka jest wyłączona dane znajdujące się w pamięci są kasowane.

2. Otwórz drzwi boczne.

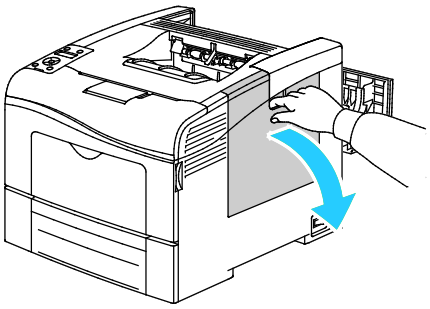

3. Aby odblokować pojemnik na zużyty toner, obróć dźwignię pojemnika na zużyty toner o 90 stopni w lewo.

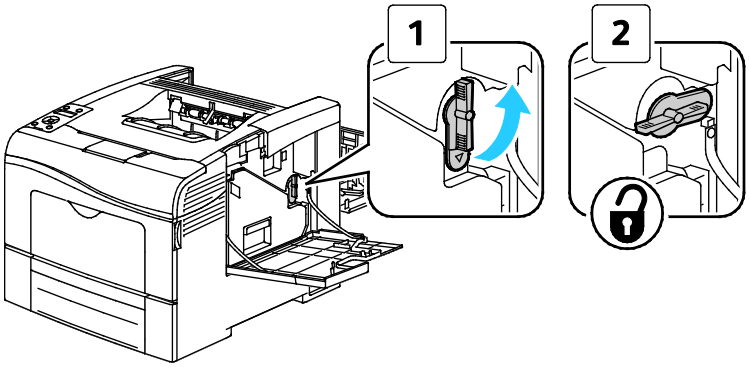

4. Chwyć rączkę pojemnika na zużyty toner, a następnie wysuń go. Aby zapobiec rozsypaniu się toneru, otwory muszą być cały czas skierowane w górę.

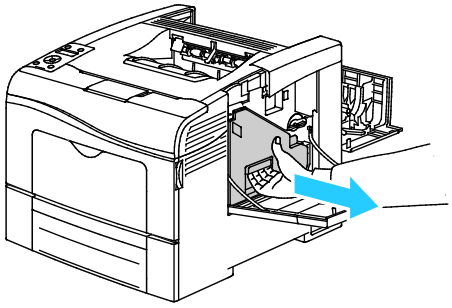

Uwagi:

- Uważaj, aby nie rozlać toneru podczas prac konserwacyjnych z pojemnikiem na zużyty toner.
- Po usunięciu pojemnika na zużyty toner, nie dotykaj części ukazanej na następującej ilustracji.

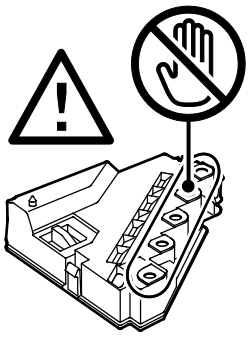

5. Umieść pojemnik na zużyty toner na płaskiej powierzchni.

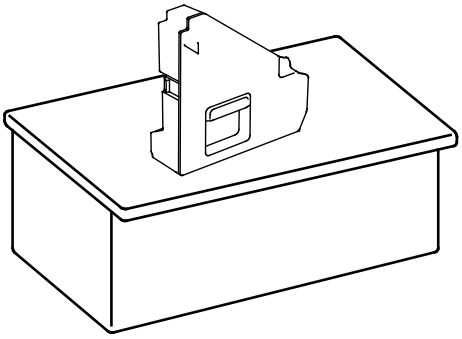

PRZESTROGA: Aby uniknąć rozsypania toneru lub nieprawidłowego działania, nie kładź pojemnika na zużyty toner na boku.

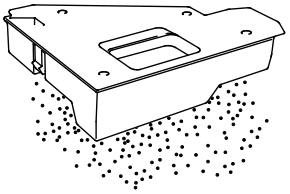

6. Wyjmij pałeczkę czyszczącą ze środka drukarki.

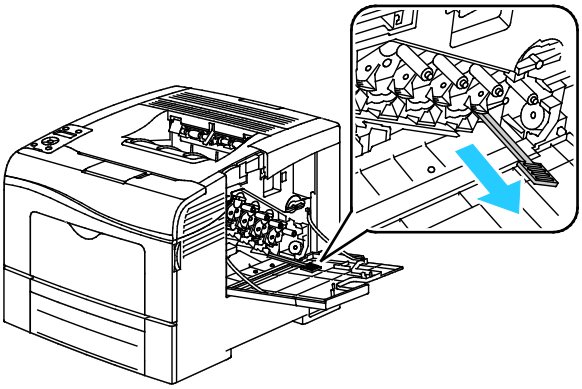

7. Wprowadź pałeczkę czyszczącą do jednego z czterech otworów do czyszczenia do momentu kliknięcia, a następnie wyciągnij pałeczkę. Powtórz tę czynność dwa razy.

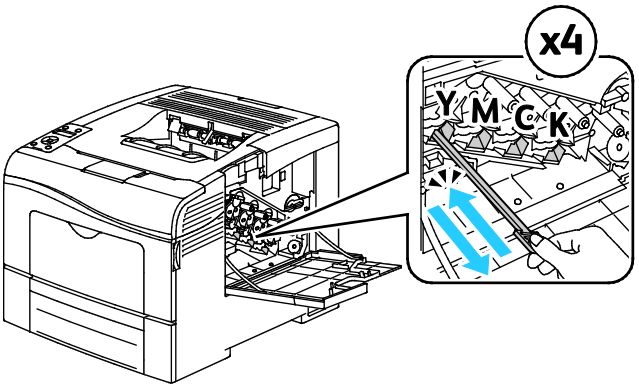

8. Powtórz tę czynność w otworach trzech pozostałych gniazd.
9. Odłóż pałeczkę czyszczącą na miejsce.

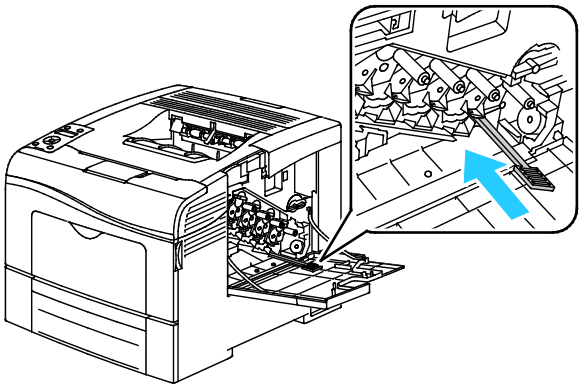

10. Włóż pojemnik na zużyty toner z powrotem na miejsce.

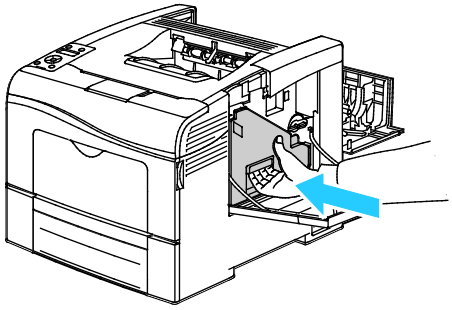

Uwaga: Jeżeli nie można odpowiednio dopasować pojemnika na zużyty toner, upewnij się że pasek jest włożony do końca.

11. Aby zablokować pojemnik na zużyty toner, obróć dźwignię pojemnika na zużyty toner o 90 stopni w prawo.

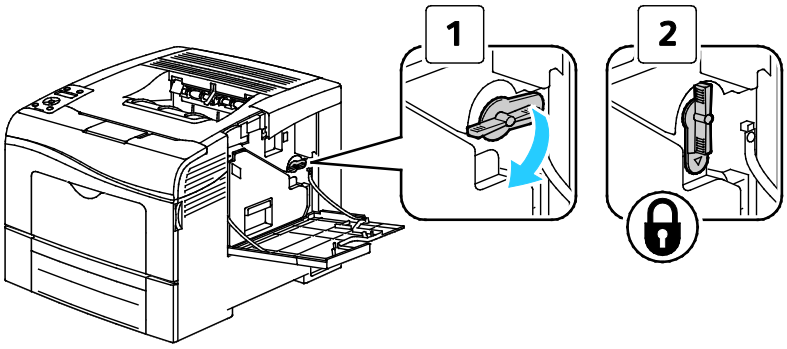

12. Zamknij drzwiczki boczne.

Czyszczenie czujnika gęstości tonera kolorowego

1. Wyłącz drukarkę.

PRZESTROGA: Jeżeli opcjonalny Zestaw produktywności (twardy dysk) nie jest zainstalowany, przed wyłączeniem drukarki upewnij się, że dioda LED gotowości jest wyłączona. Gdy drukarka jest wyłączona dane znajdujące się w pamięci są kasowane.

2. Naciśnij w dół zatrzask tylnych drzwi i otwórz drzwi.

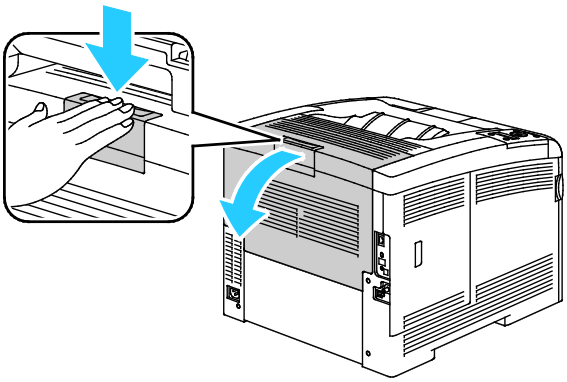

3. Otwórz drzwi boczne.

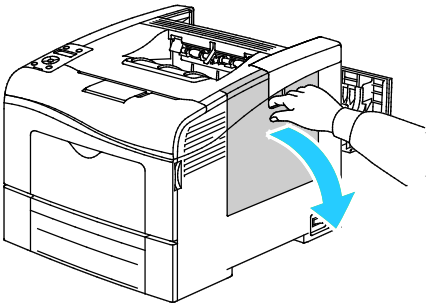

4. Aby odblokować pojemnik na zużyty toner, obróć dźwignię pojemnika na zużyty toner o 90 stopni w lewo.

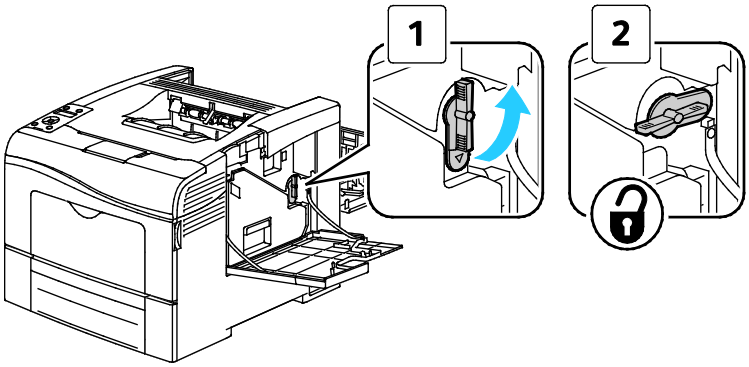

5. Chwyć rączkę pojemnika na zużyty toner, a następnie wysuń go. Aby zapobiec rozsypaniu się toneru, otwory muszą być cały czas skierowane w górę.

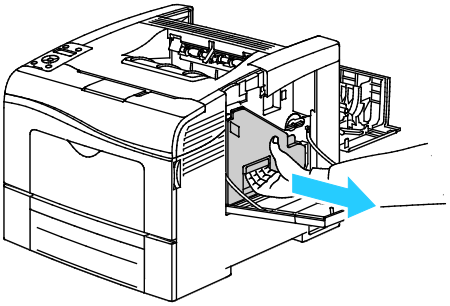

Uwagi:

- Uważaj, aby nie rozlać toneru podczas prac konserwacyjnych z pojemnikiem na zużyty toner.
- Po usunięciu pojemnika na zużyty toner, nie dotykaj części ukazanej na następującej ilustracji.

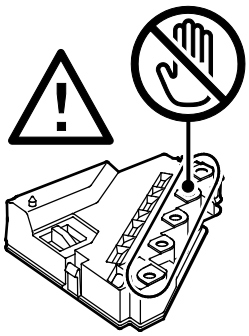

6. Umieść pojemnik na zużyty toner na płaskiej powierzchni.

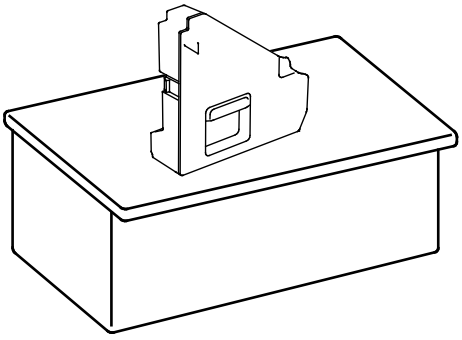

PRZESTROGA: Aby uniknąć rozsypania toneru lub nieprawidłowego działania, nie kładź pojemnika na zużyty toner na boku.

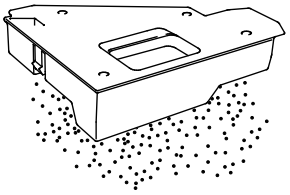

7. Otwórz górną pokrywę.

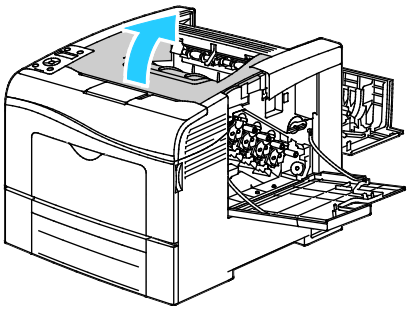

8. Włóż palce w otwory po obu stronach modułu taśmy transferowej, następnie wyciągnij go.

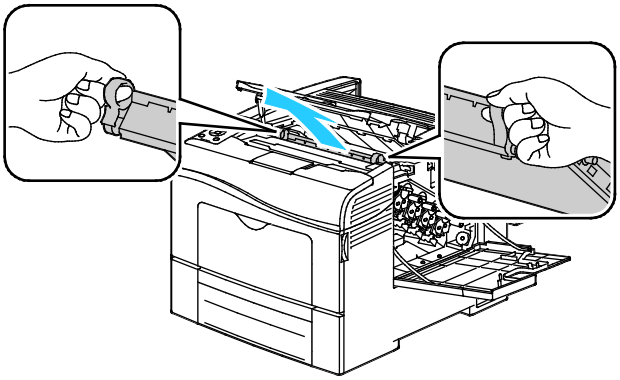

9. Za pomocą suchego bawełnianego wacika wyczyść czujniki gęstości tonera kolorowego.

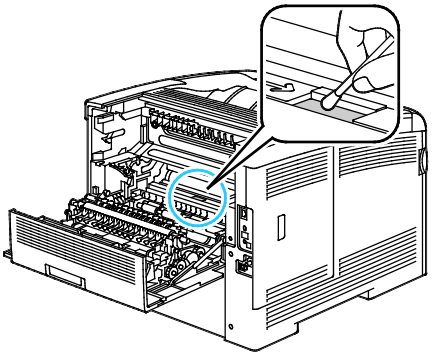

10. Włóż ponownie taśmę do drukarki.

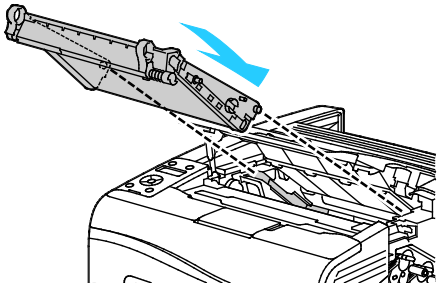

11. Zamknij pokrywę górną.

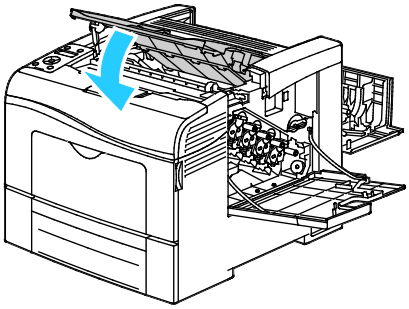

12. Włóż pojemnik na zużyty toner z powrotem na miejsce.

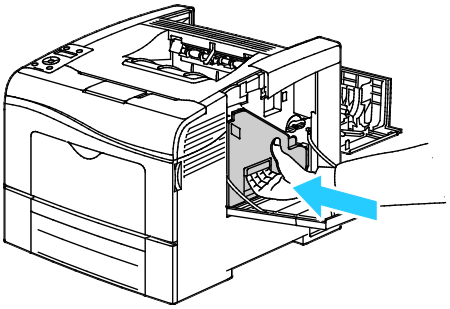

Uwaga: Jeżeli nie można odpowiednio dopasować pojemnika na zużyty toner, upewnij się że pasek jest włożony do końca.

13. Aby zablokować pojemnik na zużyty toner, obróć dźwignię pojemnika na zużyty toner o 90 stopni w prawo.

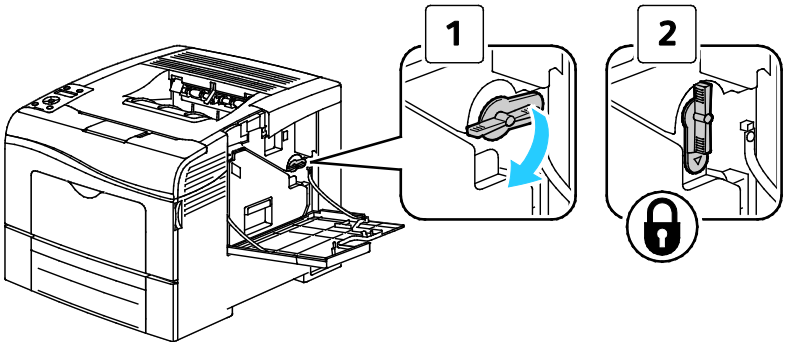

14. Zamknij drzwiczki boczne.

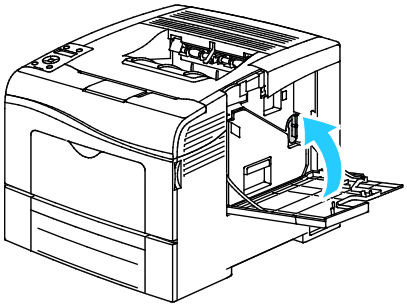

15. Zamknij tylne drzwi.

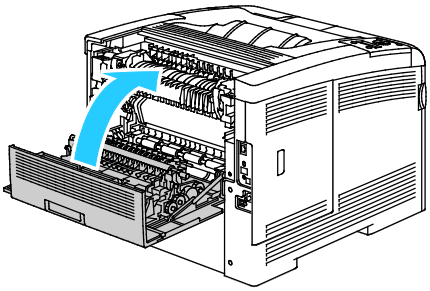

Regulacje i czynności konserwacyjne

Ta sekcja zawiera:

- Rejestracja kolorów 128
- Sprawdzanie wersji oprogramowania sprzętowego 130
- Dopasowywanie typu papieru 130
- Regulowanie modułu pasa transferowego 131
- Regulowanie rolki transferowej 131
- Regulowanie urządzenia utrwalającego 132
- Resetowanie do wartości domyślnych 132
- Inicjowanie licznika druku 133
- Resetowanie modułu transferowego 133
- Czyszczenie historii prac 134
- Dostosowywanie do wysokości nad poziomem morza 134

Rejestracja kolorów

Drukarka automatycznie koryguje rejestrację koloru, gdy funkcja automatycznej korekty jest włączona. Rejestrację koloru możesz ręcznie skorygować w dowolnym czasie również ręcznie, gdy drukarka nie drukuje. Wykonaj korektę rejestracji kolorów za każdym razem, gdy drukarka zostanie przesunięta. Jeżeli pojawią się problemy z drukowaniem, skoryguj rejestrację kolorów.

Ustawianie Automatycznej Rejestracji Kolorów

1. Na panelu sterowania drukarki naciśnij przycisk **Menu**.

   Uwaga: Do poruszania się po menu użyj przycisków ze strzałkami **W górę** lub **W dół**.

2. Przejdź do opcji **Ustawienia administratora**, a następnie naciśnij przycisk **OK**.
3. Przejdź do opcji **Narzędzia serwisowe**, a następnie naciśnij przycisk **OK**.
4. Wybierz opcję **Auto korekta rej.**, a następnie naciśnij przycisk **OK**.
5. Wybierz opcję **Wł.**, a następnie naciśnij przycisk **OK**.

Wykonywanie automatycznej korekty rejestracji kolorów

Automatyczna korekta rejestracji kolorów następuje za każdym razem, gdy instalowany jest nowy wkład toneru. W razie potrzeby tę korektę można przeprowadzić w innym momencie.

Aby wykonać automatyczną rejestrację kolorów:

1. Na panelu sterowania drukarki naciśnij przycisk **Menu**.

   Uwaga: Do poruszania się po menu użyj przycisków ze strzałkami **W górę** lub **W dół**.

2. Przejdź do opcji **Ustawienia administratora**, a następnie naciśnij przycisk **OK**.
3. Przejdź do opcji **Narzędzia serwisowe**, a następnie naciśnij przycisk **OK**.
4. Przejdź do obszaru **Color Reg Adjust** (Regulacja wyrównania kolorów), następnie naciśnij przycisk **OK**.
5. Aby drukarka wykonała automatyczne wyrównywanie kolorów, przejdź do części **Auto Correct** (Automatycznie skoryguj), następnie naciśnij przycisk **OK**.
6. Gdy pojawi się monit **Czy na pewno?**, naciśnij przycisk strzałki **w górę** lub **w dół**, aby wybrać pozycję **Tak**, a następnie naciśnij przycisk **OK**.
7. Aby rozpocząć kalibrację, naciśnij przycisk **OK**.

Wykonywanie ręcznej korekty rejestracji kolorów

Funkcja Wyrównanie kolorów dostosowuje drukarkę, aby korygować wydruki rozmazane, nieostre lub z obwódkami.

Aby wykonać rejestrację kolorów:

1. Na panelu sterowania drukarki naciśnij przycisk **Menu**.

   Uwaga: Do poruszania się po menu użyj przycisków ze strzałkami **W górę** lub **W dół**.

2. Przejdź do opcji **Ustawienia administratora**, a następnie naciśnij przycisk **OK**.
3. Przejdź do opcji **Narzędzia serwisowe**, a następnie naciśnij przycisk **OK**.
4. Aby wydrukować wykres wyrównywania, przejdź do opcji **Color Reg Chart** (Wykres wyrównywania kolorów), a następnie naciśnij dwukrotnie przycisk **OK**.
5. Gdy pojawi się monit **Czy na pewno?**, naciśnij przycisk strzałki **w górę** lub **w dół**, aby wybrać pozycję **Tak**, a następnie naciśnij przycisk **OK**.
6. Rozpoczynając od lewej strony linii kalibracyjnych, w każdej grupie zaznacz kółkiem linię, w której paski koloru są ustawione równo z przyległymi paskami czarnymi.

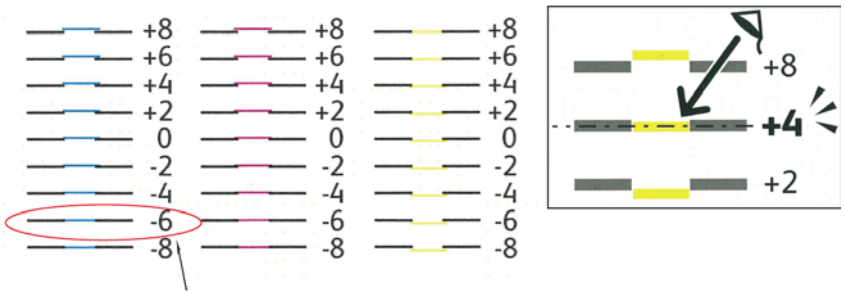

7. Powtórz tę czynność dla linii kalibracji po prawej stronie: RY, RM oraz RC.
8. Ustaw prostą krawędź pośrodku białej strefy na każdym z wykresów PY, PM i PC. Zaznacz kółkiem cyfrę na końcu każdego wykresy, która odpowiada środkowi białej strefy.

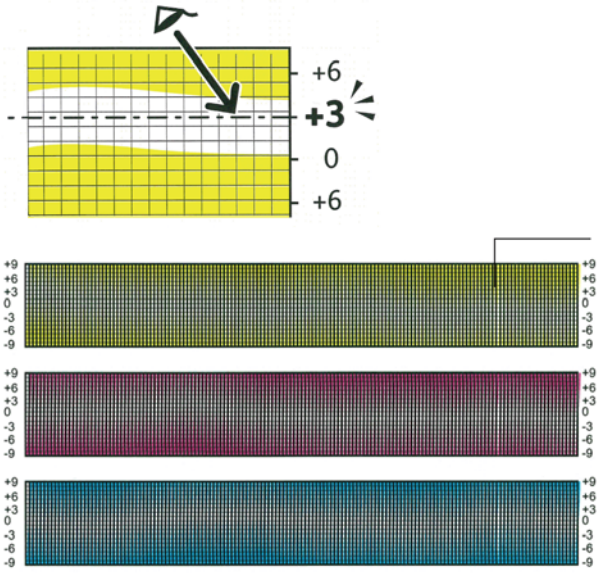

9. Przejdź do opcji **Podaj numer**.
10. Aby wprowadzić wartości każdego z pól LY, LM i LC, użyj przycisków strzałki **w górę** lub **w dół**. Określ wartość zgodnie z zaznaczeniami, następnie naciśnij przycisk **OK**.
11. Powtórz krok 9, by wprowadzić wartości dla każdego pola RY, RM i RC oraz każdego pola PY, PM i PC.
12. Wydrukuj kolejną Kartę rejestracji, a następnie powtarzaj proces aż do zakończenia korekt rejestracji kolorów.

Sprawdzanie wersji oprogramowania sprzętowego

1. Na panelu sterowania drukarki naciśnij przycisk **Menu**.

   Uwaga: Do poruszania się po menu użyj przycisków ze strzałkami **W górę** lub **W dół**.
2. Przejdź do opcji **Ustawienia administratora**, a następnie naciśnij przycisk **OK**.
3. Przejdź do opcji **Narzędzia serwisowe**, a następnie naciśnij przycisk **OK**.
4. Przejdź do opcji **F/W Version**, a następnie naciśnij przycisk **OK**.

   W wierszu na dole ekranu zostanie wyświetlona wersja oprogramowania sprzętowego.
5. Ayb powrócić do menu Service Tools (Narzędzia usług), naciśnij przycisk ze strzałką **wstecz**, lub aby powrócić do menu głównego, naciśnij przycisk **Menu**.

Dopasowywanie typu papieru

Użyj funkcji Dopasuj typ papieru, aby uwzględnić grubość papieru danego typu. Jeśli drukowany obraz jest zbyt jasny, użyj wyższej wartości ustawienia dla używanego papieru. Jeśli drukowany obraz jest cętkowany lub pokryty plamami, zmniejsz wartość ustawienia dla używanego papieru.

Aby dopasować typ papieru:

1. Na panelu sterowania drukarki naciśnij przycisk **Menu**.

   Uwaga: Do poruszania się po menu użyj przycisków ze strzałkami **W górę** lub **W dół**.

2. Przejdź do opcji **Ustawienia administratora**, a następnie naciśnij przycisk **OK**.
3. Przejdź do opcji **Narzędzia serwisowe**, a następnie naciśnij przycisk **OK**.
4. Wybierz opcję **Dopasuj typ papieru**, a następnie naciśnij przycisk **OK**.
5. Wybierz opcję **Zwykły** lub **Etykieta**, a następnie naciśnij przycisk **OK**.
6. Wybierz opcję **Lekki** lub **Ciężki**, a następnie naciśnij przycisk **OK**.
7. Ayb powrócić do menu Service Tools (Narzędzia usług), naciśnij przycisk ze strzałką **wstecz**, lub aby powrócić do menu głównego, naciśnij przycisk **Menu**.

Regulowanie modułu pasa transferowego

Funkcja Adjust Transfer Belt Unit (Reguluj moduł pasa transferowego) umożliwia polepszenie jakości druku na wybranych typach papieru.

Aby dostosować moduł pasa transferowego:

1. Na panelu sterowania drukarki naciśnij przycisk **Menu**.

   Uwaga: Do poruszania się po menu użyj przycisków ze strzałkami **W górę** lub **W dół**.

2. Przejdź do opcji **Ustawienia administratora**, a następnie naciśnij przycisk **OK**.
3. Przejdź do opcji **Narzędzia serwisowe**, a następnie naciśnij przycisk **OK**.
4. Przejdź do polecenia **Adjust Transfer Belt** (Reguluj pas transferowy), a następnie naciśnij przycisk **OK**.
5. W obszarze Adjust TransBelt, K Offset (Reguluj pas transferowy, przesunięcie K) naciśnij przycisk **OK**.
6. W obszarze K Offset (Przesunięcie K), aby zwiększyć lub zmniejszyć wartość, użyj przycisku strzałki **w górę** lub **w dół**, następnie naciśnij przycisk **OK**.
7. Naciśnij przycisk strzałki **wstecz**.
8. A obszarze Adjust TransBelt (Reguluj pas transferowy) przejdź do opcji **YMC Offset** (Przesunięcie UMC), a następnie naciśnij przycisk **OK**.
9. W obszarze YMC Offset (Przesunięcie YMC), aby zwiększyć lub zmniejszyć wartości, użyj przycisku strzałki **w górę** lub **w dół**, następnie naciśnij przycisk **OK**.
10. Ayb powrócić do menu Service Tools (Narzędzia usług), naciśnij przycisk ze strzałką **wstecz**, lub aby powrócić do menu głównego, naciśnij przycisk **Menu**.

Regulowanie rolki transferowej

Użyj funkcji Adjust Transfer Roller (Reguluj rolkę transferową), aby określić napięcie rolki transferowej polaryzacji do drukowania na wybranym typie papieru. Jeśli drukowany obraz jest zbyt jasny, zwiększ przesunięcie dla używanego papieru. Jeśli drukowany obraz jest cętkowany lub pokryty plamami, zmniejsz przesunięcie dla używanego papieru.

Aby dostosować rolkę transferową:

1. Na panelu sterowania drukarki naciśnij przycisk **Menu**.

   Uwaga: Do poruszania się po menu użyj przycisków ze strzałkami **W górę** lub **W dół**.

2. Przejdź do opcji **Ustawienia administratora**, a następnie naciśnij przycisk **OK**.
3. Przejdź do opcji **Narzędzia serwisowe**, a następnie naciśnij przycisk **OK**.
4. Wybierz opcję **Adjust TransRoll** (Wyreguluj rolkę transferową), a następnie naciśnij przycisk **OK**.
5. Aby wybrać typ papieru do regulacji, naciśnij przyciski strzałek, a następnie naciśnij przycisk **OK**.
6. Aby zwiększyć lub zmniejszyć przesunięcie, naciśnij przyciski strzałek, a następnie naciśnij przycisk **OK**.
7. Powtórz tę czynność dla każdego typu papieru wymagającego dostosowania.
8. Ayb powrócić do menu Service Tools (Narzędzia usług), naciśnij przycisk ze strzałką **wstecz**, lub aby powrócić do menu głównego, naciśnij przycisk **Menu**.

Regulowanie urządzenia utrwalającego

Użyj funkcji Wyreguluj urządzenie utrwalające, by zapewnić optymalną jakość druku na szerokiej gamie typów papieru. Jeśli toner na wydruku się rozmasuje lub można go zetrzeć z papieru, zwiększ przesunięcie dla używanego papieru. Jeśli na obszarach pokrytych tonerem widać pęcherzyki lub cętki, zmniejsz przesunięcie dla używanego papieru.

Aby dostosować ustawienia urządzenia utrwalającego:

1. Na panelu sterowania drukarki naciśnij przycisk **Menu**.

   Uwaga: Do poruszania się po menu użyj przycisków ze strzałkami **W górę** lub **W dół**.

2. Przejdź do opcji **Ustawienia administratora**, a następnie naciśnij przycisk **OK**.
3. Przejdź do opcji **Narzędzia serwisowe**, a następnie naciśnij przycisk **OK**.
4. Wybierz opcję **Dostosuj nagrzewnicę**, a następnie naciśnij przycisk **OK**.
5. Aby wybrać typ papieru do regulacji, naciśnij przyciski strzałek, a następnie naciśnij przycisk **OK**.
6. Aby zwiększyć lub zmniejszyć przesunięcie, naciśnij przyciski strzałek, a następnie naciśnij przycisk **OK**.
7. Powtórz tę czynność dla każdego typu papieru wymagającego dostosowania.
8. Ayb powrócić do menu Service Tools (Narzędzia usług), naciśnij przycisk ze strzałką **wstecz**, lub aby powrócić do menu głównego, naciśnij przycisk **Menu**.

Resetowanie do wartości domyślnych

Inicjuje ustawienia zapisane w pamięci nieulotnej (NVM), z wyjątkiem ustawień sieciowych. Pamięć NVM przechowuje ustawienia drukarki nawet po wyłączeniu zasilania. Po wykonaniu tej funkcji i ponownym uruchomieniu drukarki wszystkie ustawienia menu zostaną przywrócone do wartości domyślnych.

Aby zresetować do wartości domyślnych:

1. Na panelu sterowania drukarki naciśnij przycisk **Menu**.

   Uwaga: Do poruszania się po menu użyj przycisków ze strzałkami **W górę** lub **W dół**.

2. Przejdź do opcji **Ustawienia administratora**, a następnie naciśnij przycisk **OK**.
3. Przejdź do opcji **Narzędzia serwisowe**, a następnie naciśnij przycisk **OK**.
4. Przejdź do opcji **Reset Defaults** (Resetuj do wartości domyślnych), a następnie naciśnij przycisk **OK**.
5. Gdy pojawi się monit **Czy na pewno?**, naciśnij przycisk strzałki **w górę** lub **w dół**, aby wybrać pozycję **Tak**, a następnie naciśnij przycisk **OK**.
6. Ayb powrócić do menu Service Tools (Narzędzia usług), naciśnij przycisk ze strzałką **wstecz**, lub aby powrócić do menu głównego, naciśnij przycisk **Menu**.

Inicjowanie licznika druku

Licznik druku rejestruje łączną liczbę wydrukowanych stron w zależności od użytkownika i rozmiaru papieru, a także łączną liczbę wydruków. W przypadku każdego użytkownika rejestruje także liczbę arkuszy wydrukowanych w kolorze, tylko w czerni oraz ich sumę. Aby zobaczyć liczbę stron od ostatniego resetowania licznika druku, można wydrukować raport nakładu druku (Print Volume Report), korzystając z funkcji stron informacyjnych. Na koniec każdego cyklu zliczania, można zainicjować licznik drukarki, aby uzyskać dokładne dane dotyczące nakładu drukowanego przez użytkownika.

Aby zainicjować licznik druku:

1. Na panelu sterowania drukarki naciśnij przycisk **Menu**.

   Uwaga: Do poruszania się po menu użyj przycisków ze strzałkami **W górę** lub **W dół**.

2. Przejdź do opcji **Ustawienia administratora**, a następnie naciśnij przycisk **OK**.
3. Przejdź do opcji **Narzędzia serwisowe**, a następnie naciśnij przycisk **OK**.
4. Przejdź do opcji **Init Print Meter** (Inicjuj licznik druku), a następnie naciśnij przycisk **OK**.
5. Gdy pojawi się monit **Czy na pewno?**, naciśnij przycisk strzałki **w górę** lub **w dół**, aby wybrać pozycję **Tak**, a następnie naciśnij przycisk **OK**.
6. Ayb powrócić do menu Service Tools (Narzędzia usług), naciśnij przycisk ze strzałką **wstecz**, lub aby powrócić do menu głównego, naciśnij przycisk **Menu**.

Resetowanie modułu transferowego

Licznik druku rejestruje liczbę stron przetworzonych przez moduł transferowy. Gdy liczba stron jest bliska końca eksploatacji modułu transferowego, zostaje wyświetlony komunikat ostrzegający o bliskiej konieczności wymiany. Po wymianie modułu transferowego należy zresetować moduł transferowy, aby drukarka mogła zliczać strony nowego modułu.

Aby zresetować moduł transferowy:

1. Na panelu sterowania drukarki naciśnij przycisk **Menu**.

   Uwaga: Do poruszania się po menu użyj przycisków ze strzałkami **W górę** lub **W dół**.

2. Przejdź do opcji **Ustawienia administratora**, a następnie naciśnij przycisk **OK**.
3. Przejdź do opcji **Narzędzia serwisowe**, a następnie naciśnij przycisk **OK**.
4. Przejdź do opcji **Reset Trans Unit** (Resetuj moduł transferowy), a następnie naciśnij przycisk **OK**.
5. Gdy pojawi się monit **Czy na pewno?**, naciśnij przycisk strzałki **w górę** lub **w dół**, aby wybrać pozycję **Tak**, a następnie naciśnij przycisk **OK**.
6. Ayb powrócić do menu Service Tools (Narzędzia usług), naciśnij przycisk ze strzałką **wstecz**, lub aby powrócić do menu głównego, naciśnij przycisk **Menu**.

Czyszczenie historii prac

Drukarka przechowuje informacje o poprzednich pracach drukowania, wraz z datą, godziną, typem zadania, nazwą dokumentu, kolorem wydruku, rozmiarem papieru, liczbą stron oraz wynikami. W raporcie historii zadań można wydrukować status do 20 prac. Użyj opcji Clear Job History (Wyczyść historię prac), aby wyczyścić wszystkie prace z listy.

Aby wyczyścić historię prac:

1. Na panelu sterowania drukarki naciśnij przycisk **Menu**.

   Uwaga: Do poruszania się po menu użyj przycisków ze strzałkami **W górę** lub **W dół**.

2. Przejdź do opcji **Ustawienia administratora**, a następnie naciśnij przycisk **OK**.
3. Przejdź do opcji **Narzędzia serwisowe**, a następnie naciśnij przycisk **OK**.
4. Przejdź do opcji **Clear Job History** (Wyczyść historię prac), a następnie naciśnij przycisk **OK**.
5. Gdy pojawi się monit **Czy na pewno?**, naciśnij przycisk strzałki **w górę** lub **w dół**, aby wybrać pozycję **Tak**, a następnie naciśnij przycisk **OK**.
6. Ayb powrócić do menu Service Tools (Narzędzia usług), naciśnij przycisk ze strzałką **wstecz**, lub aby powrócić do menu głównego, naciśnij przycisk **Menu**.

Dostosowywanie do wysokości nad poziomem morza

Dostosuj wysokość nad poziomem morza do miejsca instalacji drukarki za pomocą funkcji Dostosuj wysokość. Jeśli ustawienie wysokości nad poziomem morza jest nieprawidłowe, może dojść do powstania problemów z jakością druku.

Aby dostosować do wysokości nad poziomem morza:

1. Na panelu sterowania drukarki naciśnij przycisk **Menu**.

   Uwaga: Do poruszania się po menu użyj przycisków ze strzałkami **W górę** lub **W dół**.

2. Przejdź do opcji **Ustawienia administratora**, a następnie naciśnij przycisk **OK**.
3. Przejdź do opcji **Narzędzia serwisowe**, a następnie naciśnij przycisk **OK**.
4. Wybierz opcję **Dostosuj wysok.**, a następnie naciśnij przycisk **OK**.
5. Aby wybrać wysokość umiejscowienia drukarki nad poziomem morza, naciśnij przyciski strzałki, następnie naciśnij przycisk **OK**.
6. Ayb powrócić do menu Service Tools (Narzędzia usług), naciśnij przycisk ze strzałką **wstecz**, lub aby powrócić do menu głównego, naciśnij przycisk **Menu**.

Zamawianie materiałów eksploatacyjnych

Ta sekcja zawiera:

- Materiały eksploatacyjne 136
- Elementy rutynowej konserwacji 136
- Kiedy zamawiać materiały eksploatacyjne 137
- Printer Supply Status (Podgląd stanu zasobów drukarki) 137
- Recykling materiałów eksploatacyjnych 137
- Kasety z tonerem 138

Materiały eksploatacyjne

Materiały eksploatacyjne zużywają się podczas pracy drukarki. Dla tej drukarki są to oryginalne wkłady z tonerem Xerox® (w kolorach cyjan, magenta, żółty i czarny).

Uwagi:

- Każdy materiał eksploatacyjny zawiera instrukcję instalacji.
- Instaluj w drukarce tylko nowe kasety. Po instalacji używanej kasety z tonerem może być wyświetlana nieprawidłowa ilość pozostałego toneru.
- Aby zapewnić jakość druku, kaseta z tonerem została zaprojektowana tak, że w określonym momencie przestaje działać.

PRZESTROGA: Używanie toneru innego niż oryginalny toner Xerox® może spowodować obniżenie jakości druku i niezawodności drukarki. Jest to jedyny toner zaprojektowany i stworzony pod ścisłą kontrolą jakości firmy Xerox®, do użytku z tą konkretną drukarką.

Elementy rutynowej konserwacji

Elementy rutynowej konserwacji to części drukarki o ograniczonej trwałości, wymagające okresowej wymiany. Wymieniane mogą być części lub zestawy. Elementy rutynowej konserwacji są zazwyczaj wymieniane przez klienta.

Uwaga: Każdy materiał eksploatacyjny zawiera instrukcje odnośnie instalacji.

Elementy do rutynowej konserwacji dla tego urządzenia znajdują się poniżej:

- Zestaw zespołu obrazowania
- Wkład odpadów
- Urządzenie utrwalające
- Zestaw zespołu transferu

Kiedy zamawiać materiały eksploatacyjne

Na panelu sterowania pojawi się ostrzeżenie, gdy jeden z materiałów eksploatacyjnych będzie wymagać wymiany. Sprawdź, czy materiały eksploatacyjne są pod ręką. Ważne jest, aby zamówić materiały eksploatacyjne, gdy komunikat zostanie wyświetlony po raz pierwszy, unikając przerw w drukowaniu. Gdy na panelu sterowania pojawi się komunikat o błędzie, dany element musi zostać wymieniony.

Aby zamówić materiały eksploatacyjne, odwiedź lokalnego sprzedawcę lub przejdź do strony: www.xerox.com/office/6600supplies.

PRZESTROGA: Użycie materiałów eksploatacyjnych innych firm niż Xerox® nie jest zalecane. Gwarancja Xerox®, umowa serwisowa i Total Satisfaction Guarantee (Gwarancja całkowitej satysfakcji) nie obejmują uszkodzeń, awarii lub pogorszenia wydajności spowodowanych użyciem materiałów eksploatacyjnych innych firm niż Xerox® lub użyciem materiałów eksploatacyjnych firmy Xerox® nie przeznaczonych do tej drukarki. Total Satisfaction Guarantee (Gwarancja całkowitej satysfakcji) jest dostępna w Stanach Zjednoczonych i Kanadzie. Zakres może różnić się poza tymi obszarami. Aby uzyskać szczegółowe informacje, skontaktuj się z lokalnym przedstawicielem.

Printer Supply Status (Podgląd stanu zasobów drukarki)

Stan oraz procentową pozostałą ilość materiałów eksploatacyjnych drukarki można sprawdzić w dowolnym momencie za pomocą oprogramowania CentreWare Internet Services.

1. Otwórz przeglądarkę internetową, wpisz adres IP drukarki w polu adresu, następnie wciśnij **Enter** lub **Return**.

   Uwaga: Aby uzyskać szczegółowe informacje, przejdź do rozdziału Znajdowanie adresu IP na panelu sterowania na stronie 46.

2. Wybierz kartę **Stan**.
3. W lewym górnym rogu strony Stan w opcji Stan kliknij **Materiały eksploatacyjne**.

Recykling materiałów eksploatacyjnych

Aby uzyskać więcej informacji dotyczących programu recyklingu materiałów eksploatacyjnych Xerox®, przejdź do: www.xerox.com/gwa.

Kasety z tonerem

Ta sekcja zawiera:

- Ogólne środki ostrożności 138
- Wymiana zużytego wkładu z tonerem..... 138

Ogólne środki ostrożności

OSTRZEŻENIA:

- Wymieniając kasetę z tonerem uważać, aby nie rozsypać toneru. Jeśli dojdzie do rozsypania toneru, unikać kontaktu z odzieżą, skórą, oczami i ustami. Nie wdychać toneru.
- Trzymać kasety z tonerem z dala od dzieci. Jeśli dziecko przypadkowo połknie toner, powinno go wypluć, a następnie należy przepłukać usta dziecka wodą. Natychmiast skontakować się z lekarzem.

OSTRZEŻENIE: Zetrzeć rozsypany toner wilgotną szmatką. Nie używaj odkurzacza do usuwania rozsypanego toneru. Iskry wewnątrz odkurzacza mogą być przyczyną pożaru lub wybuchu. Jeśli dojdzie do rozsypania dużej ilości toneru, należy się skontaktować z przedstawicielem Xerox.

OSTRZEŻENIE: Nie wolno wrzucać kaset z tonerem do otwartego ognia. Toner pozostały w kasecie może się zapalić i spowodować poparzenia. Może też dojść do wybuchu.

Wymiana zużytego wkładu z tonerem

Gdy kończy się termin przydatności wkładu z tonerem, na panelu sterowania wyświetlany jest komunikat. Aplikacja Monitorowanie pracy wyświetla stan toneru w oknie Stan drukarki. Gdy wkład z tonerem jest pusty, drukarka przestaje pracować, a na panelu sterowania oraz w oknie Stan drukarki programu Monitorowanie pracy wyświetlany jest komunikat.

Instaluj w drukarce tylko nowe kasety. Po instalacji używanej kasety z tonerem może być wyświetlana nieprawidłowa ilość pozostałego toneru.

Uwaga: Każda kaseta z tonerem zawiera instrukcje odnośnie instalacji.

Komunikat o stanie drukarki	Przyczyna i rozwiązanie
Kończy się okres przydatności wkładu z tonerem w drukarce.	Poziom toneru we wkładzie jest niski. Zamów nowy wkład toneru.
Wymień wkład toneru lub sprawdź, czy wkład toneru jest prawidłowo osadzony.	Kaseta z tonerem jest pusta. Wymień kasetę z tonerem na nową.

Zarządzanie drukarką

Ta sekcja zawiera:

- Sprawdzanie liczb stron 139
- Zmiana kodu dostępu za pomocą panelu sterowania 139

Sprawdzanie liczb stron

Za pomocą opcji Liczniki billing. możesz przeglądać szczegóły liczników obrazów drukarki. Na ekranie Liczniki zliczania wyświetlane są bieżące wartości kolorów, czerni i bieli oraz całkowita liczba obrazów. Przedstawione liczniki kopii służą do zliczania. Kopią jest jedna strona kartki papieru, która może zostać wydrukowana na jednej lub dwóch stronach. Kopia z dwoma zadrukowanymi stronami liczy się jako dwie kopie.

Na raporcie potwierdzenia można sprawdzić łączną liczbę wydrukowanych stron. Podana jest na niej ilość wydruków zawierająca łączną liczbę wydrukowanych stron.

Wyświetlanie liczników zliczania

1. Na panelu sterowania drukarki naciśnij przycisk **Menu**.

   Uwaga: Do poruszania się po menu użyj przycisków ze strzałkami **W górę** lub **W dół**.

2. Przejdź do opcji **Liczniki zliczania**, a następnie naciśnij przycisk **OK**.
3. Aby wybrać licznik, użyj przycisku ze strzałką **W górę** lub **W dół**.

Drukowanie raportu konfiguracji

1. Na panelu sterowania drukarki naciśnij przycisk **Menu**.

   Uwaga: Do poruszania się po menu użyj przycisków ze strzałkami **W górę** lub **W dół**.

2. Przejdź do opcji **Strony informacyjne**, a następnie naciśnij przycisk **OK**.
3. Przejdź do opcji **Raport konfiguracji**, a następnie naciśnij przycisk **OK**.

Zmiana kodu dostępu za pomocą panelu sterowania

1. Na panelu sterowania drukarki naciśnij przycisk **Menu**.

   Uwaga: Do poruszania się po menu użyj przycisków ze strzałkami **W górę** lub **W dół**.

2. Przejdź do opcji **Ustawienia administratora**, a następnie naciśnij przycisk **OK**.
3. Przejdź do polecenia **Ustawienia bezpieczne**, a następnie naciśnij przycisk **OK**.
4. Przejdź do opcji **Blokada panelu**, a następnie naciśnij przycisk **OK**.
5. Przejdź do opcji **Zmień kod dostępu**, a następnie naciśnij przycisk **OK**.
6. Po pojawieniu się komunikatu wprowadź czterocyfrowe hasło, a następnie naciśnij przycisk **OK**.
7. Po pojawieniu się komunikatu wprowadź ponownie kod dostępu, następnie naciśnij przycisk **OK**.

Przenoszenie drukarki

OSTRZEŻENIA:

- Do unoszenia drukarki potrzeba co najmniej dwóch osób.
- Aby uniknąć upuszczenia drukarki lub urazu, drukarkę należy zawsze podnosić, pewnie łapiąc za wgłębienia po obu jej stronach. Nigdy nie należy podnosić drukarki, łapiąc jej w innych miejscach.
- Jeśli został zainstalowany opcjonalny podajnik na 550 arkuszy, należy go zdemontować przed przeniesieniem drukarki. Jeśli opcjonalny podajnik na 550 arkuszy nie jest pewnie przymocowany do drukarki, może spaść i spowodować urazy ciała.

Przenosząc drukarkę, postępuj zgodnie z tymi instrukcjami:

1. Wyłącz drukarkę i odłącz kabel zasilający oraz inne kable z tyłu drukarki.

PRZESTROGA: Jeżeli opcjonalny Zestaw produktywności (twardy dysk) nie jest zainstalowany, przed wyłączeniem drukarki upewnij się, że dioda LED gotowości jest wyłączona. Gdy drukarka jest wyłączona dane znajdujące się w pamięci są kasowane.

OSTRZEŻENIE: Aby uniknąć porażenia prądem elektrycznym, nigdy nie dotykaj wtyczki zasilania mokrymi rękoma. Wyjmując wtyczkę kabla zasilającego, złap za wtyczkę, nie za kabel. Ciągnięcie kabla może spowodować jego uszkodzenie, co może doprowadzić do pożaru lub porażenia prądem elektrycznym.

2. Wyjmij cały papier i inne nośniki z tacy wyjściowej. Jeżeli przedłużenie tacy wyjściowej jest wysunięte, zamknij ją.

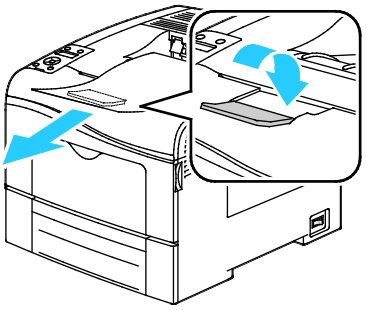

3. Wyjmij papier z tacy papieru.
4. Papier należy przechowywać w opakowaniu i z dala od wilgoci i zanieczyszczeń.

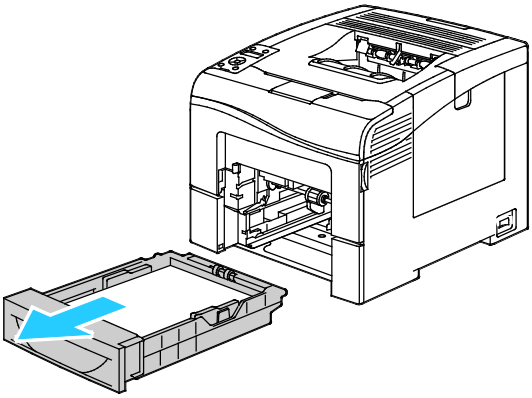

5. Podnieś i przenieś drukarkę w sposób widoczny na ilustracji.

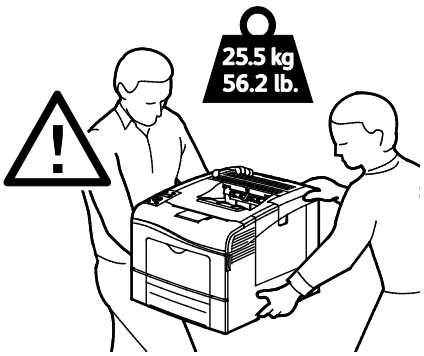

PRZESTROGA: Niedostateczne ponowne pakowanie drukarki do wysyłki może spowodować uszkodzenia, które nie są objęte gwarancją Xerox®, umową serwisową i gwarancją Total Satisfaction Guarantee (Gwarancja całkowitej satysfakcji). Gwarancja Xerox®, umowa serwisowa i gwarancja Total Satisfaction Guarantee (Gwarancja całkowitej satysfakcji) nie obejmują uszkodzeń drukarki spowodowanych przez nieodpowiednie przenoszenie.

Przenosząc drukarkę, należy uważać, aby nie przechylać jej o więcej niż 10 stopni w którymkolwiek kierunku. Przechylenie drukarki bardziej niż o 10 stopni może spowodować wysypanie się toneru.

Uwaga: W przypadku transportu drukarki na dużą odległość należy wymontować moduły obrazowania i wkłady toneru, aby zapobiec rozsypaniu toneru. Drukarkę należy włożyć do pudełka. Aby uzyskać zestaw do ponownego zapakowania i instrukcje, należy skorzystać z witryny www.xerox.com/office/6600support.

Po przeniesieniu drukarki:

1. Ponownie zainstaluj wszelkie wymontowane części.
2. Podłącz ponownie kable do drukarki, w tym kabel zasilający.
3. Podłącz i włącz drukarkę.

Rozwiązywanie problemów

7

Ten rozdział zawiera:

- Rozwiązywanie problemów ogólnych 144
- Zacięcia papieru 148
- Uzyskiwanie pomocy 167

Rozwiązywanie problemów ogólnych

Ta sekcja zawiera:

- Drukarka nie jest włączana 144
- Drukarka często resetuje się lub wyłącza 144
- Drukarka nie drukuje 145
- Drukowanie trwa zbyt długo 146
- Dokument jest drukowany z nieodpowiedniej tacy 146
- Problemy z automatycznym drukowaniem dwustronnym 146
- Nietypowe dźwięki po uruchomieniu drukarki 147
- Taca papieru nie zamyka się 147
- Wewnątrz drukarki zgromadził się kondensat 147

Ta sekcja obejmuje procedury pomagające użytkownikowi zlokalizowanie i naprawę problemów. Niektóre problemy można rozwiązać poprzez zrestartowanie drukarki.

Drukarka nie jest włączana

Prawdopodobne przyczyny	Rozwiązania
Przełącznik zasilania nie jest włączony.	Włącz przełącznik.
Przewód zasilania jest nieprawidłowo podłączony do gniazdka elektrycznego.	Wyłącz przełącznik zasilania drukarki i włóż pewnie wtyk przewodu zasilania do gniazdka.
Gniazdko elektryczne, do którego podłączono drukarkę nie działa prawidłowo.	• Podłącz inne urządzenie elektryczne do gniazda sieci elektrycznej i sprawdź, czy działa ono poprawnie. • Spróbuj innego gniazdka.
Drukarka jest podłączona do gniazdka elektrycznego, którego napięcie lub częstotliwość nie są zgodne ze specyfikacjami drukarki.	Użyj źródła zasilania o specyfikacjach zgodnych z wymienionymi w części Specyfikacje elektryczne na stronie 177.

PRZESTROGA: Podłącz trzyżyłowy przewód (z bolcem uziemiającym) bezpośrednio do uziemionego gniazdka sieciowego.

Drukarka często resetuje się lub wyłącza

Prawdopodobne przyczyny	Rozwiązania
Przewód zasilania nie jest prawidłowo podłączony do gniazdka elektrycznego.	Wyłącz drukarkę, sprawdź, czy przewód zasilający jest prawidłowo podłączony do drukarki i gniazda sieci elektrycznej, a następnie włącz drukarkę.

Prawdopodobne przyczyny	Rozwiązania
Wystąpił błąd systemowy.	Wyłącz drukarkę, następnie włącz ją ponownie. Wydrukuj historię błędów za pomocą funkcji Strony informacyjne Narzędzia ustawień drukarki. Jeżeli błąd nie ustępuje, skontaktuj się z przedstawicielem Xerox.
Drukarka jest podłączona do zasilacza UPS.	Wyłącz drukarkę, następnie podłącz przewód zasilania do odpowiedniego gniazdka.
Drukarka jest podłączona do listwy zasilającej wraz z innymi urządzeniami o dużym zapotrzebowaniu na energię.	Podłącz drukarkę bezpośrednio do gniazdka lub do listwy zasilającej, która nie jest współdzielona z innymi urządzeniami o dużym zapotrzebowaniu na energię.

Drukarka nie drukuje

Prawdopodobne przyczyny	Rozwiązania
Drukarka jest przełączona do trybu oszczędzania energii.	Naciśnij przycisk na panelu sterowania.
W drukarce wystąpił błąd.	Wykonaj instrukcje na panelu sterowania, aby usnąć błąd. Jeżeli błąd nie ustępuje, skontaktuj się z przedstawicielem Xerox.
W drukarce nie ma papieru.	Włóż papier do tacy.
Kaseta z tonerem jest pusta.	Wymień pustą kasetę z tonerem.
Wskaźnik błędu miga.	Jeśli wskaźnik gotowości jest wyłączony, drukarka przestała działać. Wyłącz drukarkę, następnie włącz ją ponownie. Jeżeli błąd nie ustępuje, skontaktuj się z przedstawicielem Xerox.
Oba wskaźniki na panelu sterowania są wyłączone.	Wyłącz drukarkę, sprawdź, czy przewód zasilający jest prawidłowo podłączony do drukarki i gniazda sieci elektrycznej, a następnie włącz drukarkę. Jeżeli błąd nie ustępuje, skontaktuj się z przedstawicielem Xerox.
Drukarka jest zajęta.	• Jeśli wskaźnik gotowości miga, jest to normalne. Problem mogła spowodować poprzednia praca drukowania. Użyj właściwości drukarki w celu usunięcia wszystkich prac drukowania z kolejki drukowania. • Załaduj papier do tacy. • Jeśli wskaźnik gotowości nie miga po wysłaniu pracy drukowania, sprawdź połączenie USB między drukarką a komputerem. Wyłącz drukarkę, następnie włącz ją ponownie.
Przewód drukarki jest odłączony.	• Jeśli wskaźnik gotowości nie miga po wysłaniu pracy drukowania, sprawdź połączenie USB między drukarką a komputerem. • Jeśli wskaźnik gotowości nie miga po wysłaniu pracy drukowania, sprawdź połączenie Ethernet między drukarką a komputerem.

Drukowanie trwa zbyt długo

Prawdopodobne przyczyny	Rozwiązania
Drukarka działa w trybie wolniejszego drukowania (np. papier błyszczący lub o dużej gramaturze).	Drukowanie na specjalnych nośnikach jest bardziej czasochłonne. Upewnij się, że typ papieru jest poprawnie ustawiony w sterowniku i na panelu sterowania drukarki. Aby uzyskać szczegółowe informacje, patrz Szybkość drukowania na stronie 178.
Drukarka jest przełączona do trybu oszczędzania energii.	Czekaj. Rozpoczęcie drukowania w trybie oszczędzania energii jest bardziej czasochłonne.
Przyczyną problemu może być sposób instalowania drukarki w sieci.	Ustal, czy bufor wydruku lub komputer udostępniający drukarkę gromadzi wszystkie prace drukowania, a następnie przekazuje je do drukarki. Buforowanie może być przyczyną ograniczenia szybkości drukowania. Aby testować szybkość drukowania, należy wydrukować wybrane strony informacyjne takie jak Office Demo Page. Jeżeli strona nie jest drukowana ze znamionową szybkością, być może wystąpił problem z siecią lub instalacją sieciową drukarki.
Praca jest złożona.	Czekaj. Żadne działanie nie jest konieczne.
Tryb jakości druku w sterowniku jest ustawiony na Ulepszony.	Zmień tryb jakości druku w sterowniku drukarki na Standard.
Jakość drukarki jest ustawiona na Foto, a drukowane są skomplikowane, dwustronne prace.	Zwiększ pojemność pamięci RAM do 768 MB, instalując zestaw produktywności (pamięć).

Dokument jest drukowany z nieodpowiedniej tacy

Prawdopodobne przyczyny	Rozwiązania
Wystąpił konflikt tac wybranych w aplikacji i sterowniku drukarki.	1. Sprawdź, którą tacę wybrano w sterowniku drukarki. 2. Wyświetl ustawienia strony lub drukarki w aplikacji używanej do drukowania. 3. Ustaw źródło papieru zgodnie z tacą wybraną w sterowniku drukarki lub skonfiguruj ustawienie Wybór automatyczny dla źródła papieru. Uwaga: Aby sterownik drukarki wybrał tacę, ustaw tacę używaną jako źródło papieru na wartość Automatyczny wybór włączony.

Problemy z automatycznym drukowaniem dwustronnym

Prawdopodobne przyczyny	Rozwiązania
Nieobsługiwany lub nieprawidłowy papier.	Upewnij się, że używasz formatu i gramatury papieru odpowiedniego do drukowania dwustronnego. Kopert i etykiet nie można używać do drukowania dwustronnego. Aby poznać bardziej szczegółowe informacje, patrz rozdział Obsługiwane typy i gramatura papieru dla automatycznego drukowania dwustronnego na stronie 88 oraz Obsługiwane standardowe rozmiary papieru dla automatycznego drukowania dwustronnego na stronie 89.
Nieprawidłowe ustawienie.	W części Właściwości sterownika drukarki na karcie Papier/Wyjście wybierz pozycję **Drukowanie dwustronne**.

Nietypowe dźwięki po uruchomieniu drukarki

Prawdopodobne przyczyny	Rozwiązania
Wewnątrz drukarki znajduje się przeszkoda lub zanieczyszczenie.	Wyłącz drukarkę i usuń przeszkodę lub zanieczyszczenie. Jeżeli nie można jej usunąć, skontaktuj się z przedstawicielem Xerox.

Taca papieru nie zamyka się

Prawdopodobne przyczyny	Rozwiązania
Nie można całkowicie zamknąć tacy papieru.	• Płytka podnośnika tacy papieru nie jest zablokowana w dolnym położeniu. Dociśnij stos papieru z tyłu tacy, aby podnośnik tacy się zablokował. • Tacę blokują zanieczyszczenia lub jakiś przedmiot. • Taca zawiesza się ma stoliku lub półce, na której jest umieszczona.

Wewnątrz drukarki zgromadził się kondensat

Gdy poziom wilgotności przekracza 85% lub gdy zimna drukarka zostanie umieszczona w ciepłym pomieszczeniu, wewnątrz drukarki może dojść do kondensacji wilgoci. W drukarce może zgromadzić się kondensat po szybkim ogrzaniu zimnego pomieszczenia, w którym umieszczono urządzenie.

Prawdopodobne przyczyny	Rozwiązania
Drukarka znajdowała się w zimnym pomieszczeniu.	Pozostawić drukarkę na kilka godzin w temperaturze pokojowej.
Wilgotność względna w pomieszczeniu jest zbyt duża.	• Zmniejszyć wilgotność w pomieszczeniu. • Przenieść drukarkę do miejsca, w którym temperatura i wilgotność względna odpowiadają specyfikacji roboczej.

Zacięcia papieru

Ta sekcja zawiera:

- Lokalizowanie zacięć papieru 148
- Usuwanie zacięć papieru 149
- Rozwiązywanie problemów z zacięciami papieru 158
- Problemy z jakością druku 160

Lokalizowanie zacięć papieru

OSTRZEŻENIE: Nigdy nie dotykaj obszaru z etykietą na rolce grzewczej w urządzeniu utrwalającym, ani miejsc w pobliżu. Może dojść do poparzenia. Jeśli rolki grzewczej jest zawinięty arkusz papieru, nie próbuj go natychmiast usuwać. Natychmiast wyłącz drukarkę i poczekaj 40 minut na ostygnięcie urządzenia utrwalającego. Spróbuj usunąć zacięcie, gdy drukarka ostygnie. Jeżeli błąd nie ustępuje, skontaktuj się z przedstawicielem Xerox.

PRZESTROGA: Nie usuwaj zacięć za pomocą narzędzi lub przyrządów. Mogłoby to trwale uszkodzić drukarkę.

Poniższa ilustracja prezentuje miejsca występowania zacięć papieru na ścieżce papieru:

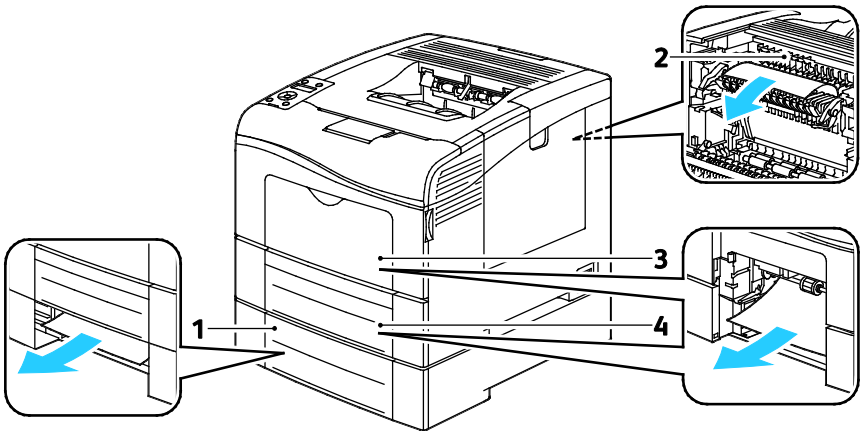

1. Taca 2
2. Urządzenie utrwalające
3. Taca boczna
4. Taca 1

Usuwanie zacięć papieru

Ta sekcja zawiera:

- Usuwanie zacięć papieru z tacy bocznej 149
- Usuwanie zacięć papieru z obszaru tacy 1 151
- Usuwanie zacięć papieru z obszaru tacy 2 153
- Usuwanie zacięć papieru z obszaru urządzenia utrwalającego 155

Usuwanie zacięć papieru z tacy bocznej

Aby usunąć błąd wyświetlany na panelu sterowania, należy wyjąć cały papier ze ścieżki papieru.

1. Wyjmij cały papier z tacy bocznej.

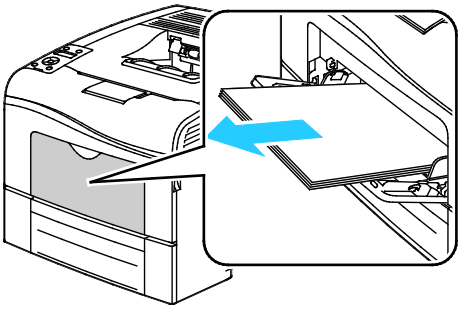

2. Chwyć obie krawędzie tacy bocznej, następnie wyciągnij ją z drukarki.

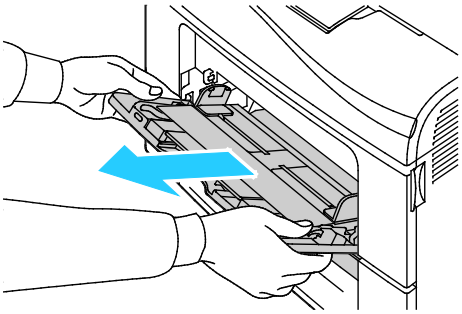

3. Wyciągnij tacę 1 do końca.

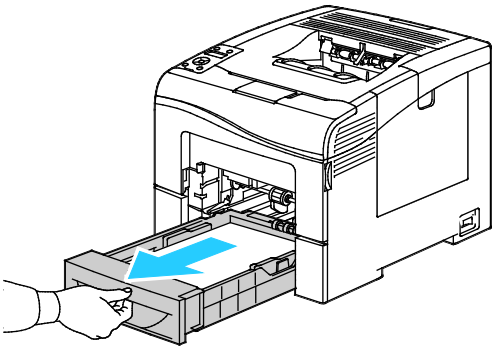

4. Aby wyjąć tacę, podnieść lekko jej przednią część, a następnie wyciągnij tacę z drukarki.

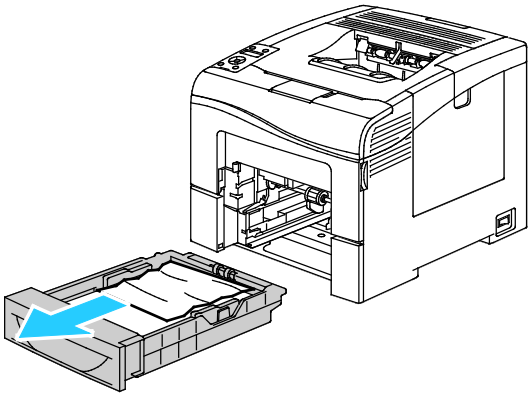

5. Wyjmij zacięty papier.

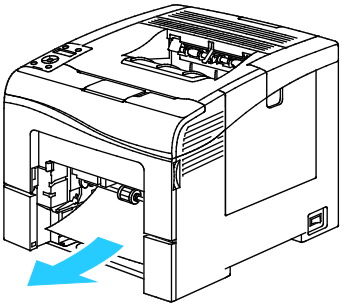

6. Naciśnij w dół znajdującą się z tyłu tacy papieru tacę podnoszenia papieru, aż zaskoczy na miejsce.
7. Włóż tacę 1 do drukarki, następnie naciśnij ją do końca.

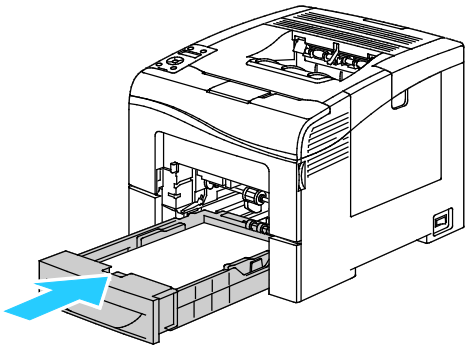

Uwagi:

- Jeśli nie można wsunąć tacy do końca, sprawdź, czy podnośnik papieru z tyłu tacy jest zablokowany w dolnej pozycji.
- Jeśli taca jest wysunięta do papieru formatu Legal, wystaje po włożeniu do drukarki.

8. Włóż tacę boczną do drukarki.

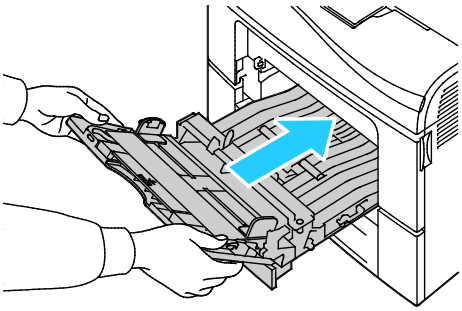

9. Wepchnij tacę do końca.
10. Jeżeli na panelu sterowania pojawi się monit, sprawdź rozmiar i typ papieru na ekranie.
    a. Na panelu sterowania drukarki naciśnij przycisk **Menu**.

    Uwaga: Do poruszania się po menu użyj przycisków ze strzałkami **W górę** lub **W dół**.

    b. Przejdź do opcji **Ustawienia tacy**, a następnie naciśnij przycisk **OK**.
    c. Przejdź do opcji **Taca boczna**, a następnie naciśnij przycisk **OK**.
    d. Przejdź do opcji **Tryb tacy**, a następnie naciśnij przycisk **OK**.
    e. Przejdź do opcji **Określony na panelu**, a następnie naciśnij przycisk **OK**.
    f. Aby powrócić do poprzedniego menu, naciśnij przycisk strzałki **w lewo**.
    g. Przejdź do opcji **Rozmiar papieru**, a następnie naciśnij przycisk **OK**.
    h. Aby wybrać ustawienie, naciśnij przycisk strzałki **W dół** lub **W dół**, a następnie naciśnij przycisk **OK**.
    i. Aby powrócić do poprzedniego menu, naciśnij przycisk strzałki **w lewo**.
    j. Przejdź do opcji **Typ papieru**, a następnie naciśnij przycisk **OK**.
    k. Aby wybrać ustawienie, naciśnij przycisk strzałki **W dół** lub **W dół**, a następnie naciśnij przycisk **OK**.

Usuwanie zacięć papieru z obszaru tacy 1

Aby usunąć błąd wyświetlany na panelu sterowania, należy wyjąć cały papier ze ścieżki papieru.

1. Wyjmij cały papier z tacy bocznej.

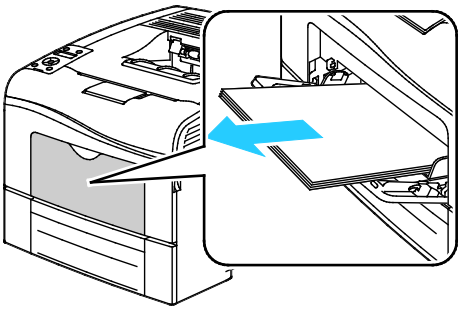

2. Chwyć obie krawędzie tacy bocznej, następnie wyciągnij ją z drukarki.

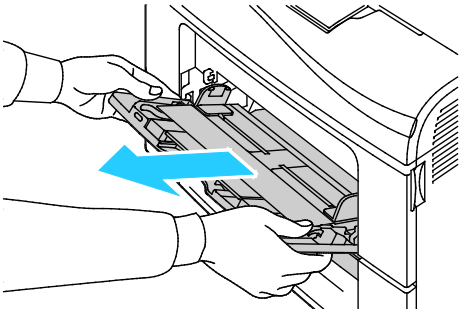

3. Wyciągnij tacę 1 do końca.

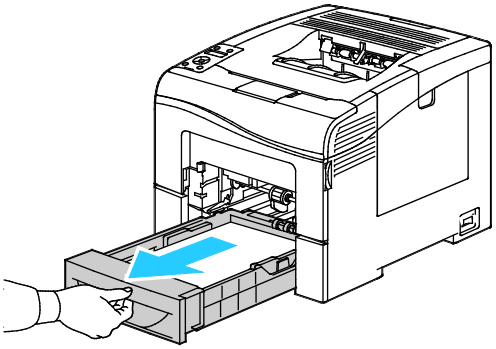

4. Aby wyjąć tacę, podnieść lekko jej przednią część, a następnie wyciągnij tacę z drukarki.

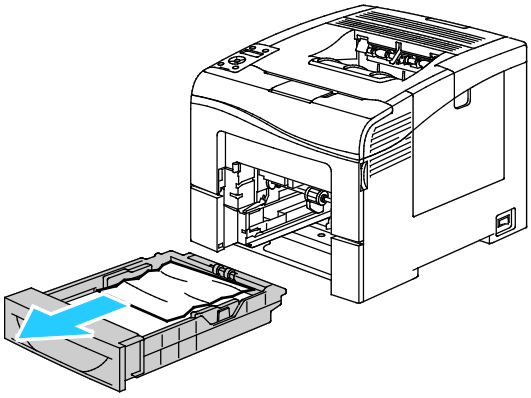

5. Wyjmij zacięty papier.

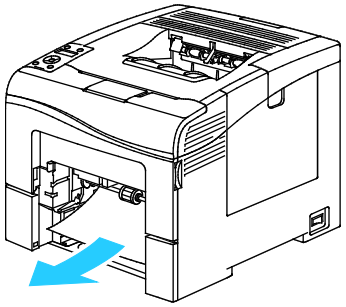

6. Naciśnij w dół znajdującą się z tyłu tacy papieru tacę podnoszenia papieru, aż zaskoczy na miejsce.
7. Włóż tacę 1 do drukarki, następnie naciśnij ją do końca.

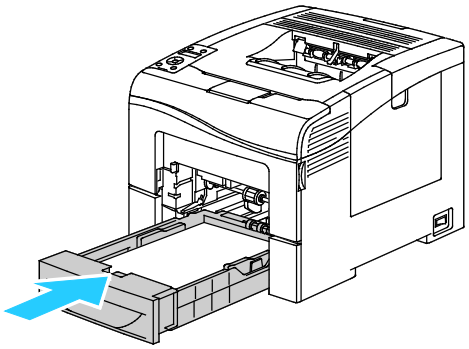

Uwagi:

- Jeśli nie można wsunąć tacy do końca, sprawdź, czy podnośnik papieru z tyłu tacy jest zablokowany w dolnej pozycji.
- Jeśli taca jest wysunięta do papieru formatu Legal, wystaje po włożeniu do drukarki.

8. Włóż tacę boczną do drukarki.

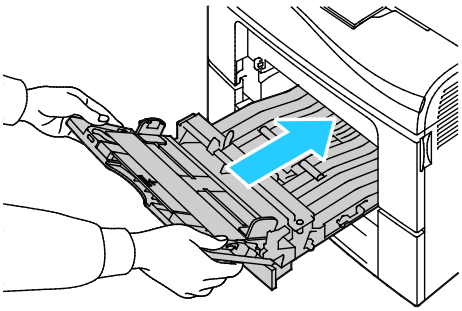

9. Wepchnij tacę do końca.
10. Jeżeli na panelu sterowania pojawi się monit, sprawdź rozmiar i typ papieru na ekranie.
    a. Na panelu sterowania drukarki naciśnij przycisk **Menu**.

    Uwaga: Do poruszania się po menu użyj przycisków ze strzałkami **W górę** lub **W dół**.

    b. Przejdź do opcji **Ustawienia tacy**, a następnie naciśnij przycisk **OK**.
    c. Przejdź do wybranej tacy papieru i naciśnij przycisk **OK**.
    d. Przejdź do opcji **Rozmiar papieru**, a następnie naciśnij przycisk **OK**.
    e. Aby wybrać ustawienie, naciśnij przycisk strzałki **W dół** lub **W dół**, a następnie naciśnij przycisk **OK**.
    f. Aby powrócić do poprzedniego menu, naciśnij przycisk strzałki **w lewo**.
    g. Przejdź do opcji **Typ papieru**, a następnie naciśnij przycisk **OK**.
    h. Aby wybrać ustawienie, naciśnij przycisk strzałki **W dół** lub **W dół**, a następnie naciśnij przycisk **OK**.

Usuwanie zacięć papieru z obszaru tacy 2

Aby usunąć błąd wyświetlany na panelu sterowania, należy wyjąć cały papier ze ścieżki papieru.

1. Wyciągnij tacę 2 aż do końca.

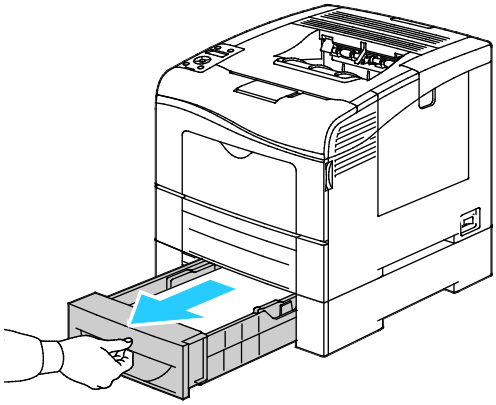

2. Aby wyjąć tacę, podnieść lekko jej przednią część, a następnie wyciągnij tacę z drukarki.

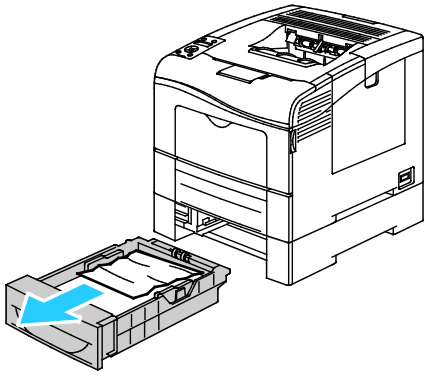

3. Usuń zacięty papier znajdujący się z przodu drukarki.

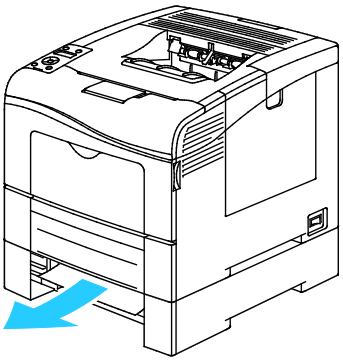

4. Z tyłu drukarki otwórz drzwi tacy 2, następnie wyjmij zacięty papier od tyłu drukarki.

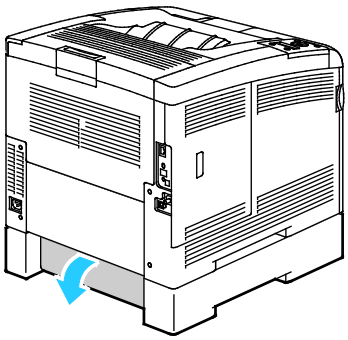

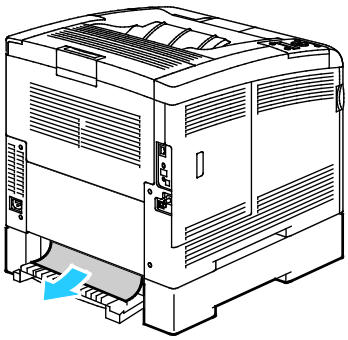

5. Włóż tacę z powrotem do drukarki.

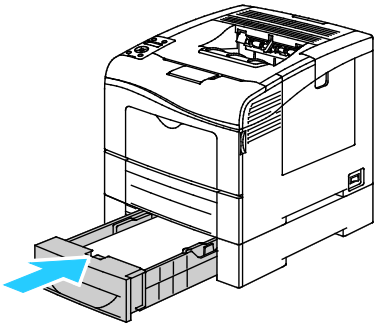

6. Wepchnij tacę do końca.

   Uwagi:

   - Jeśli nie można wsunąć tacy do końca, sprawdź, czy podnośnik papieru z tyłu tacy jest zablokowany w dolnej pozycji.
   - Jeśli taca jest wysunięta do papieru formatu Legal, wystaje po włożeniu do drukarki.

7. Jeżeli na panelu sterowania pojawi się monit, sprawdź rozmiar i typ papieru na ekranie.
   a. Na panelu sterowania drukarki naciśnij przycisk **Menu**.

   Uwaga: Do poruszania się po menu użyj przycisków ze strzałkami **W górę** lub **W dół**.

   b. Przejdź do opcji **Ustawienia tacy**, a następnie naciśnij przycisk **OK**.
   c. Przejdź do wybranej tacy papieru i naciśnij przycisk **OK**.
   d. Przejdź do opcji **Rozmiar papieru**, a następnie naciśnij przycisk **OK**.
   e. Aby wybrać ustawienie, naciśnij przycisk strzałki **W dół** lub **W dół**, a następnie naciśnij przycisk **OK**.
   f. Aby powrócić do poprzedniego menu, naciśnij przycisk strzałki **w lewo**.
   g. Przejdź do opcji **Typ papieru**, a następnie naciśnij przycisk **OK**.
   h. Aby wybrać ustawienie, naciśnij przycisk strzałki **W dół** lub **W dół**, a następnie naciśnij przycisk **OK**.

Usuwanie zacięć papieru z obszaru urządzenia utrwalającego

Aby usunąć błąd wyświetlany na panelu sterowania, należy wyjąć cały papier ze ścieżki papieru.

1. Naciśnij w dół zatrzask tylnych drzwi i otwórz drzwi.

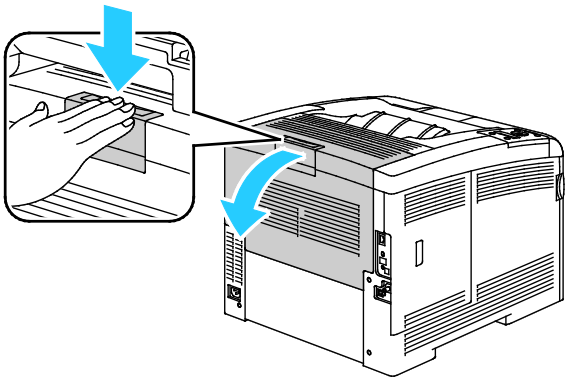

2. Podnieś dźwignie w sposób uwidoczniony na ilustracji.

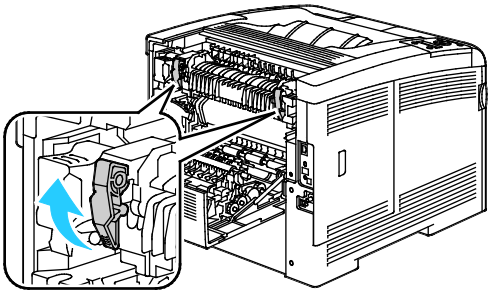

3. Górną prowadnicę papieru urządzenia utrwalającego wyciągnij, używając przeznaczonych do tego dźwigni.

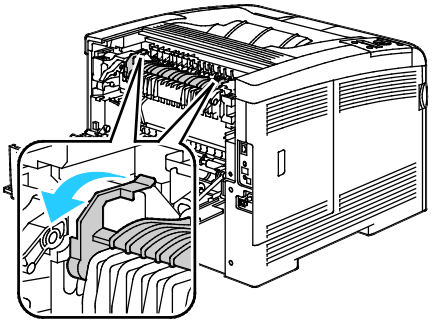

4. Usuń zacięty papier znajdujący się z tyłu drukarki.

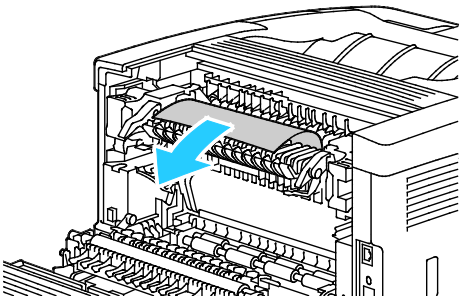

5. Zamknij pokrywę prowadnicy papieru na urządzeniu utrwalającym.

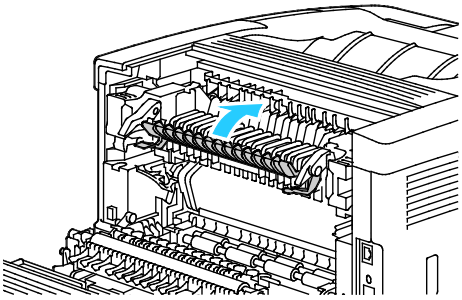

6. Opuść dźwignie do pierwotnego położenia.

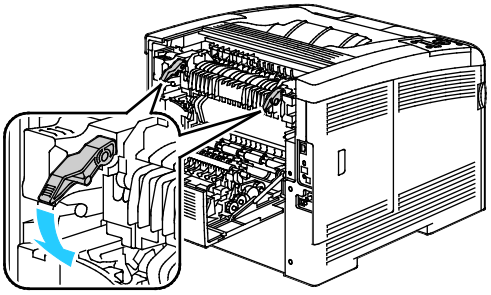

7. Zamknij tylne drzwi.

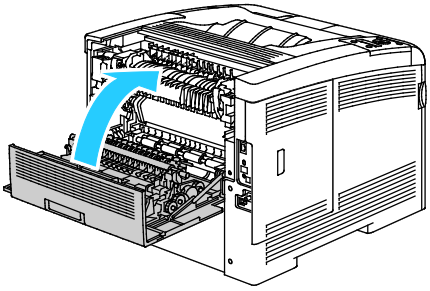

Rozwiązywanie problemów z zacięciami papieru

Ta sekcja zawiera:

- Pobieranie wielu arkuszy na raz 158
- Błędne podawanie papieru 158
- Nieprawidłowe podawanie etykiet i kopert 158
- Komunikat o zacięciu papieru jest cały czas wyświetlany 159
- Zacięcia w trakcie automatycznego drukowania dwustronnego 159

Pobieranie wielu arkuszy na raz

Prawdopodobne przyczyny	Rozwiązania
Taca papieru jest za bardzo zapełniona.	Wyjmij część papieru. Nie ładuj papieru poza linię zapełniania.
Krawędzie papieru nie są wyrównane.	Usuń papier, wyrównaj krawędzie, a następnie ponownie go załaduj.
Papier jest zawilgocony.	Usuń papier z tacy i zastąp go nowym, suchym papierem.
Za dużo ładunków elektrostatycznych.	Spróbuj użyć nowej ryzy papieru.
Korzystanie z nieobsługiwanego papieru.	Używaj tylko papieru zatwierdzonego przez Xerox®. Aby uzyskać szczegółowe informacje, zobacz Obsługiwany papier na stronie 86.
Wilgotność zbyt duża dla papieru powlekanego.	Podawaj papier po jednym arkuszu.

Błędne podawanie papieru

Prawdopodobne przyczyny	Rozwiązania
Papier nie jest poprawnie umieszczony na tacy.	• Usuń błędnie podany papier i ponownie umieść go poprawnie na tacy. • Dopasuj prowadnice papieru znajdujące się na tacy do rozmiaru papieru.
Taca papieru jest za bardzo zapełniona.	Wyjmij część papieru. Nie ładuj papieru poza linię zapełniania.
Prowadnice papieru nie są poprawnie dopasowane do rozmiaru papieru.	Dopasuj prowadnice papieru znajdujące się na tacy do rozmiaru papieru.
Taca zawiera odkształcony lub pognieciony papier.	Usuń papier, rozprostuj go i załaduj ponownie. Jeżeli jest on nadal błędnie podawany, nie używaj tego papieru.
Papier jest zawilgocony.	Usuń wilgotny papier i zastąp go nowym, suchym papierem.
Używanie papieru nieprawidłowego formatu, gramatury lub typu.	Używaj tylko papieru zatwierdzonego przez Xerox®. Aby uzyskać szczegółowe informacje, zobacz Obsługiwany papier na stronie 86.

Nieprawidłowe podawanie etykiet i kopert

Prawdopodobne przyczyny	Rozwiązania
Na tacy umieszczono arkusz etykiet w złą stronę.	• Załaduj arkusze etykiet zgodnie z instrukcjami producenta. Etykiety wkładaj tylko do tacy bocznej, stroną zadrukowaną do góry i górną krawędzią w kierunku drukarki.

Koperty są nieprawidłowo załadowane.	• Koperty nr 10, DL i Monarch wkładaj do tac stroną do zadrukowania w górę, z zamkniętymi klapkami, stroną z klapkami skierowaną w dół i na prawo. Wkładaj je krótką krawędzią w stronę drukarki. • Koperty C5 ładuj stroną do zadrukowania w górę, z otwartymi klapkami, zwróconymi na zewnątrz drukarki.
Koperty nr 10, DL i Monarch marszczą się.	Aby uniknąć marszczenia się kopert nr 10, DL lub Monarch, należy je wkładać stroną do druku skierowaną w górę i z otwartymi klapkami skierowanymi na zewnątrz drukarki. Uwaga: W przypadku umieszczania kopert dłuższą krawędzią do przodu należy wybrać orientację poziomą w sterowniku drukarki.

Komunikat o zacięciu papieru jest cały czas wyświetlany

Prawdopodobne przyczyny	Rozwiązania
W drukarce pozostawiono część zaciętego papieru.	Sprawdź ponownie ścieżkę nośnika i upewnij się, że zacięty papier został usunięty w całości.
Otwarte drzwiczki drukarki.	Sprawdź drzwiczki drukarki. Zamknij otwarte drzwiczki.

Uwaga: Sprawdź, czy w ścieżce papieru występują (i usuń) kawałki arkuszy.

Zacięcia w trakcie automatycznego drukowania dwustronnego

Prawdopodobne przyczyny	Rozwiązania
Używanie papieru nieprawidłowego formatu, gramatury lub typu.	Używaj papieru odpowiedniego rozmiaru, grubości i typu. Aby uzyskać szczegółowe informacje, zobacz Obsługiwane rozmiary dla automatycznego drukowania dwustronnego na stronie 89.
Papier jest umieszczony na nieodpowiedniej tacy.	Należy umieścić papier na odpowiedniej tacy. Aby uzyskać szczegółowe informacje, zobacz Obsługiwany papier na stronie 86.
Papier różnego typu jest umieszczony na tacy.	Umieść na tacy papier określonego typu i rozmiaru.

Problemy z jakością druku

Ta sekcja zawiera:

- Kontrolowanie jakości druku 160
- Rozwiązywanie problemów z jakością druku 161

Drukarka jest przeznaczona do tworzenia wysokiej jakości wydruków. Jeżeli występują problemy z jakością druku, należy użyć informacji zamieszczonych w tej sekcji do rozwiązania problemu. Aby uzyskać więcej informacji, skorzystaj z witryny www.xerox.com/office/6600support.

PRZESTROGA: Gwarancja Xerox®, umowa serwisowa lub Total Satisfaction Guarantee (Gwarancja całkowitej satysfakcji) Xerox® nie obejmują uszkodzeń spowodowanych przez użycie nieobsługiwanego papieru lub nośników specjalnych. Total Satisfaction Guarantee (Gwarancja całkowitej satysfakcji) Xerox® jest dostępna na terenie Stanów Zjednoczonych i Kanady. Zakres może różnić się poza tymi obszarami. Aby uzyskać szczegółowe informacje, skontaktuj się z lokalnym przedstawicielem.

Uwagi:

- W celu zapewnienia stałej jakości druku, wkłady toneru i zespoły obrazujące wielu modeli sprzętu są zaprojektowane tak, aby przestały działać we wcześniej określonym momencie.
- Obrazy w skali szarości drukowane z ustawieniem czerni kompozytowej są liczone jako strony kolorowe, ponieważ używane są kolorowe materiały eksploatacyjne. Czerń kompozytowa jest ustawieniem domyślnym w większości drukarek.

Kontrolowanie jakości druku

Różne czynniki wpływają na jakość druku. Aby zapewnić stałą i optymalną jakość druku, należy korzystać z papieru przeznaczonego dla danej drukarki oraz prawidłowo ustawić tryb jakości druku i regulację koloru. Postępuj zgodnie ze wskazówkami zawartymi w tej sekcji, aby zapewnić najlepszą jakość druku.

Na jakość druku ma wpływ temperatura i wilgotność. Zakres pozwalający uzyskać optymalną jakość druku: 15–28ºC (59–82ºF) i 20–70% wilgotności względnej.

Papier i nośniki

Drukarka jest przeznaczona do użytku z różnymi typami papieru oraz innych nośników. Postępuj zgodnie ze wskazówkami zawartymi w tej sekcji, aby zapewnić najlepszą jakość druku i uniknąć zacięć:

- Używaj tylko papieru zatwierdzonego przez Xerox®. Aby uzyskać szczegółowe informacje, zobacz Obsługiwany papier na stronie 86.
- Zawsze korzystaj z czystego, nieuszkodzonego papieru.

PRZESTROGA: Niektóre rodzaje papieru i inne nośniki mogą powodować niską jakość wydruku, zwiększoną częstotliwość zacięć papieru lub uszkodzenie drukarki. Nie należy używać następujących materiałów:

- Gruby lub porowaty papier
- Papier do drukarek atramentowych
- Papier błyszczący lub powlekany, nieprzeznaczony do drukarek laserowych
- Papier, który został skserowany
- Papier, który został złożony lub jest pomarszczony
- Papier z wycięciami lub perforacjami
- Papier ze zszywkami
- Koperty z okienkami, metalowymi klamrami, bocznymi szwami lub klejem z paskami zabezpieczającymi
- Koperty ochronne
- Nośniki plastikowe

- Należy upewnić się, że typ papieru wybrany w sterowniku drukarki jest zgodny z typem papieru używanego do drukowania.
- Jeżeli papier o tym samym rozmiarze jest umieszczony na kilku tacach, należy upewnić się, że wybrano odpowiednią tacę w sterowniku drukarki.
- Należy prawidłowo przechowywać papier oraz inne nośniki, aby zapewnić optymalną jakość druku. Aby uzyskać szczegółowe informacje, zobacz Wskazówki dotyczące przechowywania papieru na stronie 87.

Rozwiązywanie problemów z jakością druku

Gdy jakość druku jest niska, wybierz najbardziej podobny objaw z poniższej tabeli i zapoznaj się z rozwiązaniem w celu usunięcia problemu. Można również wydrukować stronę demonstracyjną, aby precyzyjniej określić problem związany z jakością druku. Szczegółowe informacje znajdują się w rozdziale Strony z informacjami na stronie 24.

Jeśli jakość druku nie ulegnie poprawie po wykonaniu zaleconego działania, należy się skontaktować z przedstawicielem Xerox.

Uwagi:

- W celu zapewnienia dobrej jakości wydruków wkłady toneru w wielu modelach są tak skonstruowane, że w określonym momencie przestają działać.
- Obrazy w skali szarości drukowane z ustawieniem czerni kompozytowej są liczone jako strony kolorowe, ponieważ używane są kolorowe materiały eksploatacyjne. Czerń kompozytowa jest ustawieniem domyślnym w większości drukarek.

Objaw	Prawdopodobne przyczyny	Rozwiązania
Wyblakłe wydruki z wieloma wyblakłymi kolorami. 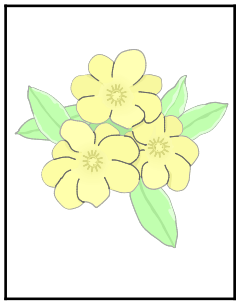	Wkłady z tonerem nie są wyprodukowane przez Xerox®.	Sprawdź, czy wkłady toneru są zgodne ze specyfikacją i wymień je, jeśli to konieczne.
	Używany papier jest poza zakresem zalecanym przez specyfikację.	Wymień papier taki o zalecanym typie i rozmiarze, oraz zatwierdź to, że ustawienia panelu sterowania oraz sterownika drukarki są poprawne. Aby uzyskać szczegółowe informacje, zobacz Obsługiwany papier na stronie 86.
	Typ papieru ma wyższą gramaturę lub jest grubszy, niż wybrany typ papieru.	• Sprawdź, czy do tacy papieru jest załadowany odpowiedni papier. • Na panelu sterowania i w sterowniku drukarki wybierz papier o większej gramaturze. • Użyj papieru o mniejszej gramaturze.
	Napięcie rolki transferowej nie jest prawidłowo dostosowane do typu papieru.	Sprawdź, czy typy papieru ustawione na panelu sterowania i w sterowniku drukarki odpowiadają papierowi załadowanemu do tacy.
	Ustawienia w aplikacji lub w sterowniku drukarki są nieprawidłowe.	Wydrukuj stronę demonstracyjną za pomocą menu Strony informacyjne. Jeśli strona demonstracyjna wygląda odpowiednio, drukarka działa prawidłowo. Prawdopodobną przyczyną problemów z jakością druku jest używana aplikacja lub nieprawidłowe ustawienia w sterowniku drukarki.
	Papier jest wilgotny.	Wymień papier.
	Zasilacz wysokiego napięcia jest uszkodzony.	Aby uzyskać pomoc, przejdź do witryny Pomocy Xerox® pod adresem www.xerox.com/office6600support.
Tylko jeden kolor jest wyblakły. 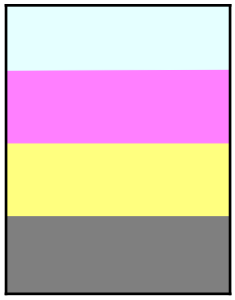	Wkład toneru jest pusty lub uszkodzony.	Sprawdź stan wkładu toneru i wymień go, jeśli jest to konieczne.
Przypadkowo rozmieszczone czarne kropki lub białe obszary (zaniki).	Papier jest poza zakresem zalecanym przez specyfikację.	Wymień papier taki o zalecanym typie i rozmiarze, oraz zatwierdź to, że ustawienia panelu sterowania oraz sterownika drukarki są poprawne. Aby uzyskać szczegółowe

Objaw	Prawdopodobne przyczyny	Rozwiązania
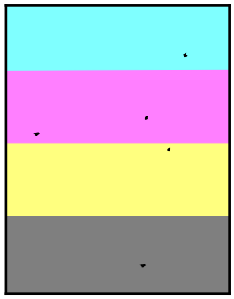		informacje, zobacz Obsługiwany papier na stronie 86.
	Na rolkach są zanieczyszczenia.	Przetrzyj rolki czystą, wilgotną ściereczką, aby usunąć z nich zanieczyszczenia. Uwaga: Nie dotykaj rolki transferowej ani widocznej części taśmy transferowej.
	Wkłady z tonerem nie są wyprodukowane przez Xerox®.	Sprawdź, czy wkłady toneru są zgodne ze specyfikacją i wymień je, jeśli to konieczne. Aby uzyskać więcej informacji, zobacz Materiały eksploatacyjne na stronie 136.
• Pionowe czarne lub kolorowe paski lub wielokolorowe paski bądź linie. • Paski jednego koloru. 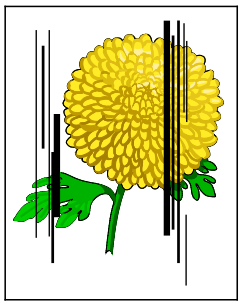	Wkłady z tonerem nie są wyprodukowane przez Xerox®.	Sprawdź, czy wkłady toneru są zgodne ze specyfikacją i wymień je, jeśli to konieczne. Aby uzyskać więcej informacji, zobacz Materiały eksploatacyjne na stronie 136.
	Zanieczyszczenia w drukarce przyklejają się do toneru, zanim zostanie utrwalony.	Usuń zanieczyszczenia i ścinki papieru ze ścieżki papieru za tylną osłoną.
	Wystąpił problem z wkładem toneru dla tego koloru.	Sprawdź, czy wkład toneru nie jest uszkodzony i wymień go, jeśli to konieczne. Aby uzyskać pomoc, przejdź do witryny Pomocy Xerox® pod adresem www.xerox.com/office6600support.
Kolor przy krawędzi wydruku jest nieprawidłowy.	Rejestracja kolorów jest nieprawidłowa.	Skoryguj rejestrację kolorów. Aby uzyskać więcej informacji, zobacz rozdział Rejestracja kolorów na stronie 128.

Objaw	Prawdopodobne przyczyny	Rozwiązania
Częściowo puste wydruki, pomarszczony papier lub poplamione wydruki. 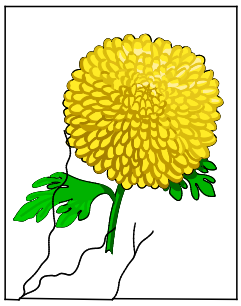	Papier jest wilgotny.	Wymień papier.
	Papier jest poza zakresem zalecanym przez specyfikację.	Wymień papier na zalecany rozmiar i typ. Aby uzyskać szczegółowe informacje, zobacz Obsługiwany papier na stronie 86.
	Drukarka jest zużyta lub uszkodzona.	Aby uzyskać pomoc, przejdź do witryny Pomocy Xerox® pod adresem www.xerox.com/office6600support.
	Wkłady z tonerem nie są wyprodukowane przez Xerox®.	Sprawdź, czy wkłady toneru są zgodne ze specyfikacją i wymień je, jeśli to konieczne. Aby uzyskać więcej informacji, zobacz Materiały eksploatacyjne na stronie 136.
	Papier jest blokowany na ścieżce papieru.	• Usuń papier i zanieczyszczenia ze ścieżki papieru. • Sprawdź, czy tace są wepchnięte do końca. • Upewnij się, że osłona tylna jest zamknięta i zablokowana.
	Kondensacja wewnątrz drukarki spowodowała częściowo pusty wydruk lub pomarszczony papier.	Włącz drukarkę i pozostaw ją włączoną przynajmniej na godzinę, aby usunąć kondensację. Aby uzyskać pomoc, przejdź do witryny Pomocy Xerox® pod adresem www.xerox.com/office6600support.
Widoczne są pionowe białe pasy. 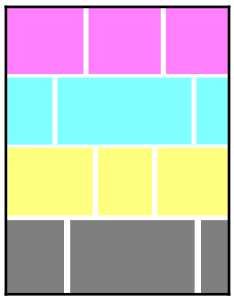	Soczewki są zabrudzone.	Oczyść soczewki wewnątrz drukarki. Aby uzyskać więcej informacji, zobacz Czyszczenie soczewek lasera na stronie 119.
	Drukarka jest zużyta lub uszkodzona.	Aby uzyskać pomoc, przejdź do witryny Pomocy Xerox® pod adresem www.xerox.com/office6600support.
	Wkłady z tonerem nie są wyprodukowane przez Xerox®.	Sprawdź, czy wkłady toneru są zgodne ze specyfikacją i wymień je, jeśli to konieczne.

Objaw	Prawdopodobne przyczyny	Rozwiązania
Białe pasy lub smugi w jednym kolorze. 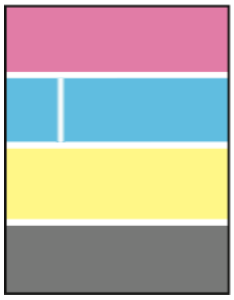	Soczewka danego koloru jest zabrudzona.	Wyczyść soczewkę danego koloru.
Biały pas lub pasy we wszystkich kolorach. 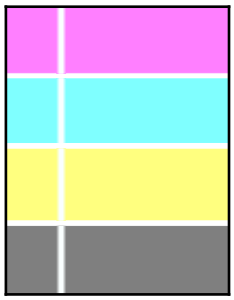	Papier lub zabrudzenia na spodniej części taśmy transferowej.	• Usuń papier lub zanieczyszczenia z drukarki. • Aby uzyskać pomoc, przejdź do witryny Pomocy Xerox® pod adresem www.xerox.com/office6600support.
Pochylony wydruk. 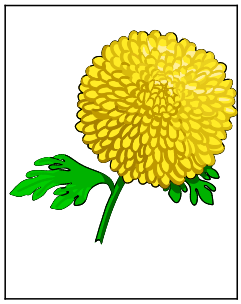	Prowadnice papieru w tacach nie są ustawione prawidłowo.	Zresetuj prowadnice tacy papieru. Aby uzyskać szczegółowe informacje, patrz Wkładanie papieru na stronie 90.
Kolory są rozmazane lub wokół obiektów widoczne są białe obszary.	Wyrównanie kolorów jest nieprawidłowe.	Wykonaj automatyczną rejestrację kolorów. Aby uzyskać więcej informacji, zobacz rozdział Rejestracja kolorów na stronie 128.
Obrazy są cętkowane lub pokryte plamami. 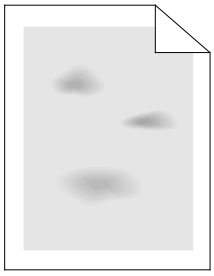	Papier ma zbyt niską gramaturę lub jest za cienki.	Na panelu sterowania, w aplikacji i w sterowniku drukarki wybierz inny typ papieru.
	Papier jest wilgotny.	Wymień papier.
	Wilgotność jest zbyt duża.	Zmniejsz wilgotność w pomieszczeniu lub przenieś drukarkę do innego miejsca.

Objaw	Prawdopodobne przyczyny	Rozwiązania
Na wydrukach występują regularne plamy lub linie. 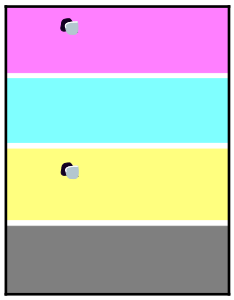	Co najmniej jeden z komponentów ścieżki papieru tworzy znaki na papierze.	Aby określić przyczynę, zmierz odległość między znakami na papierze. • 75,3 mm - zespół obrazowania • 28,3 mm - zespół obrazowania • 31,1 mm - zespół obrazowania • 32,3 mm - zespół obrazowania • 25,1 mm - taśma transferowa • 56,5 mm - rolka transferowa • 82,3 mm - urządzenie utrwalające Jeśli powtarzające się defekty znajdują się w jednej z tych odległości, należy wymienić tworzący je moduł.

Uzyskiwanie pomocy

Ta sekcja zawiera:

- Komunikaty na panelu sterowania 167
- Używanie zintegrowanych narzędzi do rozwiązywania problemów 168
- Online Support Assistant (Asystent pomocy online) 168
- Strony informacyjne 169
- Więcej informacji 169

Drukarka jest wyposażona w materiały eksploatacyjne i zasoby pomocne w rozwiązywaniu problemów z drukiem.

Komunikaty na panelu sterowania

Panel sterowania drukarki oferuje informacje i pomoc w rozwiązywaniu problemów. Gdy wystąpi błąd lub ostrzeżenie, na panelu sterowania wyświetlany jest komunikat informujący o problemie. W przypadku wielu komunikatów o stanie i ostrzeżeń ekran Informacje na panelu sterowania zapewnia dodatkowe informacje.

Wyświetlanie komunikatów ostrzegawczych na panelu sterowania

Gdy wystąpi stan ostrzeżenia, na panelu sterowania wyświetlany jest komunikat informujący o problemie. Komunikaty ostrzegawcze informują o stanach drukarki wymagających uwagi, takich jak niedobór materiałów eksploatacyjnych czy otwarte drzwiczki. Nawet jeśli występuje więcej niż jeden stan ostrzegawczy, na panelu sterowania wyświetlany jest tylko jeden komunikat.

Pomoc panelu sterowania

Gdy wystąpi błąd, który zatrzyma drukowanie, taki jak zacięcie papieru, na ekranie zostanie wyświetlony odpowiedni komunikat.

Wyświetlanie bieżących usterek na panelu sterowania

Gdy wystąpi stan usterki, na panelu sterowania wyświetlany jest komunikat informujący o problemie. Komunikaty o błędzie ostrzegają o stanie drukarki uniemożliwiającym drukowanie lub powodującym obniżenie jej parametrów. Nawet jeśli występuje więcej niż jedna usterka, na panelu sterowania wyświetlany jest tylko jeden komunikat.

Wyświetlanie stanu pracy na panelu sterowania

Aby wyświetlić na panelu sterowania prace zapisane lub zabezpieczone:

1. Aby uzyskać dostęp do menu Funkcje Walk-Up, kliknij przycisk strzałki **w lewo**.
2. Wybierz opcję:
   - Aby wyświetlić listę zabezpieczonych wydruków, przejdź do opcji **Prace zabezpieczone**, a następnie naciśnij przycisk **OK**.
   - Aby wyświetlić listę zapisanych prac, przejdź do opcji **Zapisane prace**, a następnie naciśnij przycisk **OK**.

Aby wydrukować szczegółową listę ostatnich 20 przetworzonych prac drukowania:

1. Na panelu sterowania drukarki naciśnij przycisk **Menu**.
2. Przejdź do opcji **Strony informacyjne**, a następnie naciśnij przycisk **OK**.
3. Przejdź do opcji **Historia prac**, a następnie naciśnij przycisk **OK**.

Używanie zintegrowanych narzędzi do rozwiązywania problemów

Twoja drukarka posiada zbiór raportów. Dwa z nich, Strona demonstracyjna oraz Historia błędów mogą pomóc w rozwiązywaniu niektórych problemów. Raport Strona demonstracyjna drukuje obraz w którym wykorzystanych jest wiele kolorów, aby pokazać obecne możliwości drukowania urządzenia. Raport Historia błędów drukuje informacje o najnowszych błędach drukarki.

Drukowanie raportów

1. Na panelu sterowania drukarki naciśnij przycisk **Menu**.
2. Przejdź do opcji **Strony informacyjne**, a następnie naciśnij przycisk **OK**.
3. Aby wybrać raport, użyj przycisku strzałki **w górę** lub **w dół**, a następnie naciśnij przycisk **OK**.

Specyfikacja tacy wejściowej do wydruku raportów

1. Na panelu sterowania drukarki naciśnij przycisk **Menu**.
2. Przejdź do opcji **Ustawienia tacy**, a następnie naciśnij przycisk **OK**.
3. Aby określić kolejność, w jakiej drukarka wybiera tacę do pracy drukowania, przejdź do opcji **Priorytet tacy**, następnie naciśnij przycisk **OK**.
4. Aby określić pierwszy priorytet, użyj przycisku strzałki **w górę** lub **w dół**, następnie naciśnij przycisk **OK**. Zostanie wyświetlone ustawienie drugiego priorytetu.
5. Aby zaakceptować drugi priorytet, naciśnij przycisk **OK**.

Online Support Assistant (Asystent pomocy online)

Online Support Assistant (Asystent pomocy online) to baza wiedzy oferująca instrukcje i pomoc w rozwiązywaniu problemów z drukarką. Można w niej znaleźć rozwiązania problemów związanych z jakością druku, zacięciami papieru, instalacją oprogramowania itp.

Aby uzyskać dostęp do Online Support Assistant (Asystent pomocy online), przejdź do witryny www.xerox.com/office/6600support.

Strony informacyjne

Twoja drukarka posiada zbiór stron informacyjnych. Na stronach informacyjnych znajdują się między innymi dane o czcionce, konfiguracji czy przykładowe strony.

Więcej informacji

Więcej informacji dotyczących drukarki zamieszczono w następujących źródłach:

Materiał	Lokalizacja
Instrukcja instalacji	W komplecie z drukarką.
Inna dokumentacja drukarki	www.xerox.com/office/6600docs
Recommended Media List (Lista zalecanych nośników)	Stany Zjednoczone: www.xerox.com/paper Unia Europejska: www.xerox.com/europaper
Informacje pomocy technicznej o drukarce, w tym dotyczące pomocy technicznej online, Online Support Assistant (Asystent pomocy online) oraz pobierania sterowników.	www.xerox.com/office/6600support
Informacje dotyczące menu lub komunikatów o błędach	Naciśnij przycisk Pomoc (**?**) na panelu sterowania.
Strony informacyjne	Wydrukuj z panelu sterowania lub z usług CentreWare Internet Services, kliknij **Status (Stan)** > **Information Pages (Strony informacyjne)**.
Dokumentacja CentreWare Internet Services	W usługach CentreWare Internet Services kliknij **Help (Pomoc)**.
Zamawianie materiałów eksploatacyjnych dla drukarki	www.xerox.com/office/6600supplies
Źródło zawierające narzędzia i informacje, takie jak samouczki interakcyjne, szablony drukowania, pomocne wskazówki i niestandardowe funkcje, zgodne z wymaganiami indywidualnych użytkowników.	www.xerox.com/office/businessresourcecenter
Lokalna sprzedaż i centrum pomocy	www.xerox.com/office/worldcontacts
Rejestracja drukarki	www.xerox.com/office/register
Sklep bezpośredni Xerox® online	www.direct.xerox.com/

Specyfikacje A

Niniejszy dodatek obejmuje:

- Konfiguracje i opcje drukarki 172
- Specyfikacje fizyczne 173
- Specyfikacje środowiskowe 176
- Specyfikacje elektryczne 177
- Specyfikacje techniczne 178
- Specyfikacje kontrolera 179

Konfiguracje i opcje drukarki

Dostępne konfiguracje

Drukarka Drukarka kolorowa Phaser 6600 jest dostępna w dwóch konfiguracjach:

- Phaser 6600N Drukarka kolorowa: Drukarka sieciowa z USB i funkcją sieciową.
- Phaser 6600DN Drukarka kolorowa: Drukarka sieciowa z funkcją automatycznego drukowania dwustronnego, USB i funkcją sieciową.

Funkcje standardowe

Drukarka kolorowa Phaser 6600 oferuje następujące funkcje:

Funkcja	Drukarka kolorowa Phaser 6600
Szybkość drukowania	• Tryby Standardowy i Ulepszony do 36 stron na minutę • Tryb Foto do 17 stron na minutę
Szybkość drukowania dwustronnego	• Tryb standardowy do 24 obrazów na minutę • Tryb ulepszony do 24 obrazów na minutę
Rozdzielczość drukowania	Maksymalnie 600 x 600 x 5 dpi (1200 x 1200 ulepszona jakość obrazu)
Pojemność papieru • Taca boczna • Taca 1 • Opcjonalny podajnik na 550 arkuszy	 • 100 arkuszy • 550 arkuszy • 550 arkuszy
Maksymalny rozmiar druku	Legal (216 x 356 mm, 8,5 x 14 cali)
Drukowanie dwustronne	Do 163 g/m² z dowolnej tacy (tylko model Phaser 6600DN)
Panel sterowania	Menu obsługiwane przyciskami z dwuwierszowym wyświetlaczem
Łączność	• Uniwersalna magistrala szeregowa (USB 2.0) • Ethernet 10/100 Base-T • Możliwość połączenia z siecią bezprzewodową: Opcjonalnie • AirPrint
Zdalny dostęp	CentreWare Internet Services

Opcje i uaktualnienia

- Karta sieci bezprzewodowej
- Podajnik na 550 arkuszy
- Twardy dysk o pojemności 160 GB+ - Zestaw produktywności (Twardy dysk)
- Rozszerzenie pamięci 512 MB - Zestaw produktywności (Pamięć)

Specyfikacje fizyczne

Gramatury i wymiary

	Phaser 6600DN Drukarka kolorowa	Phaser 6600DN Drukarka kolorowa z opcjonalnym podajnikiem na 550 arkuszy
Szerokość	430 mm (16,9 cala)	430 mm (16,9 cala)
Głębokość	488 mm (19,2 cala)	488 mm (19,2 cala)
Wysokość	384 mm (15,1 cala)	477 mm (18,8 cala)
Gramatura	25,5 kg (56,2 funta)	28,1 kg (61,8 funta)

Konfiguracja standardowa

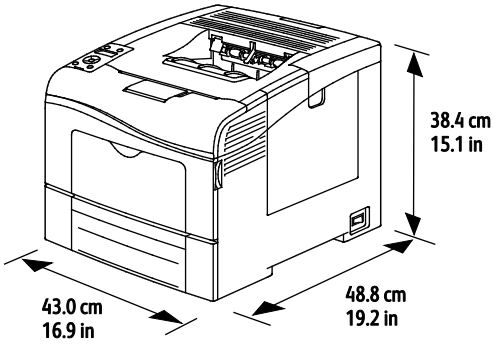

Konfiguracja z opcjonalnym podajnikiem na 550 arkuszy

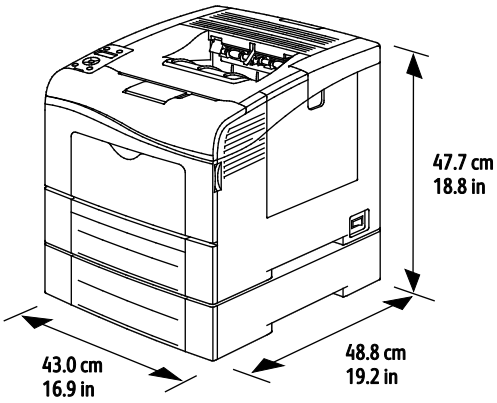

Wymagane wolne miejsce

	Phaser 6600DN Drukarka kolorowa	Phaser 6600DN Drukarka kolorowa z opcjonalnym podajnikiem na 550 arkuszy
Szerokość	927 mm (36,4 cala)	927 mm (36,4 cala)
Głębokość	1488 mm (58,6 cala)	1488 mm (58,6 cala)
Wysokość	559 mm (22 cale)	652 mm (25,7 cala)

Wymagane wolne miejsce

Drukarka kolorowa Phaser 6600

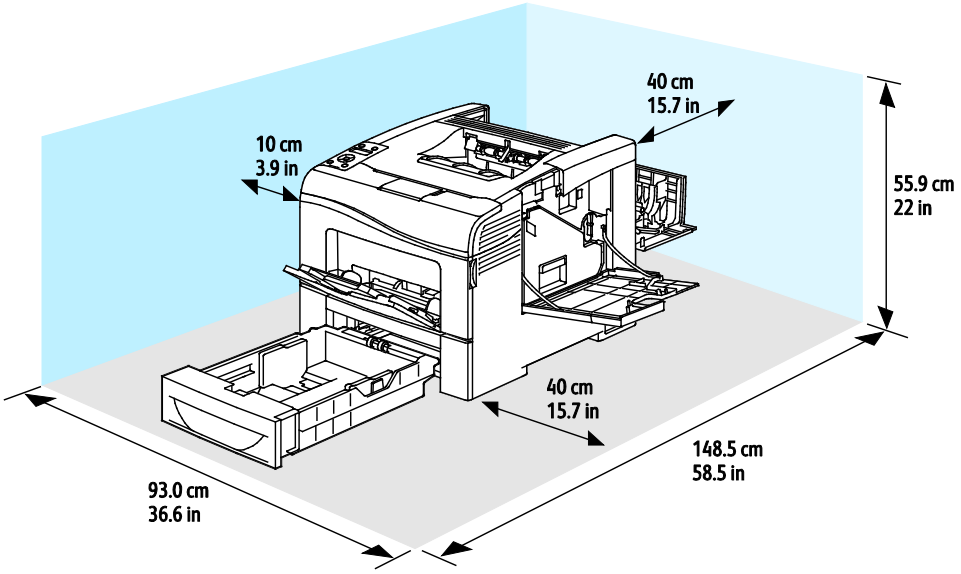

Wymagane wolne miejsce wokół drukarki z opcjonalnym podajnikiem na 550 arkuszy

Drukarka kolorowa Phaser 6600

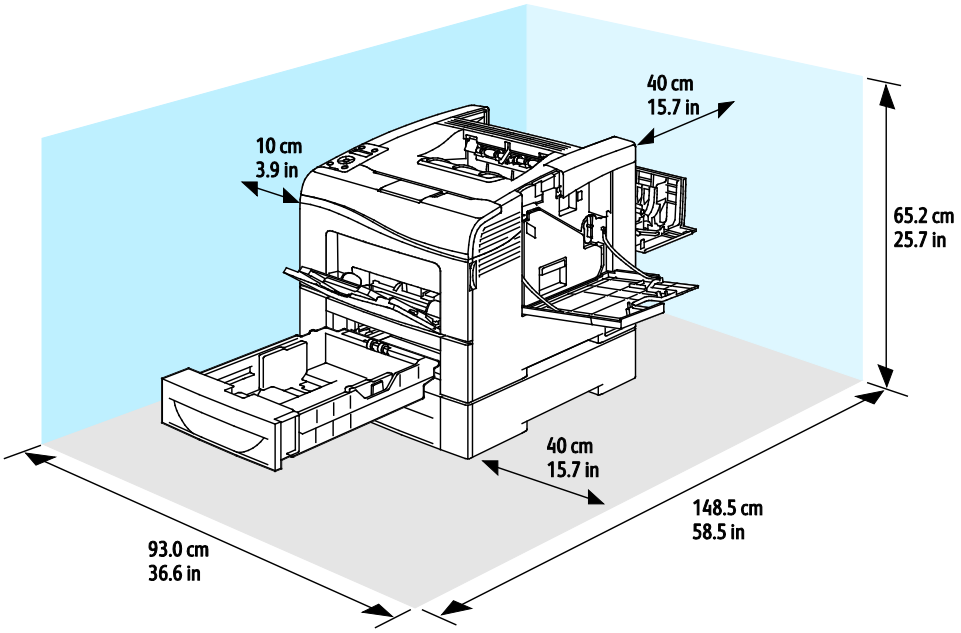

Specyfikacje środowiskowe

Temperatura

- Temperatura pracy: 10–32°C (50–90°F)
- Optymalna temperatura: 15–28°C (59–82°F)

Wilgotność względna

- Zakres minimalnej-maksymalnej wilgotności: 10-85%
- Optymalny zakres wilgotności: 20–70% wilgotności względnej w temperaturze 28°C (82°F)

  Uwaga: W skrajnych warunkach środowiskowych, takich jak temperatura 10°C i wilgotność względna 85%, mogą wystąpić defekty związane z kondensacją.

Wysokość nad poziomem morza

W celu uzyskania optymalnej wydajności drukarki należy używać na wysokości mniejszej niż 3100 m (10 170 stóp) nad poziomem morza.

Specyfikacje elektryczne

Napięcie i częstotliwość zasilania

Napięcie zasilania	Częstotliwość zasilania
110–127 V napięcia zmiennego +/-10%, (99–140 V napięcia zmiennego)	50 Hz +/- 3 Hz 60 Hz +/- 3 Hz
220–240 V napięcia zmiennego +/-10%, (198–264 V napięcia zmiennego)	50 Hz +/- 3 Hz 60 Hz +/- 3 Hz

Zużycie energii

- Tryb oszczędzania energii (Uśpienia): 4 W
- Gotowość (z włączonym urządzeniem utrwalającym): 65 W
- Ciągłe drukowanie: 535 W

Ta drukarka nie zużywa energii elektrycznej, gdy przełącznik zasilania jest w pozycji wyłączonej, a urządzenie jest podłączone do gniazdka elektrycznego.

Produkt zatwierdzony w programie ENERGY STAR

Urządzenie Drukarka kolorowa Phaser 6600 jest uzyskało certyfikat ENERGY STAR® zgodnie z wymaganiami programu ENERGY STAR Imaging Equipment.

ENERGY STAR i ENERGY STAR są znakami towarowymi zarejestrowanymi w Stanach Zjednoczonych.

Program ENERGY STAR Imaging Equipment jest wspólną inicjatywą rządów Stanów Zjednoczonych, Unii Europejskiej i Japonii oraz przedstawicieli sektora wyposażenia biurowego, ukierunkowaną na promowanie energooszczędnych kopiarek, drukarek, faksów i drukarek wielofunkcyjnych, komputerów osobistych i monitorów. Ograniczenie zużycia energii ułatwia zwalczanie smogu, kwaśnych deszczy i długoterminowych zmian klimatycznych przez zmniejszenie emisji zanieczyszczeń związanej z wytwarzaniem energii.

Sprzęt Xerox® ENERGY STAR jest fabrycznie konfigurowany do przełączania do trybu oszczędzania energii po 10 minutach bezczynności od wykonania ostatniej kopii lub wydruku.

Specyfikacje techniczne

Funkcja	Specyfikacje
Czas nagrzewania drukarki	Rozgrzewanie: zaledwie 12 sekund. Powrót z trybu uśpienia: zaledwie 3 sekundy. Uwaga: Czas nagrzewania jest ustalony przy założeniu, że temperatura otoczenia wynosi 20ºC (68°F), a wilgotność względna 60%.

Szybkość drukowania

Szybkość drukowania w przypadku drukowania ciągłego sięgają do 36 stron na minutę. Prędkości drukowania są takie same w przypadku wydruków czarno-białych i kolorowych.

Na prędkość drukowania wpływ ma kilka czynników:

- Tryb drukowania. Najszybszymi trybami drukowania są tryb Standardowy i Ulepszony. W Trybie Foto drukowanie odbywa się z o połowę niższą prędkością. W trybie Foto przy druku jednostronnym na papierze zwykłym formatu Letter/A4 drukowanie odbywa się z prędkością 17 stron na minutę.
- Rozmiar papieru. Letter (8,5 x 11 cali) drukuje się nieznacznie szybciej niż A4 (210 x 297 mm). Prędkość drukowania ulega zmniejszeniu przy większych formatach.
- Typy i gramatura papieru. Aby drukowanie odbywało się szybciej, używaj papieru o gramaturze 105 g/m² lub mniejszej.

Maksymalna prędkość drukowania dla druku jednostronnego wynosi 36 stron na minutę, na papierze formatu Letter oraz 35 stron na minutę na papierze formatu A4.

Maksymalna szybkość drukowania dla druku dwustronnego wynosi 24 strony na minutę w przypadku formatu Letter i A4.

W trybie Foto przy druku jednostronnym na papierze zwykłym formatu Letter/A4 drukowanie odbywa się z prędkością 17 stron na minutę.

Specyfikacje kontrolera

Procesor

Procesor 533 MHz ARM11

Pamięć

Pamięć	Drukarka kolorowa Phaser 6600
Pamięć standardowa	256 MB RAM
Opcjonalny Zestaw produktywności (Pamięć)	512 MB RAM (768 MB łącznie)
Pamięć flash	64 MB ROM
EEPROM	48 KB EEPROM

Interfejsy

Uniwersalna magistrala szeregowa (USB 2.0)

Ethernet 10/100/1000Base-TX

Karta sieci bezprzewodowej obsługująca protokół IEEE802.11

Informacje prawne B

Niniejszy dodatek obejmuje:

- Podstawowe przepisy 182
- Material Safety Data Sheets (Karty danych o bezpieczeństwie materiałów) 186

Podstawowe przepisy

Firma Xerox przetestowała tę drukarkę w zakresie standardów emisji elektromagnetycznej i wrażliwości. Standardy te zostały wprowadzone w celu zmniejszenia zakłóceń powodowanych lub odbieranych przez ten produkt w typowym środowisku biurowym.

Stany Zjednoczone (przepisy FCC)

Ten sprzęt został przetestowany i stwierdzono jego zgodność z ograniczeniami dla urządzenia cyfrowego klasy B na podstawie części 15 przepisów FCC. Ograniczenia te wprowadzono w celu zapewnienia odpowiedniego zabezpieczenia w czasie użytkowania przed szkodliwymi zakłóceniami w środowisku firmowym. Urządzenie wytwarza, zużywa i może emitować energię o częstotliwości radiowej. Jeśli nie zostanie zainstalowane i używane zgodnie z tymi instrukcjami, może powodować szkodliwe zakłócenia w komunikacji radiowej. Działanie tego sprzętu w obszarze mieszkalnym może powodować szkodliwe zakłócenia, które użytkownik musi wyeliminować na własny koszt.

Jeśli urządzenie to powoduje szkodliwe zakłócenia w odbiorze sygnału radiowego lub telewizyjnego, co można stwierdzić poprzez wyłączenie i włączenia urządzenia, użytkownik powinien spróbować skorygować te zakłócenia stosując jeden lub więcej spośród następujących sposobów:

- Zmiana orientacji lub położenia anteny odbiorczej.
- Zwiększenie odległości między urządzeniem a odbiornikiem.
- Podłączenie urządzenia do gniazda znajdującego się w innym obwodzie elektrycznym niż gniazdo, do którego podłączony jest odbiornik.
- Skontaktowanie się ze sprzedawcą lub doświadczonym technikiem radiowo-telewizyjnym w celu uzyskania pomocy.

Zmiany lub modyfikacje tego wyposażenia, które nie zostały zatwierdzone przez firmę Xerox, mogą być przyczyną anulowania zezwolenia na użytkowanie tego wyposażenia.

> Uwaga: Aby zapewnić zgodność z częścią 15 przepisów FCC, należy używać ekranowanych kabli interfejsowych.

Kanada

To urządzenie klasy B jest zgodne z kanadyjską normą ICES-003.

Cet appareil numérique de la classe A est conforme à la norme NMB-003 du Canada.

Unia Europejska

⚠ **PRZESTROGA:** Jest to produkt klasy A. W środowisku mieszkalnym produkt ten może powodować zakłócenia radiowe. W przypadku ich wystąpienia użytkownik będzie musiał przedsięwziąć odpowiednie kroki w celu ich wyeliminowania.

CE

Symbol CE nadany temu produktowi symbolizuje deklarację zgodności firmy Xerox z następującymi dyrektywami Unii Europejskiej, obowiązującymi zgodnie z podanymi datami:

- 12 grudnia 2006: Dyrektywa niskonapięciowa 2006/95/EC

- 15 grudnia 2004: Dyrektywa zgodności elektromagnetycznej 2004/108/EC

Ta drukarka, jeżeli jest używana zgodnie z zaleceniami, nie stanowi zagrożenia dla konsumenta lub środowiska.

Aby zapewnić zgodność z przepisami Unii Europejskiej, należy używać ekranowanych kabli interfejsowych.

Podpisaną kopię deklaracji zgodności dla niniejszej drukarki można uzyskać od firmy Xerox.

Unia Europejska Część 4 Informacje na temat ochrony środowiska związane z umową dotyczącą urządzeń do przetwarzania obrazu

Informacje dotyczące ochrony środowiska związane z zapewnianiem rozwiązań przyjaznych dla środowiska oraz redukcją kosztów

Wstęp

Poniższe informacje zostały opracowane, aby pomóc użytkownikom i zostały wydane w związku z dyrektywą UE dotyczącą produktów związanych z energią, w szczególności z Częścią 4 — badaniami nad urządzeniami przetwarzającymi obraz. Dyrektywa nakłada na producentów obowiązek doskonalenia wydajności produktów w zakresie ochrony środowiska i stanowi wyraz poparcia dla planu działania UE w sprawie wydajności energetycznej.

Produkty co do zakresu należą do urządzeń gospodarstwa domowego i biurowych, które spełniają poniższe kryteria.

- Standardowe produkty monochromatyczne o maksymalnej prędkości poniżej 66 obrazów A4 na minutę
- Standardowe produkty kolorowe z maksymalną prędkością poniżej 51 obrazów A4 na minutę

Korzyści dla środowiska wynikające z drukowania dwustronnego

Większość produktów Xerox® posiada możliwość drukowania w trybie dupleks, czyli inaczej druku dwustronnego. Umożliwia to automatyczne drukowanie po obu stronach papieru, dzięki czemu pomaga ograniczać zużycie wartościowych zasobów poprzez zmniejszenie zużycia papieru. Umowa w ramach Części 4 Urządzenia przetwarzające obraz wymaga, aby w modelach pracujących z prędkością wyższą lub równą 40 str./min w kolorze lub wyższą lub równą 45 str./min w trybie monochromatycznym, funkcja drukowania dwustronnego musi być uruchamiana automatycznie podczas konfiguracji i instalacji sterowników. Niektóre modele Xerox® pracujące poniżej tych limitów prędkości mogą również mieć możliwość wprowadzania domyślnych ustawień drukowania dwustronnego w czasie instalacji. Ciągłe korzystanie z funkcji druku dwustronnego zmniejszy negatywny wpływ twojej pracy na środowisko. Jednak jeżeli użytkownik potrzebuje funkcji drukowania jednostronnego, ustawienia drukowania można zmienić w sterowniku drukarki.

Typy papieru

Produktu można używać do drukowania zarówno na papierze makulaturowym jak i nowym, zatwierdzonym zgodnie z programem zarządzania środowiskiem, odpowiadającemu normie EN12281 lub o podobnym standardzie jakości. W niektórych zastosowaniach możliwe jest korzystanie z papieru lekkiego (60 g/m²), zawierającego mniej surowca, a przez to oszczędzającego ilość zasobów na wydruk. Zachęcamy do sprawdzenia, czy papier taki odpowiada twoim potrzebom.

ENERGY STAR

Program ENERGY STAR to dobrowolny program promowania rozwoju i kupowania urządzeń energooszczędnych, dzięki którym negatywny wpływ na środowisko zostaje zmniejszony. Szczegółowe informacje na temat programu ENERGY STAR oraz modeli kwalifikujących się do oznaczenia ENERGY STAR można znaleźć na następującej witrynie: www.energystar.gov/index.cfm?fuseaction=find_a_product.showProductGroup&pgw_code=IEQ.

Pobór mocy i czas uruchomienia

Ilość prądu elektrycznego zużywanego przez produkt zależy od sposobu użytkowania urządzenia. Produkt ten jest skonstruowany i skonfigurowany w taki sposób, aby umożliwić zmniejszenie kosztów elektryczności. Po zakończeniu ostatniego wydruku urządzenie przełącza się w tryb gotowości. W tym trybie urządzenie może natychmiast wykonać następny wydruk, jeżeli zajdzie taka potrzeba. Jeżeli produkt nie będzie używany przez pewien czas, urządzenie przełącza się w tryb energooszczędny. W tym trybie tylko podstawowe funkcje pozostają aktywne, aby umożliwić zmniejszenie poboru mocy przez urządzenie.

Po wyjściu z trybu energooszczędnego wykonanie pierwszego wydruku potrwa nieco dłużej niż w trybie gotowości. Opóźnienie to jest spowodowane „wybudzaniem się” urządzenia z trybu energooszczędnego i jest charakterystyczne dla większości dostępnych na rynku urządzeń przetwarzających obraz.

Chcąc ustawić dłuższy czas aktywności lub całkowicie wyłączyć tryb energooszczędny, należy brać pod uwagę, że wówczas urządzenie będzie przełączać się w tryb mniejszego poboru energii po dłuższym czasie lub wcale nie będzie tego robić.

Aby dowiedzieć się więcej na temat udziału firmy Xerox w inicjatywach dotyczących zrównoważonego rozwoju, prosimy odwiedzić naszą witrynę internetową pod adresem: www.xerox.com/about-xerox/environment/enus.html.

Niemcy

Blendschutz

Das Gerät ist nicht für die Benutzung im unmittelbaren Gesichtsfeld am Bildschirmarbeitsplatz vorgesehen. Um störende Reflexionen am Bildschirmarbeitsplatz zu vermeiden, darf dieses Produkt nicht im unmittelbaren Gesichtsfeld platziert werden.

Lärmemission

Maschinenlärminformations-Verordnung 3. GPSGV: Der höchste Schalldruckpegel beträgt 70 dB(A) oder weniger gemäß EN ISO 7779.

Importeur

Xerox GmbH
Hellersbergstraße 2-4
41460 Neuss
Deutschland

Turcja (Dyrektywa RoHS)

Zgodnie z artykułem 7 (d), niniejszym zaświadcza się, że „jest zgodny z dyrektywą EEE.”

(EEE yönetmeliğine uygundur.)

Informacje prawne dotyczące karty sieci bezprzewodowej 2,4 Ghz

Ten produkt zawiera moduł nadajnika radiowego bezprzewodowej sieci LAN 2,4 GHz, który jest zgodny z wymaganiami określonymi w przepisach FCC część 15, uregulowaniach Industry Canada RSS-210 praz dyrektywą Rady Europejskiej 99/5/WE.

Obsługa tego urządzenia jest możliwa pod następującymi dwoma warunkami: (1) to urządzenie nie może powodować szkodliwych zakłóceń, i (2) to urządzenie musi przyjąć wszelkie zakłócenia, w tym zakłócenia, które mogą spowodować niepożądane działanie.

Zmiany lub modyfikacje tego urządzenia, które nie zostaną wyraźnie zatwierdzone przez Xerox, mogą być przyczyną anulowania zezwolenia na użytkowanie tego sprzętu.

Material Safety Data Sheets (Karty danych o bezpieczeństwie materiałów)

W celu uzyskania informacji o bezpieczeństwie materiałów, jakie zawiera drukarka należy odwiedzić witrynę:

- Ameryka Północna: www.xerox.com/msds
- Unia Europejska: www.xerox.com/environment_europe

Aby uzyskać numery telefonów do Centrum wsparcia technicznego klientów, należy przejść pod adres www.xerox.com/office/worldcontacts.

Recykling i utylizacja

C

Niniejszy dodatek obejmuje:

- Wszystkie kraje 188
- Ameryka Północna 189
- Unia Europejska 190
- Inne kraje 192

Wszystkie kraje

W przypadku pozbywania się produktu firmy Xerox® należy zwrócić uwagę, że drukarka może zawierać ołów, rtęć, nadchloran i inne materiały, których utylizacja może podlegać przepisom dotyczącym ochrony środowiska. Obecność tych materiałów jest zgodna ze światowymi przepisami, obowiązującymi w chwili pojawienia się produktu na rynku. Aby uzyskać informacje na temat utylizacji, należy skontaktować się z lokalnymi władzami. Materiał zawierający nadchloran: ten produkt może zawierać jedno lub więcej urządzeń zawierających nadchloran, na przykład baterie. Może być konieczne szczególne postępowanie, patrz adres www.dtsc.ca.gov/hazardouswaste/perchlorate.

Ameryka Północna

Firma Xerox prowadzi program odbioru i ponownego wykorzystania/odzysku sprzętu. Należy skontaktować się z przedstawicielem firmy Xerox (1-800-ASK-XEROX) w celu określenia, czy niniejszy produkt firmy Xerox® jest objęty tym programem. Aby uzyskać więcej informacji na temat programów ochrony środowiska firmy Xerox®, należy przejść pod adres www.xerox.com/environment, a w celu uzyskania informacji na temat odzysku i utylizacji należy skontaktować się z lokalnymi władzami.

Unia Europejska

Niektóre urządzenia mogą być wykorzystywane zarówno w zastosowaniach domowych, jak i profesjonalnych/ firmowych.

Środowisko domowe

Umieszczenie tego symbolu na sprzęcie informuje, że nie należy pozbywać się go wraz z innymi odpadami z gospodarstwa domowego.

Zgodnie z prawem Unii Europejskiej, zużyty sprzęt elektryczny i elektroniczny, który ma zostać zutylizowany, musi zostać oddzielony od odpadów domowych.

Prywatne gospodarstwa domowe w krajach członkowskich Unii Europejskiej mogą bezpłatnie zwracać zużyty sprzęt elektryczny i elektroniczny do wyznaczonych punktów zbiórki odpadów. Aby uzyskać więcej informacji, należy skontaktować się z lokalnymi organami zajmującymi się utylizacją odpadów.

W niektórych krajach członkowskich przy zakupie nowego sprzętu lokalny sprzedawca może mieć obowiązek odebrania zużytego sprzętu bez opłat. Aby uzyskać dodatkowe informacje, należy skontaktować się ze sprzedawcą.

Środowisko profesjonalne/ biznesowe

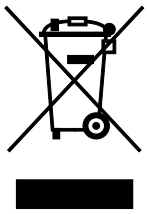

Umieszczenie tego symbolu na urządzeniu informuje, że użytkownik musi pozbyć się go zgodnie z ustanowionymi procedurami krajowymi.

Zgodnie z prawem Unii Europejskiej, zużyty sprzęt elektryczny i elektroniczny, który ma podlegać utylizacji, musi być traktowany zgodnie z przyjętymi procedurami.

Przed utylizacją należy skontaktować się z lokalnym sprzedawcą lub przedstawicielem firmy Xerox, aby uzyskać informacje na temat odbioru zużytego sprzętu.

Odbiór i utylizacja sprzętu oraz baterii

Te symbole na produktach i/ lub dołączonej dokumentacji oznaczają, że zużyty sprzęt elektryczny i elektroniczny oraz baterie nie mogą być utylizowane wraz z innymi odpadami z gospodarstwa domowego.

W celu odpowiedniego traktowania, odzysku i recyklingu zużytych produktów i baterii, należy zwrócić je do odpowiednich punktów zbiórki

odpadów, zgodnie z obowiązującymi przepisami krajowymi oraz dyrektywami 2002/96/EC i 2006/66/EC.

Przez odpowiednią utylizację tych produktów i baterii pomagasz w zachowaniu cennych surowców i przeciwdziałaniu potencjalnemu negatywnemu wpływowi na zdrowie ludzi i środowisko spowodowanych przez nieodpowiednie obchodzenie się z odpadami.

Aby uzyskać informacji dotyczących odbioru i recyklingu zużytych produktów i baterii, skontaktuj się z lokalnymi władzami, firmą utylizującą odpady lub sklepem w którym zakupiłeś te produkty.

Nieodpowiednia utylizacja takich odpadów może podlegać karze, zgodnie z przepisami obowiązującymi w danym kraju.

Dla użytkowników firmowych w Unii Europejskiej

Jeżeli chcesz wyrzucić sprzęt elektryczny lub elektroniczny, prosimy skontaktować się ze sprzedawcą lub dostawcą w celu uzyskania dalszych informacji.

Utylizacja poza Unią Europejską

Te symbole są ważne jedynie w Unii Europejskiej. Jeżeli chcesz wyrzucić te produkty, prosimy o kontakt z lokalnymi władzami lub sprzedawcą w celu uzyskania informacji na temat odpowiednich metod utylizacji.

Informacja o symbolu baterii

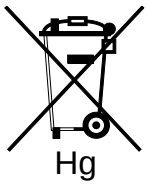

Symbol pojemnika na śmieci może występować w kombinacji z symbolem chemicznym. Oznacza zgodność z wymaganiami określonymi przez Dyrektywę.

Usuwanie baterii

Baterie powinny być wymieniane wyłącznie przez centra serwisowe zatwierdzone przez PRODUCENTA.

Inne kraje

Należy skontaktować się z lokalnymi organami zajmującymi się odpadami i poprosić o wskazówki dotyczące utylizacji.