Xerox® WorkCentre® 3615
Black and White Multifunction Printer
Imprimante multifonctions noir et blanc

Xerox® WorkCentre® 3615

User Guide

Guide d'utilisation

Italiano	Guida per l'utente	**Svenska**	Användarhandbok	**Čeština**	Uživatelská příručka
Deutsch	Benutzerhandbuch	**Dansk**	Betjeningsvejledning	**Polski**	Przewodnik użytkownika
Español	Guía del usuario	**Suomi**	Käyttöopas	**Magyar**	Felhasználói útmutató
Português	Guia do usuário	**Norsk**	Brukerhåndbok	**Türkçe**	Kullanıcı Kılavuzu
Nederlands	Gebruikershandleiding	**Русский**	Руководство пользователя	**Ελληνικά**	Εγχειρίδιο χρήστη

xerox®

© 2013 Xerox Corporation. Wszystkie prawa zastrzeżone. Niepublikowane prawa zastrzeżone zgodnie z prawami autorskimi obowiązującymi na terenie Stanów Zjednoczonych. Zawartość niniejszej publikacji nie może być powielana w żadnej formie bez zgody firmy Xerox Corporation.

Ochrona praw autorskich obejmuje wszystkie formy materiałów i informacji chronionych prawem autorskim dozwolone obecnie przez prawo ustawowe lub precedensowe, lub przyznane w dalszej części niniejszego dokumentu, w tym, bez ograniczeń, materiały generowane przez programy, które są wyświetlane na ekranie, takie jak style, szablony, ikony, wyświetlane ekrany, wygląd itp.

Xerox® i Xerox and Design®, Phaser®, PhaserSMART®, PhaserMatch®, PhaserCal®, PhaserMeter™, CentreWare®, PagePack®, eClick®, PrintingScout®, Walk-Up®, WorkCentre®, FreeFlow®, SMARTsend®, Scan to PC Desktop®, MeterAssistant®, SuppliesAssistant®, Xerox Secure Access Unified ID System®, Xerox Extensible Interface Platform®, ColorQube®, Global Print Driver® i Mobile Express Driver® są znakami towarowymi Xerox Corporation w Stanach Zjednoczonych i/lub innych krajach.

Adobe® Reader®, Adobe® Type Manager®, ATM™, Flash®, Macromedia®, Photoshop® i PostScript® są znakami towarowymi firmy Adobe Systems Incorporated w Stanach Zjednoczonych i/lub innych krajach.

Apple®, AppleTalk®, Bonjour®, EtherTalk®, Macintosh®, Mac OS® i TrueType® są znakami towarowymi firmy Apple Inc., zarejestrowanymi w Stanach Zjednoczonych i/lub innych krajach.

HP-GL®, HP-UX® i PCL® są znakami towarowymi firmy Hewlett-Packard Corporation w Stanach Zjednoczonych i/lub innych krajach.

IBM® i AIX® są znakami towarowymi firmy International Business Machines Corporation w Stanach Zjednoczonych i/lub innych krajach.

Microsoft®, Windows Vista®, Windows®, and Windows Server® są znakami towarowymi firmy Microsoft Corporation w Stanach Zjednoczonych i/lub innych krajach.

Novell®, NetWare®, NDPS®, NDS®, IPX™ i Novell Distributed Print Services™ są znakami towarowymi firmy Novell, Inc. w Stanach Zjednoczonych i/lub innych krajach.

SGI® i IRIX® są znakami towarowymi firmy Silicon Graphics International Corp. lub jej filii w Stanach Zjednoczonych i/lub innych krajach.

Sun, Sun Microsystems i Solaris są znakami towarowymi lub zastrzeżonymi znakami towarowymi firmy Oracle i/lub firm stowarzyszonych w Stanach Zjednoczonych i innych krajach.

UNIX® jest znakiem towarowym w Stanach Zjednoczonych i/lub innych krajach, licencjonowanym wyłącznie za pośrednictwem firmy X/ Open Company Limited.

PANTONE® i inne znaki towarowe Pantone, Inc. są własnością Pantone, Inc.

Wersja dokumentu 1.0: wrzesień 2013

BR5863_pl

Spis treści

1 Bezpieczeństwo 9

Bezpieczeństwo dotyczące prądu elektrycznego ... 10
- Ogólne wskazówki ... 10
- Przewód zasilający ... 10
- Awaryjne wyłączanie ... 11
- Bezpieczeństwo dotyczące lasera ... 11

Bezpieczeństwo użytkowania ... 12
- Wytyczne dotyczące użytkowania ... 12
- Uwalnianie ozonu ... 12
- Lokalizacja drukarki ... 12
- Materiały eksploatacyjne drukarki ... 13

Bezpieczna konserwacja ... 14

Symbole drukarki ... 15

Informacje kontaktowe związane z ochroną środowiska i BHP ... 16

2 Funkcje 17

Części drukarki ... 18
- Widok z przodu ... 18
- Strona tylnia ... 19
- Części wewnętrzne ... 19
- Panel sterowania ... 20

Tryb energooszczędny ... 22
- Wyjście z trybu energooszczędnego ... 22

Strony informacyjne ... 23
- Raport Konfiguracji ... 23
- Drukowanie raportu konfiguracji ... 23

Funkcje administracyjne ... 24
- CentreWare Internet Services ... 24
- Znajdowanie adresu IP drukarki ... 24

Więcej informacji ... 25

3 Instalacja i konfiguracja 27

Przegląd instalacji i konfiguracji ... 28

Wybieranie miejsca dla drukarki ... 29

Podłączanie drukarki ... 30
- Wybór metody połączenia ... 30
- Podłączanie do komputera za pomocą kabla USB ... 31
- Podłączanie do sieci przewodowej ... 31
- Znajdowanie adresu IP drukarki ... 31
- Podłączanie do sieci bezprzewodowej ... 32
- Podłączanie do linii telefonicznej ... 35

Konfiguracja ustawień sieci ... 36
- Informacje na temat protokołu TCP/IP oraz adresów IP ... 36

Ustawienie drukarki na skanowanie ... 37

Instalowanie oprogramowania ... 38
Wymagania systemu operacyjnego ... 38
Instalowanie sterowników drukarki sieciowej w systemie Windows ... 39
Instalowanie sterowników drukarki USB w systemie Windows ... 40
Instalowanie sterowników druku w systemie Macintosh OS X, w wersji 10.5 lub nowszej ... 41
Instalowanie sterowników skanowania w komputerze Macintosh ... 42
Instalacja sterowników i narzędzi dla systemów UNIX i Linux ... 42
Inne sterowniki ... 43
Instalowanie drukarki jako urządzenia usług sieci Web ... 44

4 Papier i nośniki 45

Obsługiwany papier ... 46
Zalecane nośniki ... 46
Zamawianie papieru ... 46
Ogólne wskazówki dotyczące wkładania papieru ... 46
Papier, który może uszkodzić drukarkę ... 47
Wskazówki dotyczące przechowywania papieru ... 47
Obsługiwane typy papieru wraz z gramaturą ... 48
Obsługiwane standardowe rozmiary papieru ... 48
Obsługiwane typy i gramatura papieru dla automatycznego drukowania dwustronnego ... 48
Obsługiwane standardowe rozmiary i gramatura papieru dla automatycznego drukowania dwustronnego ... 49
Obsługiwane niestandardowe rozmiary papieru ... 49
Umieszczanie papieru ... 50
Ładowanie papieru do tacy bocznej ... 50
Ładowanie małych rozmiarów papieru do tacy bocznej ... 53
Konfigurowanie długości papieru w tacy 1–4 ... 55
Wkładanie papieru do tac 1-4 ... 56
Konfigurowanie zachowania tacy ... 59
Ładowanie papieru do tacy bocznej ... 60
Drukowanie na papierze specjalnym ... 63
Koperty ... 63
Etykiety ... 67
Karton błyszczący ... 67

5 Drukowanie 69

Przegląd funkcji drukowania ... 70
Wybór opcji drukowania ... 71
Pomoc sterownika drukowania ... 71
Opcje drukowania w systemie Windows ... 72
Opcje drukowania dla komputerów Macintosh ... 73
Funkcje drukowania ... 74
Drukowanie po obu stronach papieru ... 74
Orientacja ... 76
Wybór opcji papieru dla drukowania ... 76
Włączanie trybu dwustronnego papieru firmowego ... 76
Drukowanie wielu stron na jednym arkuszu ... 77
Drukowanie broszur ... 77
Jakość druku ... 78
Jasność ... 78
Drukowanie znaków wodnych ... 78

Skalowanie ... 79
Drukowanie odbić lustrzanych ... 79
Drukowanie z pamięci flash USB ... 80
Drukowanie specjalnych typów prac ... 80
Używanie rozmiarów specjalnych papieru ... 82
Definiowanie rozmiarów papieru specjalnego ... 82
Tworzenie i zapisywanie niestandardowych rozmiarów papieru ... 82
Drukowanie na niestandardowych rozmiarach papieru ... 83

6 Kopiowanie 85

Tworzenie kopii ... 86
Wskazówki dotyczące szyby dokumentów ... 87
Dowód tożsamości, kopiowanie ... 87
Wskazówki dotyczące automatycznego dwustronnego podajnika dokumentów ... 88
Dostosowywanie opcji kopiowania ... 89
Ustawienia podstawowe ... 90
Ustawienia jakości obrazu ... 91
Korekta wydruku ... 92

7 Skanowanie 95

Ładowanie dokumentów w celu skanowania ... 96
Wskazówki dotyczące szyby dokumentów ... 96
Wskazówki dotyczące automatycznego dwustronnego podajnika dokumentów ... 97
Skanowanie do pamięci flash ... 98
Skanowanie do folderu na komputerze z systemem Windows i połączeniem USB ... 99
Skanowanie do folderu na komputerze Macintosh z połączeniem USB ... 100
Skanowanie do folderu wspólnego na komputerze sieciowym ... 101
Udostępnianie folderu w komputerze z systemem Windows ... 101
Udostępnianie folderu w systemie Macintosh OS X wersji 10.5 lub nowszej ... 102
Dodawanie folderu jako wpisu w książce adresowej (oprogramowanie CentreWare Internet Services) ... 102
Dodawanie folderu jako wpisu w książce adresowej za pomocą Edytora książki adresowej ... 103
Skanowanie do folderu na komputerze sieciowym ... 103
Skanowanie na adres e-mail ... 104
Skanowanie do usługi sieci Web na urządzeniach ... 105
Skanowanie obrazów do aplikacji na komputerze z połączeniem USB ... 106
Skanowanie obrazu do aplikacji ... 106
Skanowanie obrazu w systemie Windows XP ... 106
Skanowanie obrazu w systemie Windows Vista lub Windows 7 ... 107
Dostosowanie ustawień skanowania ... 108
Ustawianie koloru wyjściowego ... 108
Ustawianie rozdzielczości skanu ... 108
Wybieranie skanowania dwustronnego ... 109
Ustawianie formatu pliku ... 109
Rozjaśnianie i przyciemnianie obrazu ... 109
Korygowanie ostrości ... 109
Regulacja kontrastu ... 109
Określanie rozmiaru oryginału ... 110
Wymazywanie krawędzi ... 110

8 Faksowanie 111

Konfigurowanie drukarki do faksowania 112
Wkładanie dokumentów do faksowania 113
Wysyłanie faksu z drukarki 114
Wysyłanie faksu z opóźnieniem 115
Wysyłanie strony tytułowej z faksem 116
Wysyłanie faksu z komputera 117
Wysyłanie faksu za pomocą aplikacji w systemie Windows 117
Wysyłanie faksu za pomocą programów w komputerach Macintosh 118
Drukowanie zabezpieczonego faksów 119
Pobieranie ze zdalnego faksu 120
Ręczne wysyłanie, odbieranie i pobieranie za pomocą funkcji Odłożona 121
Ręczne wysyłanie, odbieranie i pobieranie za pomocą funkcji odłożonej słuchawki 121
Edytowanie książki adresowej faksu 122
Dodawanie lub edytowanie kontaktów w książce adresowej faksu w oprogramowaniu CentreWare Internet Services 122
Dodawanie lub edytowanie grup w książce adresowej faksu w oprogramowaniu CentreWare Internet Services 122
Dodawanie lub edytowanie kontaktów w książce adresowej faksu za pomocą panelu sterowania 123
Dodawanie lub edytowanie grup w książce adresowej faksu za pomocą panelu sterowania123
Używanie narzędzia Edytor książki adresowej 123

9 Konserwacja 125

Czyszczenie drukarki 126
Ogólne środki ostrożności 126
Czyszczenie elementów zewnętrznych 127
Czyszczenie skanera 127
Czyszczenie wnętrza drukarki 129
Zamawianie materiałów eksploatacyjnych 130
Materiały eksploatacyjne 130
Elementy rutynowej konserwacji 130
Kiedy zamawiać materiały eksploatacyjne 131
Printer Supply Status (Podgląd stanu zasobów drukarki) 131
Kasety z tonerem 132
Recykling materiałów eksploatacyjnych 133
Zarządzanie drukarką 134
Sprawdzanie liczb stron 134
Dopasowywanie typu papieru 135
Regulowanie modułu transferowego 135
Regulowanie urządzenia utrwalającego 136
Regulowanie gęstości 136
Drukowanie wykresów 136
Czyszczenie wywoływacza 137
Czyszczenie modułu transferowego 137
Odświeżanie toneru 137
Inicjowanie pamięci nieulotnej 138
Inicjowanie licznika druku 138
Resetowanie modułu transferowego 138
Resetowanie urządzenia utrwalającego 139

Czyszczenie pamięci 139
Czyszczenie pamięci urządzenia 139
Dostosowywanie do wysokości nad poziomem morza 140
Zmniejszanie pamięci elektrostatycznej 140
Włączanie kontroli smug 140
Czyszczenie historii prac 140
Regulacja ekranu dotykowego 141
Przenoszenie drukarki 142

10 Rozwiązywanie problemów 145

Rozwiązywanie problemów ogólnych 146
Drukarka nie jest włączana 146
Drukarka często resetuje się lub wyłącza 147
Drukarka nie drukuje 147
Drukowanie trwa zbyt długo 148
Dokument jest drukowany z nieodpowiedniej tacy 148
Problemy z automatycznym drukowaniem dwustronnym 148
Drukarka wytwarza nietypowe dźwięki 149
Taca papieru nie zamyka się 149
Wewnątrz drukarki zgromadził się kondensat 149
Zacięcia papieru 150
Lokalizowanie zacięć papieru 150
Minimalizacja liczby zacięć papieru 150
Usuwanie zacięć papieru 152
Rozwiązywanie problemów z zacięciami papieru 163
Problemy z jakością druku 165
Problemy z kopiowaniem i skanowaniem 170
Problemy z faksem 171
Uzyskiwanie pomocy 174
Komunikaty na panelu sterowania 174
Używanie zintegrowanych narzędzi do rozwiązywania problemów 175
Online Support Assistant (Asystent pomocy online) 176
Strony informacyjne 176
Więcej informacji 176

A Specyfikacje 177

Konfiguracje i opcje drukarki 178
Dostępna konfiguracja 178
Funkcje standardowe 178
Opcje i uaktualnienia 179
Specyfikacje fizyczne 180
Gramatury i wymiary 180
Konfiguracja standardowa 180
Konfiguracja z opcjonalnym podajnikiem na 550 arkuszy 180
Wymagane wolne miejsce 181
Wymagane wolne miejsce 181
Wymagane wolne miejsce wokół opcjonalnego podajnika na 550 arkuszy 182
Specyfikacje środowiskowe 183
Temperatura 183
Wilgotność względna 183

Wysokość nad poziomem morza....183
Specyfikacje elektryczne....184
Napięcie i częstotliwość zasilania....184
Zużycie energii....184
Produkt zatwierdzony w programie ENERGY STAR....184
Specyfikacje techniczne....185
Szybkość drukowania....185
Specyfikacje kontrolera....186
Pamięć....186
Interfejsy....186

B Informacje prawne 187

Podstawowe przepisy....188
Stany Zjednoczone (przepisy FCC)....188
Kanada....188
Unia Europejska....188
Unia Europejska Część 4 Informacje na temat ochrony środowiska związane z umową dotyczącą urządzeń do przetwarzania obrazu....189
Niemcy....190
Turcja (Dyrektywa RoHS)....191
Informacje prawne dotyczące karty sieci bezprzewodowej 2,4 Ghz....191
Przepisy dotyczące kopiowania....192
Stany Zjednoczone....192
Kanada....193
Inne kraje....194
Przepisy dotyczące faksowania....195
Stany Zjednoczone....195
Kanada....196
Unia Europejska....197
Republika Południowej Afryki....197
Nowa Zelandia....198
Material Safety Data Sheets (Karty danych o bezpieczeństwie materiałów)....199

C Recykling i utylizacja 201

Wszystkie kraje....202
Ameryka Północna....203
Unia Europejska....204
Środowisko domowe....204
Środowisko profesjonalne/ biznesowe....204
Odbiór i utylizacja sprzętu oraz baterii....205
Informacja o symbolu baterii....205
Usuwanie baterii....205
Inne kraje....206

Bezpieczeństwo 1

Ten rozdział zawiera:

- Bezpieczeństwo dotyczące prądu elektrycznego 10
- Bezpieczeństwo użytkowania 12
- Bezpieczna konserwacja 14
- Symbole drukarki 15
- Informacje kontaktowe związane z ochroną środowiska i BHP 16

Drukarka i zalecane materiały eksploatacyjne zostały tak zaprojektowane i przetestowane, aby spełniały rygorystyczne wymagania dotyczące bezpieczeństwa. Przestrzeganie poniższych zaleceń zapewnia nieprzerwaną, bezpieczną pracę drukarki Xerox.

Bezpieczeństwo dotyczące prądu elektrycznego

Ta sekcja zawiera:

- Ogólne wskazówki 10
- Przewód zasilający 10
- Awaryjne wyłączanie 11
- Bezpieczeństwo dotyczące lasera 11

Ogólne wskazówki

OSTRZEŻENIA:

- Nie należy wpychać przedmiotów do gniazd lub otworów drukarki. Dotknięcie zasilanego punktu lub zwarcie danej części może spowodować pożar lub porażenie prądem elektrycznym.
- Nie należy zdejmować pokryw ani elementów ochronnych przykręconych śrubami, chyba że instaluje się sprzęt opcjonalny i instrukcja mówi, że należy to zrobić. Podczas wykonywania takiej instalacji należy wyłączyć drukarkę. Gdy instalacja sprzętu opcjonalnego obejmuje zdjęcie pokrywy lub osłony, należy odłączyć przewód zasilający. Z wyjątkiem elementów opcjonalnych instalowanych przez użytkownika, żadne części pod tymi pokrywami nie podlegają konserwacji ani serwisowaniu.

Następujące czynniki zagrażają bezpieczeństwu:

- Przewód zasilający jest uszkodzony lub postrzępiony.
- Na drukarkę został wylany płyn.
- Drukarka została wystawiona na działanie wody.
- Z drukarki wydobywa się dym lub jej powierzchnia jest niezwykle gorąca.
- Drukarka emituje nietypowe dźwięki lub zapachy.
- Drukarka powoduje uaktywnienie wyłącznika automatycznego, bezpiecznika lub innego urządzenia zabezpieczającego.

Jeśli wystąpią jakiekolwiek z tych czynników, należy wykonać następujące czynności:

1. Natychmiast wyłącz drukarkę.
2. Odłącz przewód zasilający od gniazda elektrycznego.
3. Skontaktuj się z przedstawicielem autoryzowanego serwisu.

Przewód zasilający

- Należy używać przewodu zasilającego dostarczonego z drukarką.
- Przewód zasilający należy podłączyć bezpośrednio do odpowiednio uziemionego gniazda elektrycznego. Należy się upewnić, że oba końce przewodu są dobrze podłączone. Jeśli nie wiadomo, czy gniazdo jest uziemione, należy poprosić elektryka o dokonanie kontroli.

- Nie należy używać uziemiającej wtyczki przejściowej do podłączania drukarki do gniazda elektrycznego nie wyposażonego w bolec uziemienia.

⚠ **OSTRZEŻENIE:** Należy zapobiegać potencjalnym porażeniom prądem elektrycznym poprzez odpowiednie uziemienie drukarki. Urządzenia elektryczne mogą być niebezpieczne w razie niewłaściwego użycia.

- Używaj kabli przedłużających lub skrzynek rozdzielczych przeznaczonych do obciążenia napięciem elektrycznym drukarki.
- Należy sprawdzić, czy drukarka jest podłączona do gniazdka, które może dostarczyć prąd o odpowiednim napięciu i mocy. Jeśli to konieczne, należy przejrzeć specyfikację elektryczną z elektrykiem.
- Nie należy umieszczać drukarki w miejscu, w którym ktoś może nadepnąć na przewód.
- Nie umieszczać na przewodzie żadnych przedmiotów.
- Nie należy podłączać ani odłączać przewodu zasilającego, gdy przełącznik zasilania jest w położeniu włączenia.
- Jeżeli przewód zasilający uległ przepaleniu lub zużyciu, należy go wymienić.
- Aby zapobiec porażeniu prądem i zniszczeniu kabla, w celu odłączenia kabla zasilającego chwyć za wtyczkę.

Kabel zasilający stanowi oddzielny element, który jest przymocowany z tyłu drukarki. Jeśli jest konieczne odłączenie wszystkich źródeł prądu od drukarki, należy odłączyć kabel zasilający od gniazdka elektrycznego.

Awaryjne wyłączanie

W następujących okolicznościach należy natychmiast wyłączyć drukarkę i odłączyć przewód zasilający od gniazda sieci elektrycznej. W następujących przypadkach należy skontaktować się z autoryzowanym przedstawicielem serwisowym Xerox, aby rozwiązać problem:

- Nietypowe zapachy lub dźwięki po uruchomieniu wyposażenia.
- Przewód zasilający jest uszkodzony lub postrzępiony.
- Wyłącznik automatyczny na panelu ściennym, bezpiecznik lub inne urządzenie zabezpieczające zostało uaktywnione.
- Na drukarkę został wylany płyn.
- Drukarka została wystawiona na działanie wody.
- Jedna z części drukarki jest uszkodzona.

Bezpieczeństwo dotyczące lasera

Ta drukarka spełnia standardy wydajności produktów wyposażonych w lasery, ustanowione przez agencje rządowe, krajowe i międzynarodowe, i posiada certyfikat klasy 1 dla produktu wyposażonego w laser. Drukarka nie emituje niebezpiecznego światła, ponieważ wiązka jest całkowicie zamknięta we wszystkich trybach pracy i konserwacji.

⚠ **OSTRZEŻENIE:** Korzystanie z elementów sterujących, procedur korekcji lub operacyjnych innych niż podane w tym przewodniku może być przyczyną niebezpiecznego narażenia na promieniowanie.

Bezpieczeństwo użytkowania

Drukarka i materiały eksploatacyjne zostały zaprojektowane i przetestowane, aby spełniały rygorystyczne wymagania dotyczące bezpieczeństwa. Sformułowanie to obejmuje przebadanie przez urząd do spraw bezpieczeństwa, zatwierdzenie i zgodność z obowiązującymi standardami środowiskowymi.

Zwrócenie uwagi na poniższe wytyczne dotyczące bezpieczeństwa pomoże zapewnić ciągłe i bezpieczne działanie drukarki.

Wytyczne dotyczące użytkowania

- Podczas drukowania nie należy wyjmować żadnych tac papieru.
- Nie otwierać drzwi drukarki podczas drukowania.
- Nie przesuwać drukarki podczas drukowania.
- Ręce, włosy, krawaty itp. należy trzymać z dala od miejsc wyjściowych i rolek podających.
- Pokrywy, które usunąć można jedynie przy użyciu narzędzi, zabezpieczają niebezpieczne miejsca w drukarce. Nie usuwaj pokryw zabezpieczających.

Uwalnianie ozonu

Ta drukarka wytwarza ozon podczas użytkowania. Ilość wytwarzanego ozonu jest zależna od liczby kopii. Ozon jest cięższy od powietrza i nie jest wytwarzany w ilościach, które mogą być szkodliwe. Należy zainstalować drukarkę w pomieszczeniu z odpowiednią wentylacją.

Aby uzyskać więcej informacji w Stanach Zjednoczonych i Kanadzie, skorzystaj z witryny www.xerox.com/environment. Na innych rynkach należy kontaktować się z lokalnym przedstawicielem Xerox lub korzystać z witryny www.xerox.com/environment_europe.

Lokalizacja drukarki

- Drukarkę należy ustawić na poziomej, stałej i niewibrującej powierzchni o wytrzymałości odpowiedniej do jej ciężaru. Informacja na temat ciężaru drukarki znajduje się w Specyfikacjach fizycznych na stronie 180.
- Nie należy blokować ani zakrywać gniazd i otworów drukarki. Te otwory to szczeliny wentylacyjne zapobiegające przegrzaniu drukarki.
- Drukarkę należy umieścić w miejscu, w którym jest odpowiednia przestrzeń na pracę i serwis.
- Drukarkę należy umieścić w niezapylonym miejscu.
- Nie należy przechowywać lub obsługiwać drukarki w bardzo gorącym, zimnym lub wilgotnym środowisku.
- Nie należy umieszczać drukarki w pobliżu źródła ciepła.
- Nie umieszczać drukarki w miejscu wystawionym na działanie promieni słonecznych, aby nie narazić podzespołów wrażliwych na światło.
- Nie umieszczać drukarki w miejscu bezpośrednio wystawionym na przepływ zimnego powietrza z systemu klimatyzacyjnego.
- Drukarki nie należy umieszczać w miejscach narażony na drgania.
- Aby zapewnić optymalną wydajność, drukarki należy używać na wysokościach określonych w rozdziale Wysokość nad poziomem morza na stronie 183.

Materiały eksploatacyjne drukarki

- Należy używać materiałów eksploatacyjnych przeznaczonych do posiadanej drukarki. Użycie nieodpowiednich materiałów może spowodować niską wydajność i zagrażać bezpieczeństwu.
- Należy przestrzegać wszystkich ostrzeżeń i instrukcji, które zostały oznaczone na produkcie lub dostarczone z produktami, elementami opcjonalnymi i materiałami eksploatacyjnymi.
- Wszystkie materiały eksploatacyjne należy przechowywać zgodnie z instrukcjami umieszczonymi na pakiecie lub kontenerze.
- Wszystkie materiały eksploatacyjne należy przechowywać poza zasięgiem dzieci.
- Nie wolno wrzucać toneru, wkładów do drukarki/bębna lub pojemnika toneru do ognia.
- Podczas obsługi kaset, np. kaset z tonerem, należy unikać kontaktu ze skórą i oczami. Kontakt z oczami może być przyczyną podrażnienia i zapalenia. Nie wolno rozmontowywać kaset, ponieważ może to być przyczyną podwyższenia ryzyka kontaktu ze skórą lub oczami.

PRZESTROGA: Użycie materiałów eksploatacyjnych innych firm niż Xerox nie jest zalecane. Gwarancja Xerox, umowa serwisowa i Total Satisfaction Guarantee (Gwarancja całkowitej satysfakcji) nie obejmują uszkodzeń, awarii lub pogorszenia wydajności spowodowanych użyciem materiałów eksploatacyjnych innych firm niż Xerox lub użyciem materiałów eksploatacyjnych firmy Xerox nie przeznaczonych do tej drukarki. Total Satisfaction Guarantee (Gwarancja całkowitej satysfakcji) jest dostępna na terenie Stanów Zjednoczonych i Kanady. Zakres może różnić się poza tymi obszarami. Aby uzyskać szczegółowe informacje, skontaktuj się z przedstawicielem Xerox.

Bezpieczna konserwacja

- Nie należy próbować wykonywać żadnych procedur konserwacyjnych, które nie zostały opisane w dokumentacji dostarczonej z drukarką.
- Nie należy używać środków czyszczących w aerozolu. Należy czyścić wyłącznie suchą ściereczką, niepozostawiającą włókien.
- Materiałów eksploatacyjnych i elementów konserwacyjnych nie należy palić. Aby uzyskać więcej informacji na temat programów odzysku materiałów eksploatacyjnych firmy Xerox, odwiedź stronę www.xerox.com/gwa.

Symbole drukarki

Symbol	Opis
	Ostrzeżenie: Wskazuje zagrożenie, które, jeżeli się go nie uniknie, może doprowadzić do śmierci lub poważnych obrażeń.
	Przestroga: Wskazuje obowiązkową czynność, niezbędną w celu uniknięcia uszkodzenia mienia.
	Gorąca powierzchnia na lub w drukarce. Należy zachować ostrożność, aby uniknąć zranienia.
	Nie należy palić urządzenia.
00:10	Nie należy wystawiać jednostki obrazującej na działanie światła dłużej niż 10 minut.
	Nie należy wystawiać zespołu obrazowania na bezpośrednie działanie promieni słonecznych.
	Nie należy dotykać tej części ani obszaru drukarki.
175°C 347°F 00:40[00]	Ostrzeżenie: Przed dotknięciem urządzenia utrwalającego, odczekaj zalecany czas, aż drukarka ostygnie.
	Ten produkt nadaje się do recyklingu. Aby uzyskać szczegółowe informacje, przejdź do części Recykling i utylizacja na stronie 201.

Informacje kontaktowe związane z ochroną środowiska i BHP

Aby uzyskać więcej informacji dotyczących ochrony środowiska i BHP, związanych z tym produktem i materiałami eksploatacyjnymi firmy Xerox, należy skorzystać z następujących numerów telefonów dla klientów:

Stany Zjednoczone:	1-800 828-6571
Kanada:	1-800 828-6571
Europa:	+44 1707 353 434

Aby uzyskać więcej informacji dotyczących bezpiecznego użytkowania produktów w Stanach Zjednoczonych, skorzystaj z witryny www.xerox.com/environment.

Aby uzyskać więcej informacji dotyczących bezpiecznego użytkowania produktów w Europie, skorzystaj z witryny www.xerox.com/environment_europe.

Funkcje 2

Ten rozdział zawiera:

- Części drukarki 18
- Tryb energooszczędny 22
- Strony informacyjne 23
- Funkcje administracyjne 24
- Więcej informacji 25

Części drukarki

Ta sekcja zawiera:

- Widok z przodu 18
- Strona tylnia 19
- Części wewnętrzne 19
- Panel sterowania 20

Widok z przodu

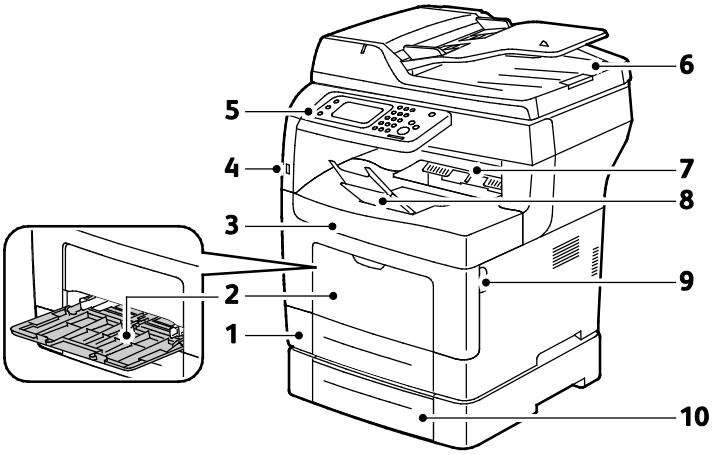

1. Taca 1
2. Taca boczna
3. Przedni drzwi
4. Gniazdo pamięci USB
5. Panel sterowania
6. Dwustronny automatyczny podajnik dokumentów
7. Taca Wyjściowa
8. Ogranicznik papieru tacy wyjściowej i
9. Rączka przednich drzwi
10. Taca 2 (opcjonalna)

Strona tylnia

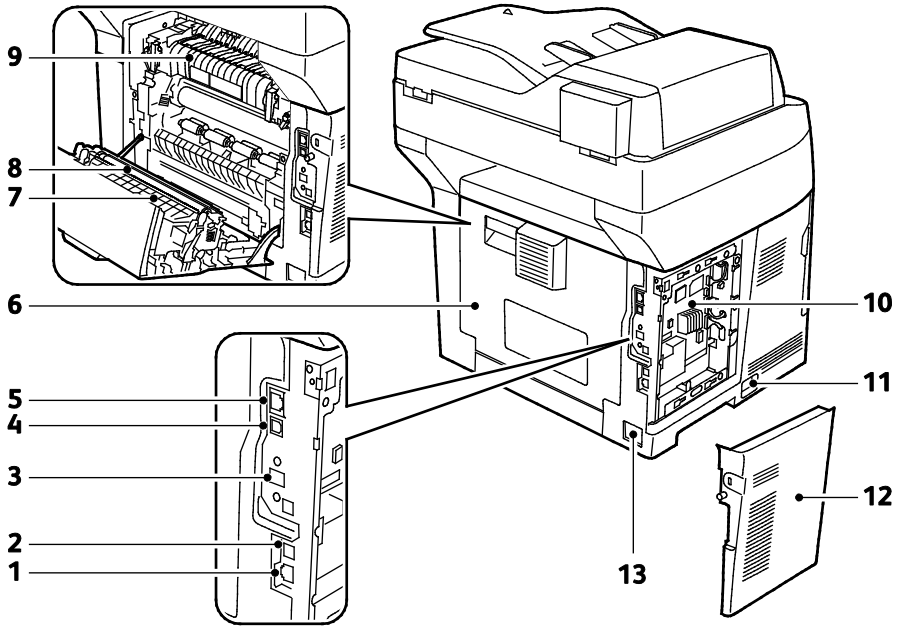

1. Złącze telefoniczne
2. Złącze linii faksu
3. Gniazdo karty sieci bezprzewodowej
4. Port USB
5. Złącze sieci Ethernet
6. Tylne drzwi
7. Zespół Duplex
8. Rolka transferowa
9. Urządzenie utrwalające
10. Panel kontrolny
11. Włącznik zasilania
12. Lewe drzwi boczne
13. Złącze zasilania

Części wewnętrzne

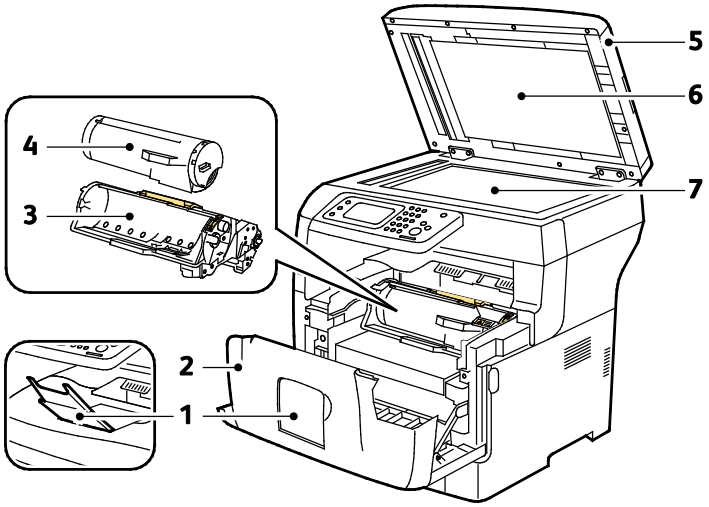

1. Ogranicznik papieru tacy wyjściowej
2. Przedni drzwi
3. Wkład bębna Smart Kit
4. Wkład toneru
5. Dwustronny automatyczny podajnik dokumentów
6. Pokrywa dokumentów
7. Szyba skanera

Panel sterowania

Panel sterowania składa się z ekranu dotykowego oraz przycisków funkcji dostępnych w drukarce. Panel sterowania:

- Pokazuje bieżący stan pracy drukarki.
- Zapewnia dostęp do ustawień drukowania.
- Zapewnia dostęp do materiałów informacyjnych.
- Zapewnia dostęp do menu Tools (Narzędzia) oraz Setup (Ustawienia).
- Zapewnia dostęp do menu Troubleshooting (Rozwiązywanie problemów) oraz wideo.
- Wyświetla komunikaty odnośnie braku papieru, konieczności wymiany materiałów eksploatacyjnych i zacięć papieru.
- Wyświetla ostrzeżenia i komunikaty o błędach.

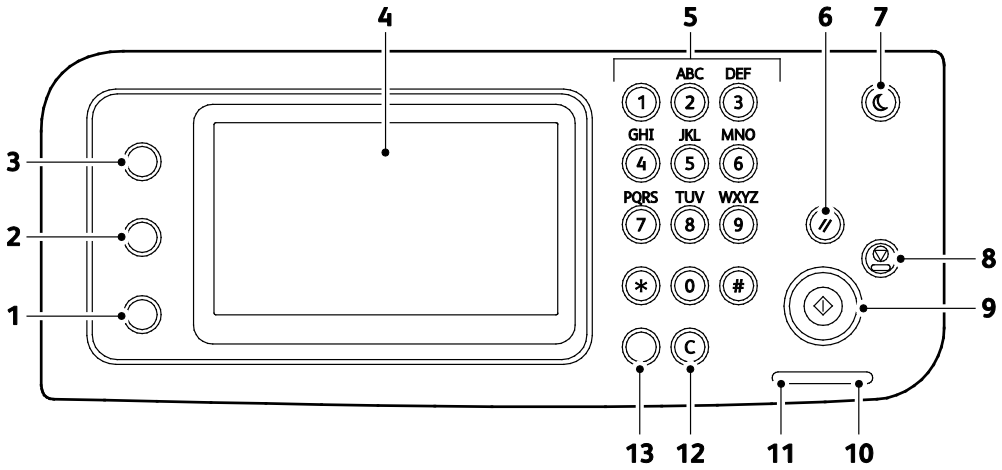

1. Przycisk **Stan Maszyny** przechodzi do ekranów menu systemu.
2. **Stan pracy** umożliwia wyświetlenie aktywnych prac, Prac zabezpieczonego drukowania oraz Prac zabezpieczonego faksu dostępnych w obszarze Stan pracy na ekranie dotykowym.
3. Przycisk **Strona główna usług** powoduje wyświetlenie menu Strona główna usług, zapewniającego dostęp do funkcji drukarki, tj. kopiowania, skanowania i faksowania.
4. **Ekran dotykowy** wyświetla informacje i zapewnia dostęp do funkcji drukarki.
5. **Klawiatura alfanumeryczna** — służy do wprowadzania danych alfanumerycznych.
6. Polecenie **Wyczyść wszystko** usuwa poprzednie oraz zmienione ustawienia obecnego zaznaczenia.
7. **Tryb energooszczędny** — pozwala przechodzić w tryb oszczędzania energii.
8. Przycisk **Stop** anuluje bieżące zadanie.
9. **Start** — rozpoczyna wybraną pracę drukowania, skanowania, faksowania czy kopiowania (np. drukowanie z USB).
10. **Wskaźnik błędu**
    - Świeci się na czerwono, aby wskazać błąd lub ostrzeżenie o problemie, który wymaga interwencji użytkownika.
    - Miga na czerwono, gdy wystąpił błąd wymagający interwencji pomocy technicznej.
11. **Wskaźnik danych**
    - Miga na zielono, gdy drukarka wysyła lub odbiera faks.
    - Świeci na zielono, gdy jest co najmniej jedna zapisana praca, zabezpieczona praca drukowania lub zabezpieczona praca faksowania.

12. **Wyczyść** usuwa zawartość pola liczbowego lub kasuje ostatnią liczbę wpisu numerycznego.
13. **Wybierz ponownie/Pauza** przywołuje ostatnio wybrany numer faksu lub wstawia pauzę pomiędzy numerami.

Tryb energooszczędny

Możesz ustawić czas, jaki drukarka spędza w trybie gotowości, zanim przejdzie na niższy poziom zużycia prądu.

Wyjście z trybu energooszczędnego

Drukarka automatycznie wyłącza tryb oszczędzania energii po odebraniu danych z podłączonego komputera.

Aby ręcznie przejść w tryb energooszczędny, naciśnij przycisk **Oszczędzanie energii**, znajdujący się na panelu sterowania.

Strony informacyjne

Twoja drukarka posiada zbiór stron informacyjnych. Na stronach informacyjnych znajdują się między innymi dane o czcionce, konfiguracji czy przykładowe strony.

Raport Konfiguracji

Raport konfiguracji zawiera listę informacji o drukarce, takich jak ustawienia domyślne, zainstalowane opcje, ustawienia sieci (np. adres IP) oraz ustawienia czcionek. Ułatwiają one konfigurację ustawień sieci oraz sprawdzanie liczników stron, a także ustawień systemu.

Drukowanie raportu konfiguracji

1. Na panelu sterowania drukarki naciśnij przycisk **Machine Status (Stan maszyny)**.
2. Dotknij opcji **Strony informacyjne**.
3. Dotknij opcji **Konfiguracja**, a następnie **Drukuj**.

Funkcje administracyjne

CentreWare Internet Services

CentreWare Internet Services to oprogramowanie do konfiguracji i zarządzania, instalowane na serwerze sieci Web wbudowanym w drukarkę. Zestaw narzędzi pozwala na korzystanie z drukarki przy użyciu przeglądarki internetowej.

CentreWare Internet Services wymaga:

- Połączenia TCP/IP między drukarką a siecią (w środowiskach Windows, Macintosh, UNIX lub Linux).
- W drukarce musi być włączony protokół TCP/IP oraz HTTP.
- Komputera podłączonego do sieci i przeglądarki internetowej z obsługą języka JavaScript.

Dostęp do CentreWare Internet Services

Otwórz przeglądarkę internetową, wpisz adres IP drukarki w polu adresu, następnie naciśnij klawisz **Enter** lub **Return**.

Znajdowanie adresu IP drukarki

Możliwy jest pogląd adresu IP drukarki z panelu sterowania lub z raportu konfiguracji.

Wyświetlanie adresu IP na panelu sterowania

Jeżeli funkcja Wyświetl ustawienia sieci ma ustawioną opcję Pokaż adres IPv4, adres zostanie wyświetlony w lewym górnym rogu wyświetlacza ekranu dotykowego.

Uwaga: Aby ustawić adres IP, który ma być widoczny na ekranie dotykowym, przejdź do dokumentu *System Administrator Guide* (Podręcznik administratora systemu), znajdującego się na stronie www.xerox.com/office/WC3615docs.

Aby wyświetlić adres IP na panelu sterowania, gdy opcja Wyświetl ustawienia sieci nie jest włączona:

1. Na panelu sterowania drukarki naciśnij przycisk **Machine Status (Stan maszyny)**.
2. Dotknij opcji **About this MFP** (O tej drukarce wielofunkcyjnej) > **Network** (Sieć).
3. Zapisz adresy IP z pola TCP/IP (v4) na wyświetlaczu.
4. Aby powrócić do menu strony głównej usług, naciśnij przycisk **Strona główna usług**.

Znajdowanie adresu IP w raporcie konfiguracji

1. Na panelu sterowania drukarki naciśnij przycisk **Machine Status (Stan maszyny)**.
2. Dotknij opcji **Strony informacyjne**.
3. Dotknij opcji **Konfiguracja**, a następnie **Drukuj**.

   Informacje na temat adresu IPv4 i IPv6 znajdują się w sekcji Konfiguracja sieci Raportu konfiguracji w obszarze TCP/IPv4 i TCP/IPv6.

Więcej informacji

Więcej informacji dotyczących drukarki zamieszczono w następujących źródłach:

Materiał	Lokalizacja
Instrukcja instalacji	W komplecie z drukarką.
Inna dokumentacja drukarki	www.xerox.com/office/WC3615docs
Recommended Media List (Lista zalecanych nośników)	Stany Zjednoczone: www.xerox.com/paper Unia Europejska: www.xerox.com/europaper
Informacje pomocy technicznej o drukarce, w tym dotyczące pomocy technicznej online, Online Support Assistant (Asystent pomocy online) oraz pobierania sterowników.	www.xerox.com/office/WC3615support
Informacje dotyczące menu lub komunikatów o błędach	Naciśnij przycisk Pomoc (**?**) na panelu sterowania.
Strony informacyjne	Wydrukuj z panelu sterowania lub z usług CentreWare Internet Services, kliknij **Status (Stan)** > **Information Pages (Strony informacyjne)**.
Dokumentacja CentreWare Internet Services	W usługach CentreWare Internet Services kliknij **Help (Pomoc)**.
Zamawianie materiałów eksploatacyjnych dla drukarki	www.xerox.com/office/WC3615supplies
Źródło zawierające narzędzia i informacje, takie jak samouczki interakcyjne, szablony drukowania, pomocne wskazówki i niestandardowe funkcje, zgodne z wymaganiami indywidualnych użytkowników.	www.xerox.com/office/businessresourcecenter
Lokalna sprzedaż i centrum pomocy	www.xerox.com/office/worldcontacts
Rejestracja drukarki	www.xerox.com/office/register
Sklep bezpośredni Xerox® online	www.direct.xerox.com/

Instalacja i konfiguracja 3

Ten rozdział zawiera:

- Przegląd instalacji i konfiguracji 28
- Wybieranie miejsca dla drukarki 29
- Podłączanie drukarki 30
- Konfiguracja ustawień sieci 36
- Ustawienie drukarki na skanowanie 37
- Instalowanie oprogramowania 38
- Instalowanie drukarki jako urządzenia usług sieci Web 44

Patrz również:

Instrukcja instalacji jest w zestawie z twoją drukarką.

Online Support Assistant (Asystent pomocy online): www.xerox.com/office/WC3615support

Przegląd instalacji i konfiguracji

Przed rozpoczęciem drukowania sprawdź, czy komputer i drukarka są włączone i podłączone. Skonfiguruj ustawienia początkowe drukarki, a następnie zainstaluj oprogramowanie sterownika oraz narzędzia dodatkowe na komputerze.

Drukarkę można podłączyć bezpośrednio do komputera za pomocą kabla USB lub poprzez sieć za pomocą kabla Ethernet lub złącza bezprzewodowego. Wymagania sprzętu i okablowania mogą być różne, w zależności od sposobu połączenia. Routery, koncentratory, przełączniki sieciowe, modemy, kable Ethernet i USB nie są dołączone do drukarki i należy je kupić oddzielnie. Firma Xerox zaleca połączenie Ethernet, ponieważ przeważnie jest szybsze od połączenia USB i umożliwia dostęp do CentreWare Internet Services.

Uwaga: Jeśli *Software and Documentation disc (Dysk z oprogramowaniem i dokumentacją)* nie jest dostępna, pobierz najnowsze sterowniki ze strony www.xerox.com/office/WC3615drivers.

Patrz również:

Wybieranie miejsca dla drukarki na stronie 29
Wybór metody połączenia na stronie 30
Podłączanie drukarki na stronie 30
Konfigurowanie ustawień sieci na stronie 36
Instalowanie oprogramowania na stronie 38

Wybieranie miejsca dla drukarki

1. Wybierz miejsce niezakurzone, gdzie temperatura waha się od 10° do 32°C (50°–90°F), a wilgotność względna wynosi od 15 % do 85 %.

   Uwaga: Nagłe zmiany temperatury mogą mieć wpływ na jakość druku. Nagłe ogrzanie chłodnego pomieszczenia może spowodować kondensację wewnątrz drukarki, co ma bezpośredni wpływ na transfer obrazu.

2. Drukarkę należy ustawić na poziomej, stałej i wolnej od drgań powierzchni o wytrzymałości odpowiedniej do ciężaru drukarki. Drukarka powinna być wypoziomowana, a wszystkie 4 nóżki muszą mieć stały kontakt z podłożem. Informacja na temat ciężaru drukarki znajduje się w Specyfikacjach fizycznych na stronie 180.

Po ustawieniu drukarki można podłączyć ją do źródła zasilania oraz komputera lub sieci.

Patrz również:

Wymagane wolne miejsce na stronie 181
Wymagana wolna przestrzeń na stronie 181

Podłączanie drukarki

Ta sekcja zawiera:

- Wybór metody połączenia 30
- Podłączanie do komputera za pomocą kabla USB 31
- Podłączanie do sieci przewodowej 31
- Znajdowanie adresu IP drukarki 31
- Podłączanie do sieci bezprzewodowej 32
- Podłączanie do linii telefonicznej 35

Wybór metody połączenia

Drukarkę można podłączyć do komputera za pomocą kabla USB lub Ethernet. Metoda zależy od tego, w jaki sposób komputer jest podłączony do sieci. Połączenie USB jest połączeniem bezpośrednim, najłatwiejszym w konfiguracji. Połączenie Ethernet jest używane do połączeń sieciowych. Jeżeli używane jest połączenie sieciowe, należy uzyskać niezbędną wiedzę na temat sposobu podłączenia komputera do sieci. Aby uzyskać więcej informacji, przejdź do części Informacje na temat protokołu TCP/IP oraz adresów IP na stronie 36.

Uwaga: Wymagania sprzętu i okablowania mogą być różne, w zależności od sposobu połączenia. Routery, koncentratory sieciowe, przełączniki sieciowe, modemy, kable Ethernet i USB nie są dostarczane z drukarką i należy zakupić je osobno.

- **Sieć**: Jeśli komputer jest podłączony do sieci biurowej lub domowej, użyj kabla Ethernet, aby podłączyć drukarkę do sieci. Nie można podłączyć drukarki bezpośrednio do komputera. Należy to zrobić, korzystając z routera lub koncentratora. Sieć Ethernet może łączyć drukarkę z jednym lub kilkoma komputerami i może obsługiwać wiele drukarek i systemów jednocześnie. Połączenie Ethernet jest zazwyczaj szybsze niż USB i pozwala na bezpośredni dostęp do ustawień drukarki za pomocą oprogramowania CentreWare Internet Services.
- **Sieć bezprzewodowa**: Jeżeli komputer jest wyposażony w router bezprzewodowy lub WAP, drukarkę można podłączyć do sieci za pomocą złącza bezprzewodowego. Bezprzewodowe połączenie sieciowe zapewnia taki sam dostęp oraz usługi, jak połączenie przewodowe. Bezprzewodowe połączenie sieciowe jest zazwyczaj szybsze niż USB i pozwala na bezpośredni dostęp do ustawień drukarki za pomocą oprogramowania CentreWare Internet Services.
- **USB**: jeśli podłączysz drukarkę do jednego komputera, a nie posiadasz łącza sieciowego, skorzystaj z portu USB. Połączenie USB pozwala sprawnie przesyłać dane, ale zwykle nie jest tak szybkie jak połączenie Ethernet. Ponadto łącze USB nie pozwala na korzystanie z oprogramowania CentreWare Internet Services.
- **Telefon**: aby wysyłać i odbierać faksy, drukarka musi być podłączona do osobnej linii telefonicznej.

Podłączanie do komputera za pomocą kabla USB

Aby użyć portu USB, musisz korzystać z systemu Windows XP SP1 lub nowszego, Windows Server 2003 lub nowszego, albo Macintosh OS X wersji 10.5 lub późniejszej.

Aby podłączyć drukarkę do komputera za pomocą kabla USB:

1. Upewnij się, że drukarka jest wyłączona.
2. Podłącz koniec B standardowego kabla A/B USB 2.0 do portu USB z tyłu drukarki.
3. Podłącz przewód zasilania, a następnie podłącz go do drukarki i włącz ją.
4. Podłącz koniec A kabla USB do portu USB w komputerze.
5. Po wyświetleniu Kreatora znajdowania nowego sprzętu systemu Windows wyłącz go.
6. Można teraz zainstalować sterowniki drukarki. Aby uzyskać szczegółowe informacje, przejdź do części Instalacja oprogramowania na stronie 38.

Podłączanie do sieci przewodowej

1. Upewnij się, że drukarka jest wyłączona.
2. Za pomocą kabla Ethernet podłącz drukarkę do sieci.
3. Podłącz przewód zasilający do drukarki i włóż go do gniazdka elektrycznego, następnie włącz drukarkę.
4. Ustaw ręcznie lub skorzystaj z wykrywania automatycznego adresu IP drukarki.

Aby dowiedzieć się więcej, przejdź do dokumentu *System Administrator Guide* (Podręcznik administratora systemu), znajdującego się na stronie www.xerox.com/office/WC3615docs.

Znajdowanie adresu IP drukarki

Aby zainstalować sterowniki drukarki podłączonej do sieci, potrzebny jest adres IP drukarki. Adres IP drukarki jest również potrzebny, aby uzyskać dostęp do ustawień drukarki za pomocą oprogramowania CentreWare Internet Services. Adres IP drukarki można sprawdzić w Raporcie konfiguracji lub na panelu sterowania drukarki.

> Uwaga: Po upływie dwóch minut od włączenia drukarki wydrukuj Raport konfiguracji. Adres TCP/IP drukarki wyświetlony jest w sekcji Sieć. Jeśli adres IP na stronie to 0.0.0.0, oznacza to, że drukarka potrzebuje więcej czasu, aby uzyskać adresu IP z serwera DHCP. Odczekaj dwie minuty, a następnie ponownie wydrukuj Raport konfiguracji.

Drukowanie raportu konfiguracji:

1. Na panelu sterowania drukarki naciśnij przycisk **Machine Status (Stan maszyny)**.
2. Dotknij opcji **Strony informacyjne**.
3. Dotknij opcji **Konfiguracja**, a następnie **Drukuj**.

Aby zobaczyć adres IP w panelu sterowania drukarki:

1. Na panelu sterowania drukarki naciśnij przycisk **Machine Status (Stan maszyny)**.
2. Wybierz opcję **Narzędzia** > **Ustawienia administratora** > **Sieć** > **Ethernet** > **TCP/IP**.
3. Zapisz adres IP z wyświetlacza.
4. Aby powrócić do menu strony głównej usług, naciśnij przycisk **Strona główna usług**.

Podłączanie do sieci bezprzewodowej

Bezprzewodowa sieć lokalna (WLAN) zapewnia sposób połączenia dwóch lub większej liczby urządzeń w sieci LAN bez połączenia fizycznego. Drukarkę można podłączyć do bezprzewodowej sieci LAN wyposażonej w router bezprzewodowy lub protokół WAP. Przed podłączeniem drukarki do sieci bezprzewodowej ruter bezprzewodowy należy skonfigurować za pomocą identyfikatora SSID, hasła oraz protokołów zabezpieczeń.

Uwaga: Sieć bezprzewodowa jest dostępna tylko w drukarkach z zainstalowaną opcjonalną kartą sieci bezprzewodowej.

Instalowanie karty sieci bezprzewodowej

Opcjonalną kartę sieci bezprzewodowej podłącza się z tyłu panelu kontrolnego. Po zainstalowaniu karty i włączeniu oraz skonfigurowaniu sieci bezprzewodowej kartę można podłączyć do sieci bezprzewodowej.

Aby zainstalować kartę sieci bezprzewodowej:

1. Wyłącz drukarkę.

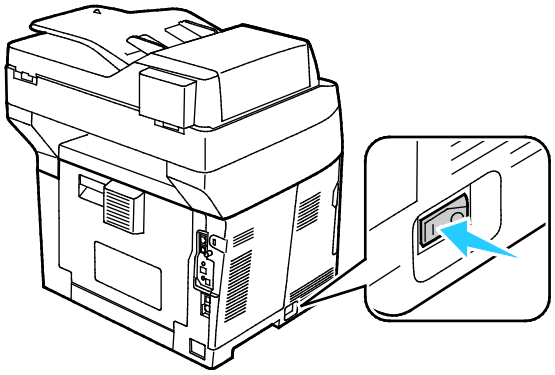

2. Usuń opakowanie z karty sieci bezprzewodowej.
3. Aby przymocować kartę sieci bezprzewodowej do drukarki, postępuj zgodnie z instrukcjami z arkusza instalacji dostarczonego wraz z kartą.

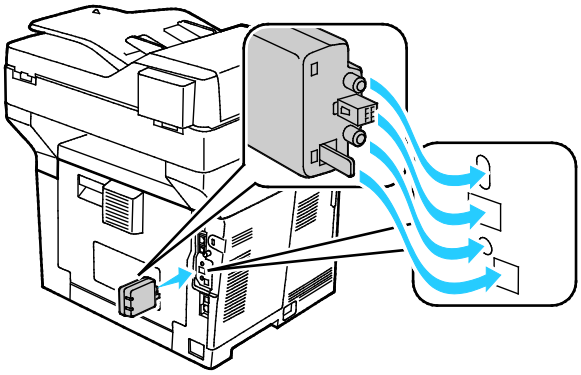

Uwaga: Po zainstalowaniu karty sieci bezprzewodowej można ją wymontować tylko wtedy, gdy to konieczne, i dopiero po przeczytaniu instrukcji dotyczących demontażu.

4. Aby włączyć kartę sieci bezprzewodowej, odłącz kabel Ethernet od drukarki.

   Uwaga: Może być aktywne tylko jedno połączenie sieciowe. Jeśli w trakcie uruchamiania zostanie wykryty kabel sieciowy, następuje jego uaktywnienie, a karta sieci bezprzewodowej zostaje wyłączona.

5. Włącz drukarkę.

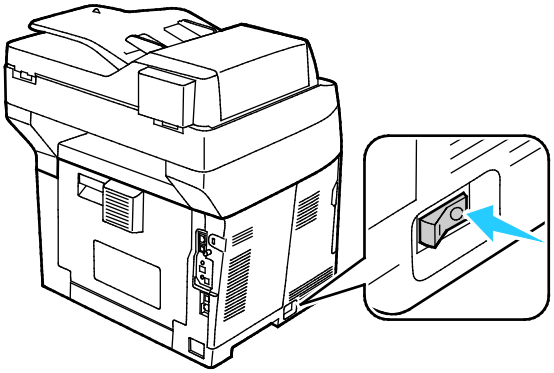

6. W Menu admin. skonfiguruj opcję Ustawienia Wi-Fi. Aby dowiedzieć się więcej, przejdź do dokumentu *System Administrator Guide* (Podręcznik administratora systemu), znajdującego się na stronie www.xerox.com/office/WC3615docs.

   Uwaga: W celu uzyskania szczegółowych informacji o konfigurowaniu ustawień Wi-Fi zajrzyj do publikacji *System Administrator Guide* (Podręcznik administratora systemu).

Usuwanie karty sieci bezprzewodowej

1. Wyłącz drukarkę.

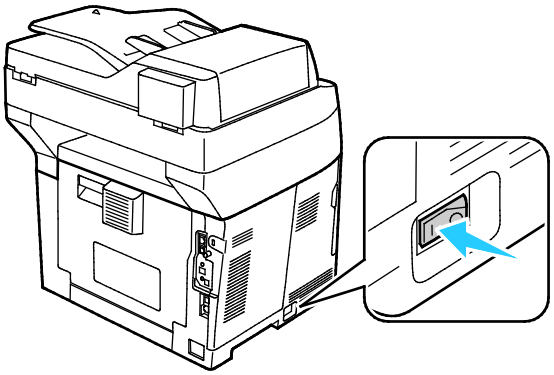

2. Odkręć śrubę skrzydełkową z tyłu lewych drzwi, a następnie otwórz lewe drzwi.

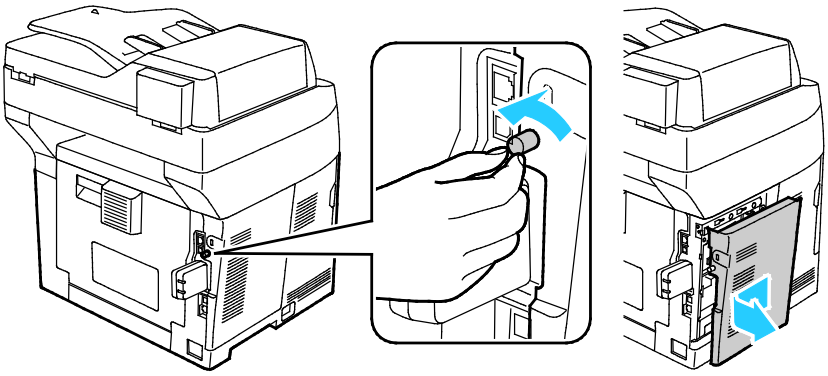

3. Znajdź plastikowy zatrzask na karcie sieci bezprzewodowej wystający przez tył obudowy.
4. Aby wyjąć kartę sieci bezprzewodowej, sięgnij do obudowy i naciśnij zatrzask do środka, następnie do tyłu.

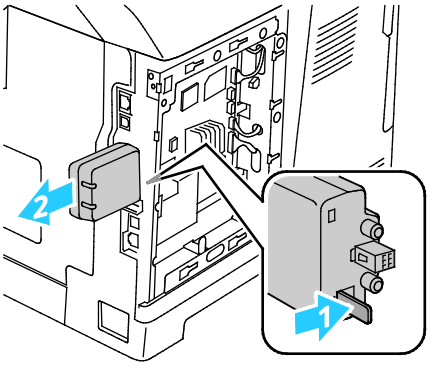

PRZESTROGA: Nie używaj siły, by wyciągnąć kartę sieci bezprzewodowej. Jeżeli zatrzask zostanie zwolniony prawidłowo, kartę można łatwo wysunąć. Ciągnięcie za kartę może spowodować jej uszkodzenie.

5. Zamknij lewe drzwi, następnie wkręć śrubę skrzydełkową z tyłu drzwi.
6. Podłącz drukarkę do komputera kablem USB lub przez sieć za pomocą kabla Ethernet.
7. Włącz drukarkę.

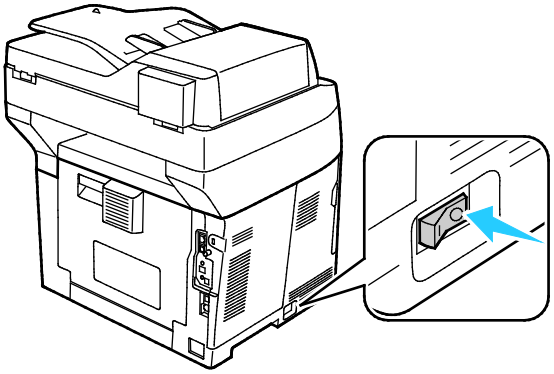

Resetowanie ustawień bezprzewodowych

Jeżeli drukarka była wcześniej zainstalowana w środowisku sieci bezprzewodowej, mogła zachować dane o ustawieniach i konfiguracji.

Aby zapobiec próbie łączenia się drukarki z poprzednią siecią, zresetuj ustawienia sieci bezprzewodowej. W celu uzyskania szczegółowych informacji dotyczących resetowania lub podłączania do sieci bezprzewodowej należy zajrzeć do publikacji *System Administrator Guide* (Podręcznik administratora systemu) pod adresem www.xerox.com/office/WC3615docs.

Podłączanie do linii telefonicznej

1. Upewnij się, że drukarka jest wyłączona.
2. Podłącz standardowy przewód telefoniczny typu RJ11 oznaczony według amerykańskiego systemu określania grubości kabla (American Wire Gauge, AWG) numerem 26 lub grubszy do gniazda linii, znajdującego się z tyłu drukarki.
3. Podłącz drugi koniec kabla RJ11 do gniazdka telefonicznego.
4. Włącz opcje faksu i dokonaj ich konfiguracji.

Aby uzyskać szczegółowe informacje, zobacz Konfigurowanie ustawień faksu na panelu sterowania.

Konfiguracja ustawień sieci

Ta sekcja zawiera:

- Informacje na temat protokołu TCP/IP oraz adresów IP 36

Informacje na temat protokołu TCP/IP oraz adresów IP

Komputery i drukarki używają protokołów TCP/IP głównie do komunikacji poprzez sieć Ethernet. Komputery Macintosh zwykle do komunikacji z drukarką sieciową używają protokołu TCP/IP lub Bonjour. W przypadku systemów Macintosh OS X preferowany jest protokół TCP/IP. W przeciwieństwie do protokołu TCP/IP protokół Bonjour nie wymaga jednak, by do drukarek czy komputerów były przypisane adresy IP.

W przypadku protokołów TCP/IP każda drukarka i komputer muszą mieć przypisany niepowtarzalny adres IP. W wielu sieciach działają routery kablowe i DSL wyposażone w serwer DHCP (Dynamic Host Configuration Protocol). Serwer DHCP automatycznie przypisuje adres IP każdemu komputerowi czy drukarce w sieci, która jest skonfigurowana do używania protokołu DHCP.

Jeśli wykorzystywany jest router kablowy lub DSL, należy zajrzeć do dokumentacji routera w celu uzyskania informacji o adresach IP.

Ustawienie drukarki na skanowanie

Jeżeli drukarka jest podłączona do sieci, możesz skanować na adres FTP, adres email lub do folderu udostępnionego w komputerze. Najpierw należy dokonać konfiguracji skanowania w programie CentreWare Internet Services. Aby uzyskać szczegółowe informacje, przejdź do CentreWare Internet Services na stronie 24:

Jeśli drukarka jest podłączona za pomocą kabla USB, możesz skanować do folderu w komputerze lub w ramach danej aplikacji. Wcześniej jednak należy zainstalować sterowniki skanowania oraz narzędzie Menedżer ekspresowego skanowania.

> Uwaga: Jeżeli drukarka jest podłączona za pomocą kabla USB, skanowanie na adres email lub do miejsca sieciowego, na przykład do folderu udostępnianego w komputerze nie będzie możliwe.

Aby dowiedzieć się więcej, przejdź do dokumentu *System Administrator Guide* (Podręcznik administratora systemu), znajdującego się na stronie www.xerox.com/office/WC3615docs.

Instalowanie oprogramowania

Ta sekcja zawiera:

- Wymagania systemu operacyjnego 38
- Instalowanie sterowników drukarki sieciowej w systemie Windows 39
- Instalowanie sterowników drukarki USB w systemie Windows 40
- Instalowanie sterowników druku w systemie Macintosh OS X, w wersji 10.5 lub nowszej 41
- Instalowanie sterowników skanowania w komputerze Macintosh 42
- Instalacja sterowników i narzędzi dla systemów UNIX i Linux 42
- Inne sterowniki 43

Przed instalacją sterowników sprawdź, czy drukarka jest podłączona do prądu, włączona i podłączona do sieci oraz czy posiada prawidłowy adres IP. Adres IP jest zwykle wyświetlany w prawym górnym rogu panelu sterowania. Jeśli nie można odnaleźć adresu IP, patrz Ustalanie adresu IP drukarki na stronie 24

Jeśli *Software and Documentation disc (Dysk z oprogramowaniem i dokumentacją)* nie jest dostępny, pobierz najnowsze sterowniki ze strony www.xerox.com/office/WC3615drivers.

Wymagania systemu operacyjnego

- Windows XP SP3 lub nowszy, Windows Vista, Windows 7, Windows Server 2003, Windows Server 2008, Windows Server 2008 R2 i Windows Server 2012.
- Macintosh OS X w wersji 10.5, 10.6, 10.7 i 10.8.

Systemy UNIX i Linux: drukarka obsługuje połączenia sieciowe z całą gamą platform typu UNIX. Aby dowiedzieć się więcej, odwiedź stronę www.xerox.com/office/WC3615drivers.

Instalowanie sterowników drukarki sieciowej w systemie Windows

1. Włóż płytę *Software and Documentation disc (Dysk z oprogramowaniem i dokumentacją)* do odpowiedniego napędu komputera.

   Jeżeli instalator nie uruchomi się automatycznie, przejdź do napędu i dwukrotnie kliknij plik **Setup.exe**.
2. Kliknij opcję **Instalacja sieciowa**.
3. Na dole okna instalacji sterownika kliknij opcję **Język**.
4. Wybierz swój język, a następnie kliknij przycisk **OK**.
5. Kliknij przycisk **Dalej**.
6. Aby zaakceptować umowę, kliknij pozycję **Akceptuję warunki**, następnie kliknij przycisk **Dalej**.
7. Na liście **Wykryte drukarki** wybierz swoją drukarkę, następnie kliknij przycisk **Dalej**.

   Uwaga: Jeśli instalujesz sterowniki dla drukarki sieciowej, a nie jest ona wyświetlona na liście, kliknij przycisk **Adres IP lub nazwa DNS**. W polu Adres IP lub nazwa DNS wpisz adres IP drukarki, a następnie kliknij przycisk **Wyszukaj**, aby zlokalizować drukarkę. Jeśli nie znasz adresu IP drukarki, przejdź do części Ustalanie adresu IP drukarki na stronie 31.
8. Aby rozpocząć instalację, kliknij przycisk **Dalej**.
9. Po zakończeniu instalacji na ekranie Wpisz ustawienia drukarki wybierz następujące opcje:
   - **Współużytkuj tę drukarkę z innymi komputerami w sieci**
   - **Ustaw tę drukarkę jako domyślną do drukowania**
10. Kliknij przycisk **Dalej**.
11. W oknie Oprogramowanie i dokumentacja usuń zaznaczenie pola wyboru tych opcji, których nie chcesz instalować.
12. Kliknij przycisk **Install (Instaluj)**.
13. W Kreatorze Instalacji kliknij opcję **Tak**, aby ponownie uruchomić komputer, a następnie kliknij **Zakończ**.
14. Na ekranie **Rejestracja produktu** wybierz kraj z listy, a następnie kliknij przycisk **Dalej**. Wypełnij formularz rejestracyjny i wyślij go.

Instalowanie sterowników drukarki USB w systemie Windows

1. Włóż płytę *Software and Documentation disc (Dysk z oprogramowaniem i dokumentacją)* do odpowiedniego napędu komputera.

   Jeżeli instalator nie uruchomi się automatycznie, przejdź do napędu i dwukrotnie kliknij plik **Setup.exe**.
2. Na dole okna instalacji sterownika kliknij opcję **Język**.
3. Wybierz swój język, a następnie kliknij przycisk **OK**.
4. Wybierz model drukarki, a następnie kliknij polecenie **Instaluj sterowniki drukowania i skanowania**.
5. Aby zaakceptować umowę, kliknij pozycję **Zgadzam się**, następnie kliknij przycisk **Dalej**.
6. Na ekranie Rejestracja produktu wybierz kraj z listy, a następnie kliknij przycisk **Dalej**.
7. Wypełnij formularz rejestracyjny, następnie kliknij przycisk **Wyślij**.

   Uwagi: Wraz ze sterownikiem drukarki na komputerze instalowane są następujące aplikacje:

   - Menedżer ekspresowego skanowania
   - Edytor książki adresowej

Patrz również:

Online Support Assistant (Asystent pomocy online): www.xerox.com/office/WC3615support.

Instalowanie sterowników druku w systemie Macintosh OS X, w wersji 10.5 lub nowszej

Zainstaluj sterownik drukarki Xerox, aby mieć dostęp do jej wszystkich funkcji.

Aby zainstalować oprogramowanie sterownika drukarki:

1. Włóż płytę *Software and Documentation disc (Dysk z oprogramowaniem i dokumentacją)* do odpowiedniego napędu komputera.
2. Aby wyświetlić plik **.dmg** dla drukarki, kliknij dwukrotnie ikonę dysku na pulpicie.
3. Otwórz plik **.dmg**, następnie przejdź do odpowiedniego pliku instalacyjnego dla posiadanego system operacyjnego.
4. Otwórz plik instalatora.
5. Aby potwierdzić zaznajomienie się z wiadomościami ostrzegawczymi i wprowadzającymi, kliknij przycisk **Kontynuuj**. Kliknij przycisk **Kontynuuj**.
6. Aby zaakceptować umowę licencyjną, kliknij **Kontynuuj**, a następnie przycisk **Zgadzam się**.
7. Kliknij przycisk **Instaluj**, aby zaakceptować miejsce bieżącej instalacji lub wybierz inne przed kliknięciem przycisku **Instaluj**.
8. Wprowadź hasło, a następnie kliknij przycisk **OK**.
9. Wybierz swoje urządzenie z listy wykrytych drukarek i kliknij przycisk **Continue (Kontynuuj)**.
10. Jeśli drukarka nie jest widoczna na liście wykrytych drukarek:
    a. Kliknij ikonę **Network Printer (Drukarka sieciowa)**.
    b. Wpisz adres IP lub nazwę drukarki, a następnie kliknij przycisk **Kontynuuj**.
    c. Wybierz swoje urządzenie z listy wykrytych drukarek i kliknij przycisk **Continue (Kontynuuj)**.
11. Aby zaakceptować komunikat kolejki druku, kliknij przycisk **OK**.
12. Aby zaakceptować komunikat o pomyślnym przebiegu instalacji, kliknij przycisk **Zamknij**.

    Uwaga: W systemie OS X w wersji 10.4 i nowszej drukarka zostanie automatycznie dodana do kolejki.

Aby zweryfikować, że sterownik drukarki rozpoznaje wszystkie zainstalowane opcje:

1. W menu Apple kliknij **Preferencje systemowe** > **Drukuj i skanuj**.
2. Wybierz drukarkę z listy i kliknij **Opcje i dodatki**.
3. Kliknij pozycję **Sterownik** i potwierdź wybór drukarki.
4. Potwierdź, że wszystkie opcje zainstalowane w drukarce są prawidłowe.
5. W przypadku wprowadzenia zmian, kliknij przycisk **OK**, zamknij okno, a następnie zamknij Preferencje systemowe.

Instalowanie sterowników skanowania w komputerze Macintosh

1. Włóż płytę *Software and Documentation disc (Dysk z oprogramowaniem i dokumentacją)* do odpowiedniego napędu komputera.
2. Aby wyświetlić plik **.dmg** dla drukarki, kliknij dwukrotnie ikonę dysku na pulpicie.
3. Otwórz plik **Scan Installer.dmg** i przejdź do odpowiedniego pliku instalacyjnego dla posiadanego system operacyjnego.
4. Otwórz plik pakietu **Scan Installer**.
5. Aby potwierdzić zaznajomienie się z wiadomościami ostrzegawczymi i wprowadzającymi, kliknij przycisk **Kontynuuj**.
6. Aby zaakceptować umowę licencyjną, kliknij **Kontynuuj**, a następnie przycisk **Zgadzam się**.
7. Kliknij przycisk **Kontynuuj**.
8. Wprowadź hasło, a następnie kliknij przycisk **OK**.
9. Po wyświetleniu prośby o zakończenie innych instalacji kliknij przycisk **Continue Installing** (Kontynuuj instalację).
10. Aby uruchomić ponownie, kliknij polecenie **Wyloguj**.

Instalacja sterowników i narzędzi dla systemów UNIX i Linux

Xerox® Services dla systemów UNIX to dwuczęściowy system instalacji. Wymagany jest pakiet Xerox® Services dla systemów UNIX, a także pakiet obsługi drukarek. Pakiet Xerox® Services dla systemów UNIX musi być zainstalowany przed pakietem obsługi drukarek.

Uwaga: Musisz mieć uprawnienia administratora systemu, aby zainstalować sterownik drukarki na swoim komputerze.

1. Na poziomie drukarki wykonaj następujące czynności:
   a. Upewnij się, że protokół TCP/IP jak i odpowiedni kabel działa prawidłowo.
   b. Na panelu sterowania drukarki wykonaj jedną z poniższych czynności:
      - Zezwól drukarce na ustalenie adresu DHCP.
      - Wpisz ręcznie adres IP.
   c. Wydrukuj raport konfiguracji i zatrzymaj go do celów porównawczych. Aby uzyskać szczegółowe informacje, przejdź do części Raport konfiguracji na stronie 23.
2. Wykonaj następujące czynności z poziomu komputera:
   a. Odwiedź stronę www.xerox.com/office/WC3615drivers i wybierz model swojego urządzenia.
   b. W menu systemu operacyjnego wybierz **UNIX**, następnie kliknij przycisk **Go (Szukaj)**.
   c. Zaznacz pakiet **Xerox® Services for UNIX Systems** dla odpowiedniej wersji systemu. Jest to pakiet główny, należy go zainstalować przed pakietem obsługi drukarek.
   d. Aby rozpocząć pobieranie, kliknij przycisk **Start**.
   e. Powtórz krok a i b, a następnie kliknij pakiet drukarki, który zostanie wykorzystany w połączeniu z pakietem Xerox® Services dla systemów UNIX, wybranym wcześniej. Druga część pakietu sterowników jest gotowa do pobrania.

f. Aby rozpocząć pobieranie, kliknij przycisk **Start**.
g. Pod uwagami odnośnie wybranego pakietu kliknij łącze **Instrukcja instalacji** i postępuj zgodnie ze wskazówkami w tym dokumencie.

Uwagi:

- Aby wczytać sterowniki drukarki, wykonaj powyższe czynności, wybierając system operacyjny **Linux**. Zaznacz sterownik **Xerox® Services dla systemów Linux** lub **pakiet drukowania Linux CUPS**. Możesz również użyć sterownika CUPS, dołączonego do systemu Linux.
- Obsługiwane sterowniki dla systemu Linux znajdziesz na stronie www.xerox.com/office/WC3615drivers.
- Aby dowiedzieć się więcej o sterownikach dla systemów UNIX i Linux, przejdź do dokumentu *System Administrator Guide* (Podręcznik administratora systemu), znajdującego się na stronie www.xerox.com/office/WC3615docs.

Inne sterowniki

Poniższe sterowniki znajdziesz na stronie www.xerox.com/office/WC3615drivers.

- Sterownik Xerox® Global Print Driver działa w połączeniu z dowolną drukarką w sieci, również z urządzeniami innych producentów. Konfiguruje się on sam dla określonej drukarki, po instalacji.
- Sterownik Xerox® Mobile Express Driver działa w połączeniu z dowolną drukarką podłączoną do komputera, obsługującą język PostScript. Konfiguruje się on sam dla drukarki wybranej przy każdym drukowaniu. W przypadku częstego podróżowania do tych samych miejsc można zapisać swoje ulubione drukarki w danych lokalizacjach, a sterownik zapamięta ustawienia.

Instalowanie drukarki jako urządzenia usług sieci Web

Funkcja Web Services on Devices (WSD) umożliwia klientowi wykrycie i dostęp do urządzenia zdalnego oraz powiązanych z nim usług za pośrednictwem sieci. WSD obsługuje wykrywanie, sterowanie i użytkowanie urządzeń.

Aby zainstalować drukarkę WSD za pomocą Kreatora dodawania urządzeń:

1. W komputerze kliknij menu **Start**, a następnie wybierz opcję **Urządzenia i drukarki**.
2. Aby uruchomić Kreatora dodawania urządzeń, kliknij polecenie **Dodaj urządzenie**.
3. Z listy dostępnych urządzeń wybierz to, którego chcesz użyć, a następnie kliknij polecenie **Dalej**.

   Uwaga: Jeżeli drukarka, której chcesz użyć nie została wyświetlona na liście, kliknij przycisk **Anuluj**. Dodaj drukarkę WSD ręcznie za pomocą Kreatora dodawania drukarki.
4. Naciśnij przycisk **Zamknij**.

Aby zainstalować drukarkę WSD za pomocą Kreatora dodawania drukarki:

1. W komputerze kliknij menu **Start**, a następnie wybierz opcję **Urządzenia i drukarki**.
2. Aby uruchomić Kreatora dodawania drukarki, kliknij polecenie **Dodaj drukarkę**.
3. Kliknij polecenie **Dodaj drukarkę sieciową, bezprzewodową lub Bluetooth**.
4. Z listy dostępnych urządzeń wybierz to, którego chcesz użyć, a następnie kliknij polecenie **Dalej**.
5. Jeżeli drukarka, której chcesz użyć nie pojawia się na liście, kliknij **Drukarki, której zamierzam użyć nie ma na liście**.
6. Wybierz **Dodaj drukarkę, używając adresu TCP/IP lub nazwy hosta**, a następnie kliknij przycisk **Dalej**.
7. W polu Typ urządzenia wybierz opcję **Urządzenie usług sieci Web**.
8. Wprowadź adres IP drukarki w polu Nazwa hosta lub Adres IP, a następnie kliknij przycisk **Dalej**.
9. Naciśnij przycisk **Zamknij**.

Papier i nośniki

4

Ten rozdział zawiera:

- Obsługiwany papier 46
- Umieszczanie papieru 50
- Ładowanie papieru do tacy bocznej 60
- Drukowanie na papierze specjalnym 63

Obsługiwany papier

Ta sekcja zawiera:

- Zalecane nośniki 46
- Zamawianie papieru 46
- Ogólne wskazówki dotyczące wkładania papieru 46
- Papier, który może uszkodzić drukarkę 47
- Wskazówki dotyczące przechowywania papieru 47
- Obsługiwane typy papieru wraz z gramaturą 48
- Obsługiwane standardowe rozmiary papieru 48
- Obsługiwane typy i gramatura papieru dla automatycznego drukowania dwustronnego 48
- Obsługiwane standardowe rozmiary i gramatura papieru dla automatycznego drukowania dwustronnego 49
- Obsługiwane niestandardowe rozmiary papieru 49

Drukarka jest przeznaczona do użytku z różnymi typami papieru oraz innych nośników. Aby zapewnić najwyższą jakość wydruków i uniknąć zakleszczeń papieru, postępuj zgodnie ze wskazówkami zawartymi w tej sekcji.

Aby uzyskać najlepsze wyniki, należy używać papieru oraz nośników do drukowania firmy Xerox, zalecanych dla twojej drukarki.

Zalecane nośniki

Lista papieru oraz nośników zalecanych dla twojej drukarki znajduje się pod adresem:

- www.xerox.com/paper *Recommended Media List* (Lista zalecanych nośników) (Stany Zjednoczone)
- www.xerox.com/europaper *Recommended Media List* (Lista zalecanych nośników) (Europa)

Zamawianie papieru

Aby zamówić papier lub inne nośniki, odwiedź lokalnego sprzedawcę lub przejdź do strony: www.xerox.com/office/WC3615supplies.

Ogólne wskazówki dotyczące wkładania papieru

- Nie należy przeładowywać tac papieru. Nie wkładaj papieru powyżej linii maksymalnego zapełnienia w tacy.
- Dopasuj prowadnice papieru do rozmiaru papieru.
- Rozwachluj papier przed załadowaniem go do tacy papieru.
- Jeśli często występują zacięcia, użyj papieru lub innych zatwierdzonych nośników z nowej paczki.
- Nie drukuj na nośnikach etykiet, gdy etykieta została odklejona z arkusza.
- Należy używać wyłącznie papierowych kopert. Należy używać tylko kopert jednostronnych.

Papier, który może uszkodzić drukarkę

Niektóre rodzaje papieru i inne nośniki mogą powodować niską jakość wydruku, zwiększoną częstotliwość zacięć papieru lub uszkodzenie drukarki. Nie należy używać następujących materiałów:

- Gruby lub porowaty papier
- Papier do drukarek atramentowych
- Papier błyszczący lub powlekany, nieprzeznaczony do drukarek laserowych
- Papier, który został skserowany
- Papier, który został złożony lub jest pomarszczony
- Papier z wycięciami lub perforacjami
- Papier ze zszywkami
- Koperty z okienkami, metalowymi klamrami, bocznymi szwami lub klejem z paskami zabezpieczającymi
- Koperty ochronne
- Nośniki plastikowe

PRZESTROGA: Gwarancja Xerox, umowa serwisowa lub Total Satisfaction Guarantee (Gwarancja całkowitej satysfakcji) Xerox nie obejmują uszkodzeń spowodowanych przez użycie nieobsługiwanego papieru lub nośników specjalnych. Total Satisfaction Guarantee (Gwarancja całkowitej satysfakcji) Xerox jest dostępna na terenie Stanów Zjednoczonych i Kanady. Zakres może różnić się poza tymi obszarami. Aby uzyskać szczegółowe informacje, skontaktuj się z lokalnym przedstawicielem.

Wskazówki dotyczące przechowywania papieru

Prawidłowe przechowywanie papieru oraz innych nośników wpływa na optymalną jakość druku.

- Papier należy przechowywać w ciemnym, chłodnym i w miarę suchym miejscu. Większość materiałów papierowych ulega uszkodzeniu pod wpływem działania światła ultrafioletowego lub widzialnego. Materiały papierowe niszczy w szczególności promieniowanie UV emitowane przez słońce i świetlówki.
- Unikaj wystawiania papieru na silne światło przez dłuższy okres czasu.
- Należy utrzymywać stałą temperaturę i wilgotność względną.
- Unikać przechowywania papieru na strychach, w kuchniach, garażach lub piwnicach. Te miejsca są najbardziej narażone na gromadzenie się wilgoci.
- Papier powinien być przechowywany na leżąco, na paletach, w kartonach, na półkach lub w szafkach.
- Należy unikać spożywania posiłków lub napojów w miejscach, w których papier jest przechowywany lub używany.
- Nie należy otwierać zapieczętowanych opakowań papieru, zanim nie będą one gotowe do umieszczenia w drukarce. Papier należy przechowywać w oryginalnym opakowaniu. Opakowanie chroni papier przed utratą lub pochłanianiem wilgoci.
- Niektóre nośniki specjalne są zapakowane w plastikowe torby umożliwiające ponowne szczelne zamknięcie. Nośniki należy przechowywać w opakowaniu aż do chwili ich użycia. Nieużywane nośniki należy przechowywać w opakowaniu, szczelnie zamknięte.

Obsługiwane typy papieru wraz z gramaturą

Tace	Typy papieru	Gramatura
Wszystkie tace	Zwykły Papier Firmowy Dziurkowany Porowata powierzchnia Kolorowe	(60–80 g/m²)
	Zwykły gruby Papier Firmowy Dziurkowany Kolorowe	(81–105 g/m²)
	Lekka karta	(106–163 g/m²)
	Ciężka karta	(164–216 g/m²)
	Etykiety	
Tylko taca boczna	Koperta	

Obsługiwane standardowe rozmiary papieru

Taca	Standard europejski	Standard amerykański
Wszystkie tace	A4 (210 x 297 mm, 8,3 x 11,7 cala) B5 (176 x 250 mm, 6,9 x 9,8 cala) A5 (148 x 210 mm, 5,8 x 8,3 cala)	Legal (216 x 356 mm, 8,5 x 14 cali) Oficio (216 x 343 mm, 8,5 x 13,5 cala) Folio (216 x 330 mm, 8,5 x 13 cali) Letter (216 x 279 mm, 8,5 x 11 cali) Executive (184 x 267 mm, 7,25 x 10,5 cala)
Taca boczna	Koperta C5 (162 x 229 mm, 6,4 x 9 cali) Koperta DL (110 x 220 mm, 4,33 x 8,66 cala)	Koperta Monarch (98 x 190 mm, 3,9 x 7,5 cala) Koperta Nr 10 (241 x 105 mm, 4,1 x 9,5 cala)

Obsługiwane typy i gramatura papieru dla automatycznego drukowania dwustronnego

Typy papieru	Gramatura
Zwykły Papier Firmowy Dziurkowany Kolorowe	(60–80 g/m²)
Zwykły gruby Papier Firmowy Dziurkowany Kolorowe	(81–105 g/m²)
Lekka karta	(106–163 g/m²)

Obsługiwane standardowe rozmiary i gramatura papieru dla automatycznego drukowania dwustronnego

Standard europejski	Standard amerykański
A4 (210 x 297 mm, 8,3 x 11,7 cala) B5 (176 x 250 mm, 6,9 x 9,8 cala) A5 (148 x 210 mm, 5,8 x 8,3 cala)	Legal (216 x 356 mm, 8,5 x 14 cali) Oficio (216 x 343 mm, 8,5 x 13,5 cala) Folio (216 x 330 mm, 8,5 x 13 cali) Letter (216 x 279 mm, 8,5 x 11 cali) Executive (184 x 267 mm, 7,25 x 10,5 cala)

Obsługiwane niestandardowe rozmiary papieru

Taca boczna

- Szerokość: 76,2–215,9 mm (3–8,5 cala)
- Długość: 127–355,6 mm (5–14 cali)

Taca 1

- Szerokość: 76,2–215,9 mm (3–8,5 cala)
- Długość: 127–355,6 mm (5–14 cali)

Tace 2-4

- Szerokość: 139,7–215,9 mm (5,5–8,5 cala)
- Długość: 210 – 355,6 mm (8,3 – 14 cali)

Umieszczanie papieru

Ta sekcja zawiera:

- Ładowanie papieru do tacy bocznej 50
- Ładowanie małych rozmiarów papieru do tacy bocznej 53
- Konfigurowanie długości papieru w tacy 1–4 55
- Wkładanie papieru do tac 1-4 56
- Konfigurowanie zachowania tacy 59

Ładowanie papieru do tacy bocznej

1. Otwórz tacę boczną. Jeżeli do tacy bocznej jest już włożony papier, wyjmij papier innego rozmiaru lub typu.

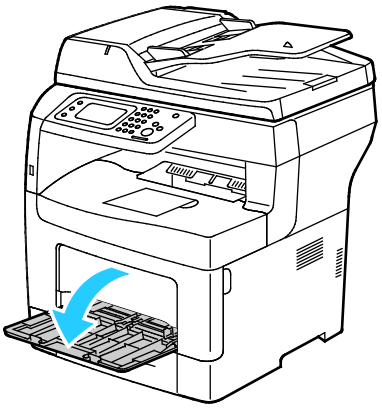

2. Przesuń prowadnice szerokości do krawędzi tacy.

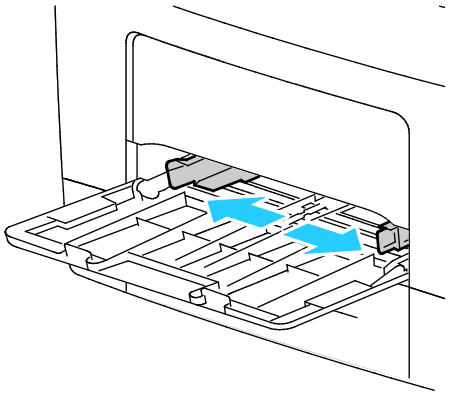

3. Zegnij arkusze w obie strony i rozwachluj je, a następnie wyrównaj krawędzie stosu na płaskiej powierzchni. W ten sposób oddzielisz arkusze sklejone razem, co zmniejszy możliwość zacięcia się papieru.

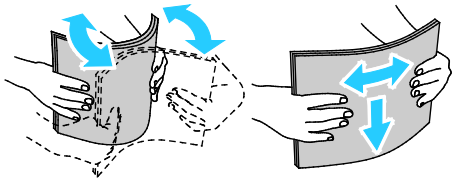

Uwaga: Aby uniknąć zacięcia się papieru i problemów z podawaniem, nie wyjmuj arkuszy z opakowania, dopóki nie będziesz ich potrzebować.

4. Załaduj papier do tacy. Załaduj papier dziurkowany z otworami po lewej stronie.

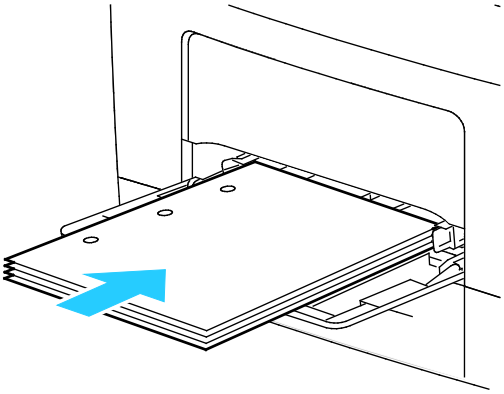

– W przypadku drukowania jednostronnego, papier firmowy lub wstępnie zadrukowany wkładaj stroną zadrukowaną w górę i górną krawędzią w stronę drukarki.

Uwaga: Tryb dwustronny papieru firmowego umożliwia ładowanie jednostronnych prac drukowania w tej samej orientacji co prace dwustronne. Aby uzyskać szczegółowe informacje, zobacz Włączanie trybu dwustronnego papieru firmowego na stronie 76.

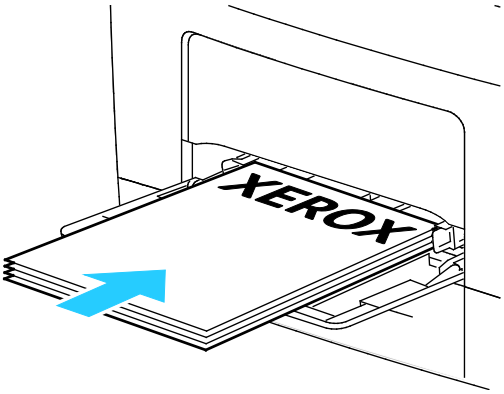

– W celu drukowania dwustronnego załaduj papier firmowy lub zadrukowany stroną z nadrukiem w dół, górną krawędzią do siebie.

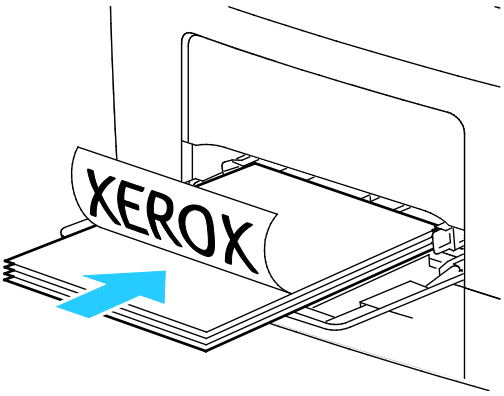

Uwaga: Nie ładuj papieru powyżej linii maksymalnego zapełniania. Przeładowanie tacy może spowodować zacięcie drukarki.

5. Wyreguluj prowadnice szerokości tak, aby dotykały krawędzi papieru.

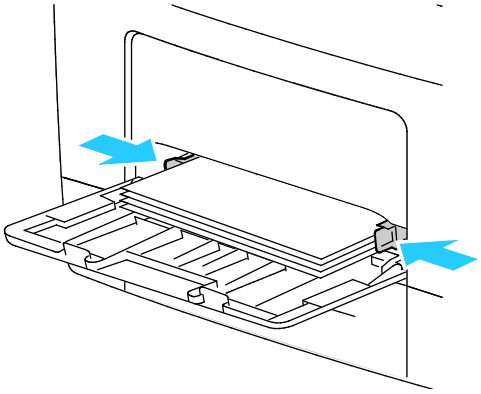

6. Jeżeli na panelu sterowania pojawi się monit, sprawdź rozmiar i typ papieru na ekranie.
7. Aby określić ustawienia na panelu sterowania drukarki, usuń zaznaczenie pola wyboru Użyj ustawień sterownika do pracy drukowania.
   a. Dotknij opcji **Rozmiar**, a następnie dotknij opcji standardowego formatu papieru.
   b. Dotknij opcji **Typ**, następnie wybierz opcję typu papieru.
   c. Wciśnij przycisk **OK**.
8. Potwierdź lub ustaw rozmiar i typ papieru.
   a. Na panelu sterowania drukarki naciśnij przycisk **Machine Status (Stan maszyny)**.
   b. Dotknij opcji **Narzędzia** > **Zarządzanie tacą** > **Ustawienia tacy**.
   c. Zaznacz tacę.

   Uwaga: Po wybraniu tacy bocznej zostaje domyślnie zaznaczone pole wyboru Użyj ustawień sterownika do pracy drukowania. Aby zmienić ustawienia, usuń zaznaczenie pola wyboru.

   d. Dotknij pozycji **Rozmiar**, następnie dotknij wybranej opcji.
   e. Dotknij pozycji **Typ**, następnie dotknij wybranej opcji.

Ładowanie małych rozmiarów papieru do tacy bocznej

Aby uprościć ładowanie papieru do tacy bocznej, wyjmij ją z drukarki.

1. Otwórz tacę boczną.

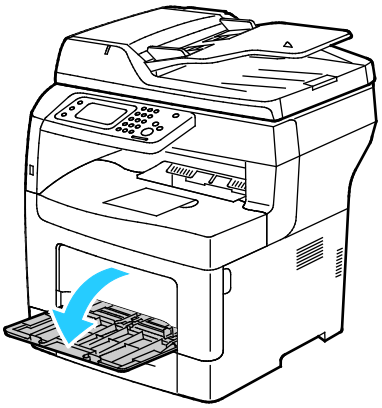

2. Aby wyjąć tacę boczną, wyciągnij ją prosto z drukarki.

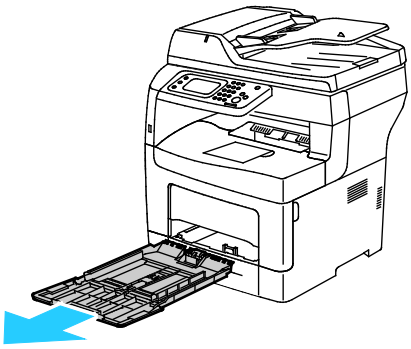

3. Jeżeli do tacy bocznej jest już włożony papier, wyjmij papier innego rozmiaru lub typu. Następnie podnieś ogranicznik papieru.

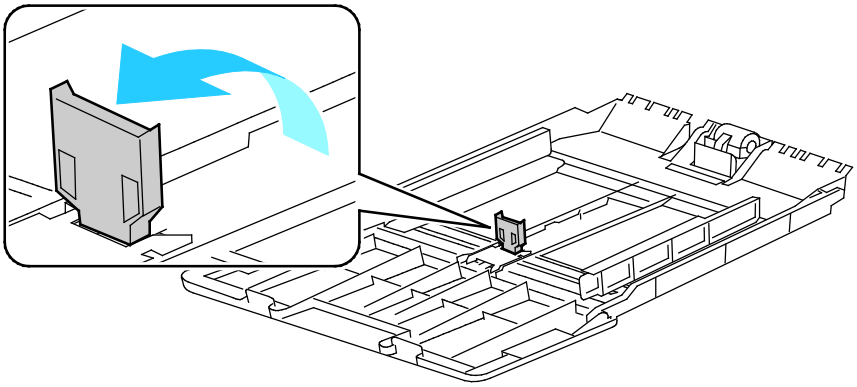

4. Przesuń prowadnice szerokości do krawędzi tacy.

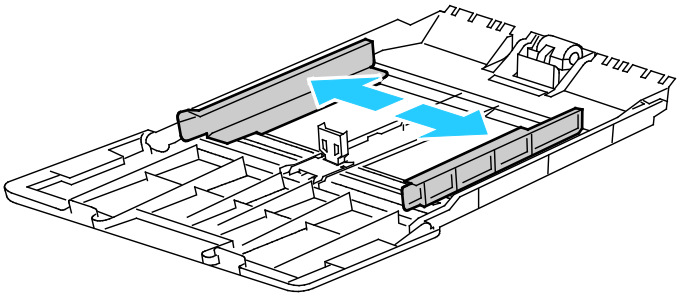

5. Zegnij arkusze w obie strony i rozwachluj je, a następnie wyrównaj krawędzie stosu na płaskiej powierzchni. W ten sposób oddzielisz arkusze sklejone razem, co zmniejszy możliwość zacięcia się papieru.

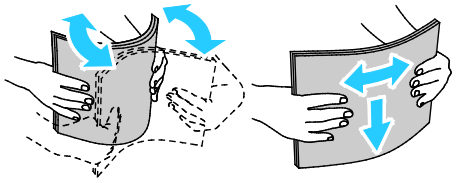

Uwaga: Aby uniknąć zacięcia się papieru i problemów z podawaniem, nie wyjmuj arkuszy z opakowania, dopóki nie będziesz ich potrzebować.

6. Załaduj papier do tacy.

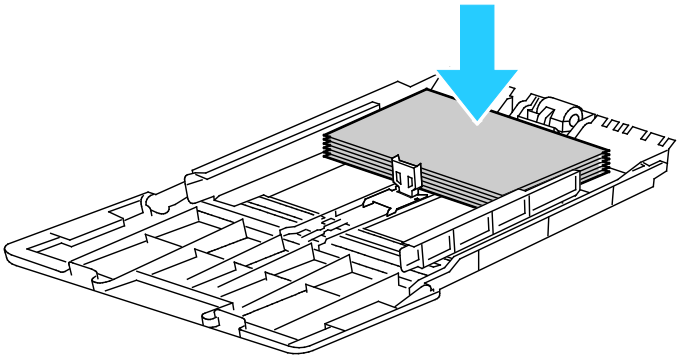

Uwaga: Nie ładuj papieru powyżej linii maksymalnego zapełniania. Przeładowanie tacy może spowodować zacięcie drukarki.

7. Wyreguluj prowadnice szerokości tak, aby dotykały krawędzi papieru.

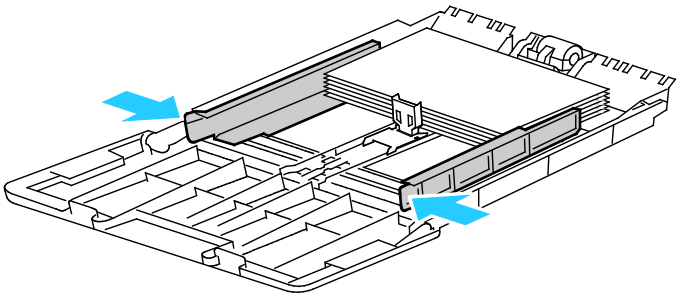

8. Dosuń ogranicznik papieru do krawędzi papieru.

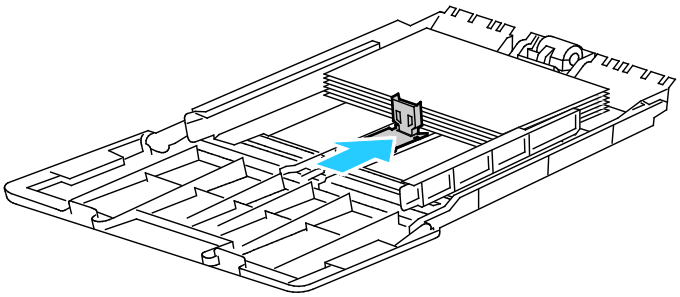

9. Wsuń tacę z powrotem do drukarki.

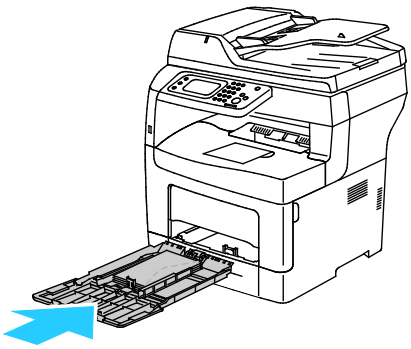

10. Jeżeli na panelu sterowania pojawi się monit, sprawdź rozmiar i typ papieru na ekranie.
11. Aby określić ustawienia na panelu sterowania drukarki, usuń zaznaczenie pola wyboru Użyj ustawień sterownika do pracy drukowania.
    a. Dotknij opcji **Rozmiar**, a następnie dotknij opcji standardowego formatu papieru.
    b. Dotknij opcji **Typ**, następnie wybierz opcję typu papieru.
    c. Wciśnij przycisk **OK**.
12. Potwierdź lub ustaw rozmiar i typ papieru.
    a. Na panelu sterowania drukarki naciśnij przycisk **Machine Status (Stan maszyny)**.
    b. Dotknij opcji **Narzędzia** > **Zarządzanie tacą** > **Ustawienia tacy**.
    c. Zaznacz tacę.

    Uwaga: Po wybraniu tacy bocznej zostaje domyślnie zaznaczone pole wyboru Użyj ustawień sterownika do pracy drukowania. Aby zmienić ustawienia, usuń zaznaczenie pola wyboru.

    d. Dotknij pozycji **Rozmiar**, następnie dotknij wybranej opcji.
    e. Dotknij pozycji **Typ**, następnie dotknij wybranej opcji.

Aby uzyskać instrukcje dotyczące ustawiania monitów tacy, zobacz Konfigurowanie zachowania tacy.

Konfigurowanie długości papieru w tacy 1–4

Długość tacy 1 i 2 można regulować, aby dopasować ją do formatów A4/Letter oraz Legal. W przypadku ustawienia długości do formatu Legal tace wystają z przodu drukarki.

Aby zmienić podajniki na 550 arkuszy w tacach 1–4 w celu dopasowania do długości papieru:

1. Wyjmij cały papier z tacy.
2. Aby wyjąć tacę z drukarki, wysuń tacę, aż do jej zatrzymania, podnieś lekko przód tacy, a następnie wyciągnij tacę na zewnątrz.

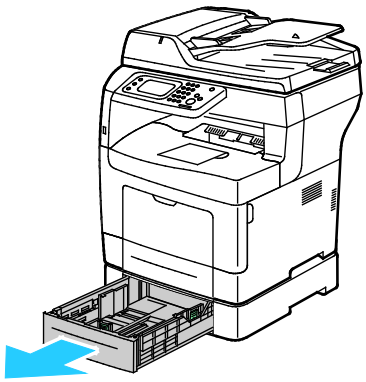

3. Aby wysunąć tacę, jedną ręką przytrzymaj jej tył. Drugą ręką naciśnij zatrzask na przedzie tacy i wyciągnij końcówki aż do zatrzaśnięcia.

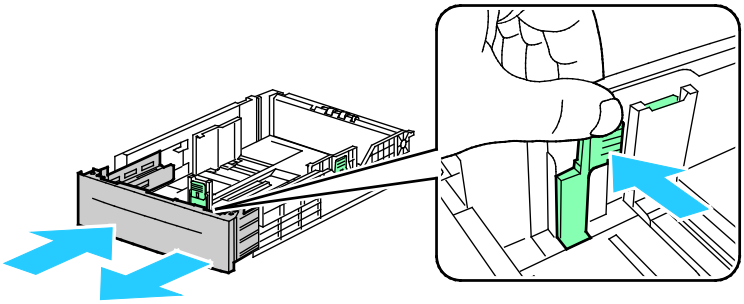

4. Aby zabezpieczyć papier, umieść pokrywę papieru na wysuniętej części tacy.

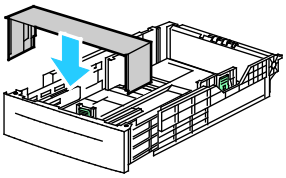

5. Aby wsunąć tacę odpowiednio do krótszego papieru, przytrzymaj jej tył jedną ręką. Drugą ręką naciśnij zatrzask na przedzie tacy i wepchnij końcówki aż do zatrzaśnięcia.
6. Włóż papier do tacy, następnie wsuń ją z powrotem do drukarki. Aby uzyskać szczegółowe informacje, zobacz Wkładanie papieru do tac 1–4 na stronie 56.

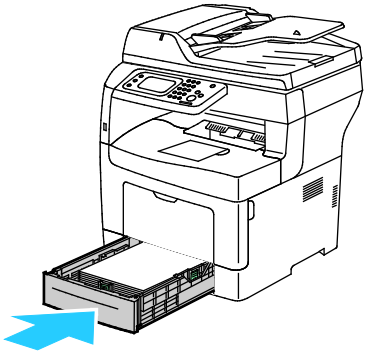

Wkładanie papieru do tac 1-4

1. Aby wyjąć tacę z drukarki, wysuń tacę, aż do jej zatrzymania, podnieś lekko przód tacy, a następnie wyciągnij tacę na zewnątrz.

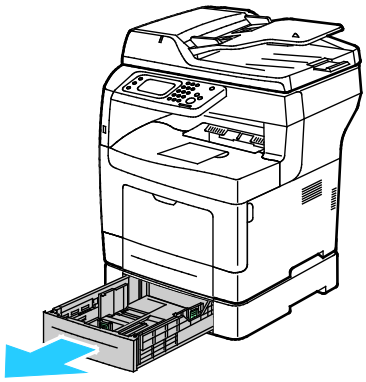

2. Z tyłu tacy papieru wciśnij podnośnik papieru tak, aby się zablokował.
3. Dostosuj ograniczniki długości i szerokości papieru zgodnie z ilustracją.

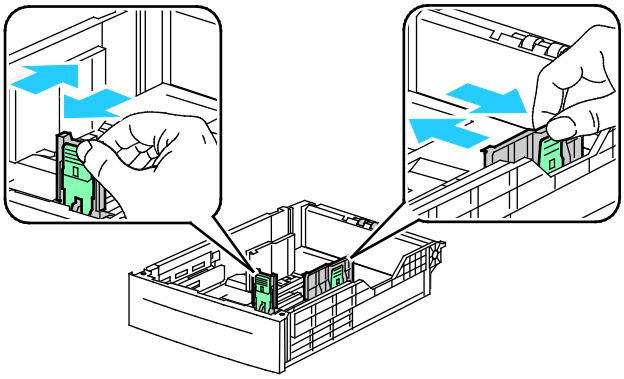

4. Zegnij arkusze w obie strony i rozwachluj je, a następnie wyrównaj krawędzie stosu na płaskiej powierzchni. W ten sposób oddzielisz arkusze sklejone razem, co zmniejszy możliwość zacięcia się papieru.

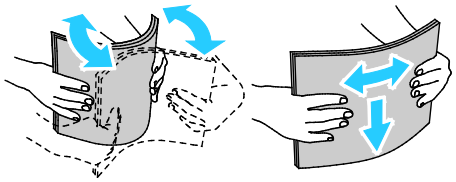

5. Włóż papier do tacy stroną zadrukowaną w górę.
   - Załaduj papier dziurkowany z otworami po lewej stronie.
   - W przypadku drukowania jednostronnego papier firmowy należy wkładać stroną zadrukowaną do góry, górną krawędzią do tyłu tacy.
   - W celu drukowania dwustronnego załaduj papier firmowy lub zadrukowany stroną z nadrukiem w dół, górną krawędzią do siebie.

   Uwaga: Nie ładuj papieru powyżej linii maksymalnego zapełniania. Przeładowanie tacy może spowodować zacięcie drukarki.

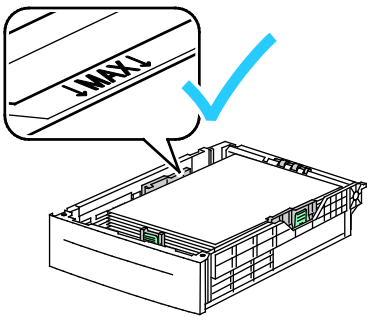

6. Dostosuj prowadnice długości i szerokości do rozmiaru papieru.

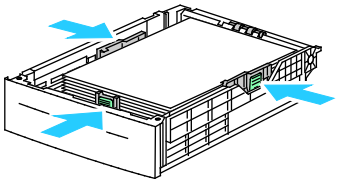

7. Wsuń tacę z powrotem do drukarki.

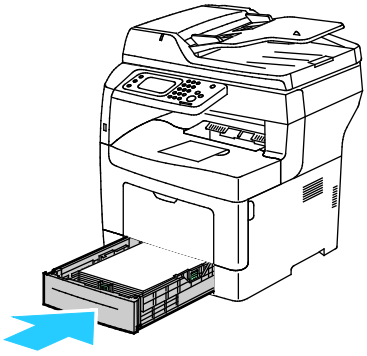

8. Wsuń tacę do oporu.

   Uwagi:

   - Jeżeli taca nie wsunie się do końca, upewnij się, że płytka podnośnika papieru z tyłu tacy jest zablokowana w pozycji obniżonej.
   - Jeżeli taca jest wydłużona do papieru formatu Legal, taca wystaje, gdy jest włożona do drukarki.
9. Jeżeli na panelu sterowania pojawi się monit, sprawdź rozmiar i typ papieru na ekranie.
10. Aby określić ustawienia na panelu sterowania drukarki, usuń zaznaczenie pola wyboru Użyj ustawień sterownika do pracy drukowania.
    a. Dotknij opcji **Rozmiar**, a następnie dotknij opcji standardowego formatu papieru.
    b. Dotknij opcji **Typ**, następnie wybierz opcję typu papieru.
    c. Wciśnij przycisk **OK**.
11. Potwierdź lub ustaw rozmiar i typ papieru.
    a. Na panelu sterowania drukarki naciśnij przycisk **Machine Status (Stan maszyny)**.
    b. Dotknij opcji **Narzędzia** > **Zarządzanie tacą** > **Ustawienia tacy**.
    c. Zaznacz tacę.

    Uwaga: Po wybraniu tacy bocznej zostaje domyślnie zaznaczone pole wyboru Użyj ustawień sterownika do pracy drukowania. Aby zmienić ustawienia, usuń zaznaczenie pola wyboru.

    d. Dotknij pozycji **Rozmiar**, następnie dotknij wybranej opcji.
    e. Dotknij pozycji **Typ**, następnie dotknij wybranej opcji.

Konfigurowanie zachowania tacy

Gdy dana taca jest ustawiona na tryb wyświetlania komunikatów dotyczących tacy, na panelu sterowania wyświetlana jest prośba o potwierdzenie lub ustawienie rozmiaru i typu papieru.

Funkcja Priorytet tacy określa kolejność, w której drukarka wybiera tacę do pracy drukowania w przypadku, gdy taca nie została wcześniej określona. Priorytet tacy określa także sposób, w jaki drukarka wybiera kolejną tacę w przypadku wyczerpania papieru podczas pracy drukowania. Priorytet 1 oznacza, że priorytet tacy jest najwyższy.

Tryb tacy umożliwia określenie za pomocą panelu sterowania lub sterownika druku trybu tacy bocznej.

Aby ustawić tryb wyświetlania komunikatów dotyczących tacy:

1. Na panelu sterowania drukarki naciśnij przycisk **Machine Status (Stan maszyny)**.
2. Dotknij opcji **Narzędzia** > **Zarządzanie tacą** > **Ustawienia tacy**.
3. Zaznacz tacę.
4. Zaznacz pole wyboru **Wyświetl komunikat tacy**.
5. Wciśnij przycisk **OK**.

Ustawianie priorytetu tacy:

1. Na panelu sterowania drukarki naciśnij przycisk **Machine Status (Stan maszyny)**.
2. Dotknij opcji **Narzędzia** > **Zarządzanie tacą** > **Priorytet zasobnika**.
3. Aby określić najwyższy priorytet, dotknij opcji **1-Pierwszy**.
4. Na ekranie 1-Pierwszy dotknij odpowiedniej tacy, następnie naciśnij przycisk **OK**.
5. Aby ustalić priorytetu pozostałych tac, powtórz kroki.

   Uwaga: Ponieważ każdy priorytet jest przypisany do tacy, menu automatycznie przechodzi do następnego priorytetu. Po ustawieniu priorytetów wszystkich tac następuje powrót do menu Priorytet tacy.

Aby ustawić tryb tacy:

1. Na panelu sterowania drukarki naciśnij przycisk **Machine Status (Stan maszyny)**.
2. Dotknij opcji **Narzędzia** > **Zarządzanie tacą** > **Ustawienia tacy**.
3. Dotknij opcji **Taca boczna**.
   - Aby określić ustawienia w sterowniku druku, zaznacz pole wyboru opcji Użyj ustawień sterownika do pracy drukowania.
   - Aby określić ustawienia na panelu sterowania drukarki, usuń zaznaczenie pola wyboru Użyj ustawień sterownika do pracy drukowania.
4. Wciśnij przycisk **OK**.

Ładowanie papieru do tacy bocznej

1. Otwórz tacę boczną. Jeżeli do tacy bocznej jest już włożony papier, wyjmij papier innego rozmiaru lub typu.

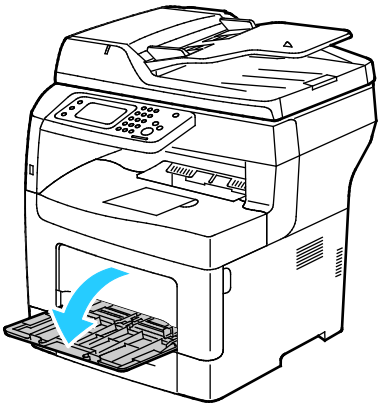

2. Przesuń prowadnice szerokości do krawędzi tacy.

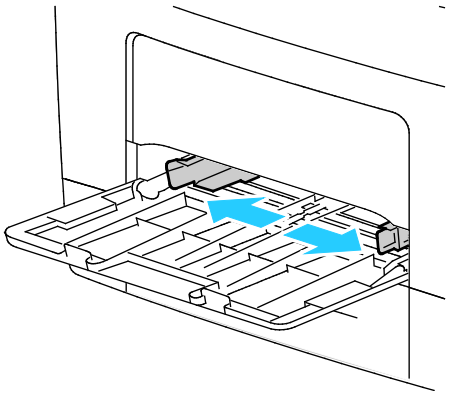

3. Zegnij arkusze w obie strony i rozwachluj je, a następnie wyrównaj krawędzie stosu na płaskiej powierzchni. W ten sposób oddzielisz arkusze sklejone razem, co zmniejszy możliwość zacięcia się papieru.

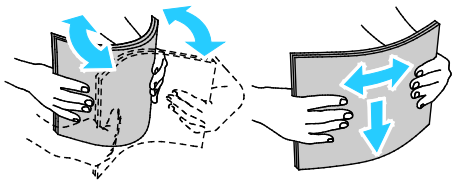

Uwaga: Aby uniknąć zacięcia się papieru i problemów z podawaniem, nie wyjmuj arkuszy z opakowania, dopóki nie będziesz ich potrzebować.

4. Załaduj papier do tacy. Załaduj papier dziurkowany z otworami po lewej stronie.

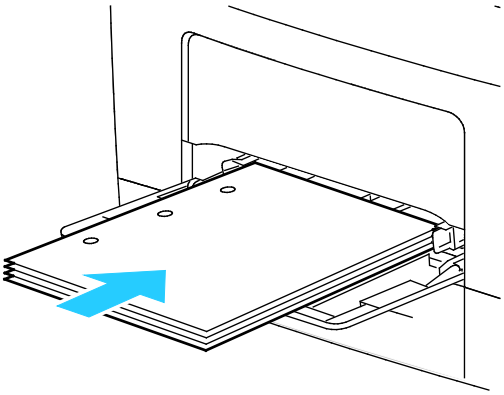

– W przypadku drukowania jednostronnego, papier firmowy lub wstępnie zadrukowany wkładaj stroną zadrukowaną w górę i górną krawędzią w stronę drukarki.

Uwaga: Tryb dwustronny papieru firmowego umożliwia ładowanie jednostronnych prac drukowania w tej samej orientacji co prace dwustronne. Aby uzyskać szczegółowe informacje, zobacz Włączanie trybu dwustronnego papieru firmowego na stronie 76.

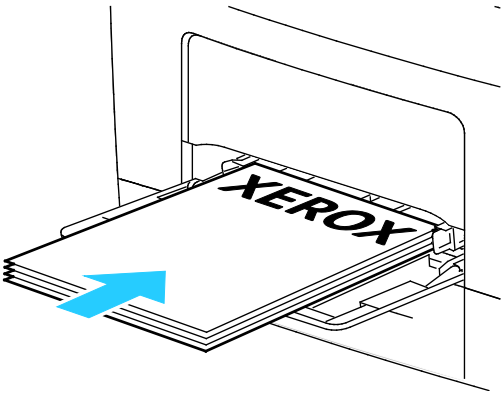

– W celu drukowania dwustronnego załaduj papier firmowy lub zadrukowany stroną z nadrukiem w dół, górną krawędzią do siebie.

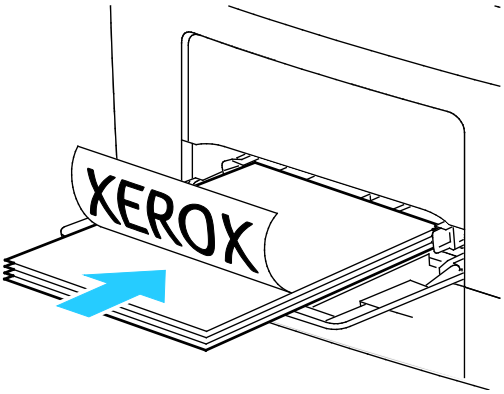

Uwaga: Nie ładuj papieru powyżej linii maksymalnego zapełniania. Przeładowanie tacy może spowodować zacięcie drukarki.

5. Wyreguluj prowadnice szerokości tak, aby dotykały krawędzi papieru.

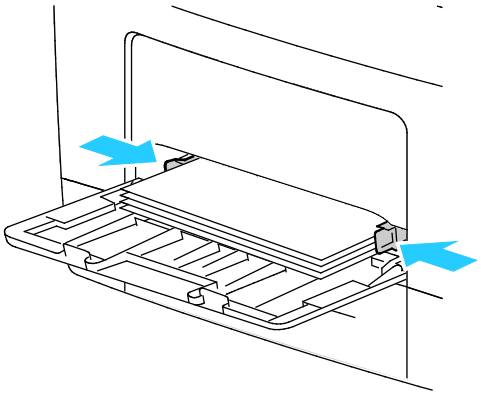

6. Jeżeli na panelu sterowania pojawi się monit, sprawdź rozmiar i typ papieru na ekranie.
7. Aby określić ustawienia na panelu sterowania drukarki, usuń zaznaczenie pola wyboru Użyj ustawień sterownika do pracy drukowania.
   a. Dotknij opcji **Rozmiar**, a następnie dotknij opcji standardowego formatu papieru.
   b. Dotknij opcji **Typ**, następnie wybierz opcję typu papieru.
   c. Wciśnij przycisk **OK**.
8. Potwierdź lub ustaw rozmiar i typ papieru.
   a. Na panelu sterowania drukarki naciśnij przycisk **Machine Status (Stan maszyny)**.
   b. Dotknij opcji **Narzędzia** > **Zarządzanie tacą** > **Ustawienia tacy**.
   c. Zaznacz tacę.

   Uwaga: Po wybraniu tacy bocznej zostaje domyślnie zaznaczone pole wyboru Użyj ustawień sterownika do pracy drukowania. Aby zmienić ustawienia, usuń zaznaczenie pola wyboru.

   d. Dotknij pozycji **Rozmiar**, następnie dotknij wybranej opcji.
   e. Dotknij pozycji **Typ**, następnie dotknij wybranej opcji.

Drukowanie na papierze specjalnym

Ta sekcja zawiera:

- Koperty 63
- Etykiety 67
- Karton błyszczący 67

Aby zamówić papier lub inne nośniki, odwiedź lokalnego sprzedawcę lub przejdź do strony: www.xerox.com/office/WC3615supplies.

Patrz również:

www.xerox.com/paper *Recommended Media List* (Lista zalecanych nośników) (Stany Zjednoczone)

www.xerox.com/europaper *Recommended Media List* (Lista zalecanych nośników) (Europa)

Koperty

Koperty można drukować tylko z tacy bocznej.

Wskazówki odnośnie drukowania kopert

- Jakość druku na kopertach zależy od jakości i struktury kopert. Jeśli nie możesz uzyskać żądanych wyników, spróbuj użyć kopert innej marki.
- Należy utrzymywać stałą temperaturę i wilgotność względną.
- Nieużywane koperty należy przechowywać w ich opakowaniu, aby uniknąć zawilgocenia lub wysuszenia, co może mieć wpływ na jakość druku i powodować pomarszczenia. Nadmierna wilgoć może spowodować zaklejenie kopert przed rozpoczęciem lub w trakcie drukowania.
- Usuń bąble powietrza przed włożeniem kopert do tac — połóż na nich ciężką książkę.
- Ustaw kopertę jako typ papieru w sterowniku drukarki.
- Nie wolno używać kopert ochronnych. Korzystaj z kopert płaskich.
- Nie korzystaj z kopert z klejem termicznym.
- Nie korzystaj z kopert posiadających szczelne zamknięcie.
- Należy używać wyłącznie papierowych kopert.
- Nie wolno używać kopert z okienkami lub metalowymi klamrami.

Ładowanie kopert do tacy bocznej

1. Otwórz tacę boczną.

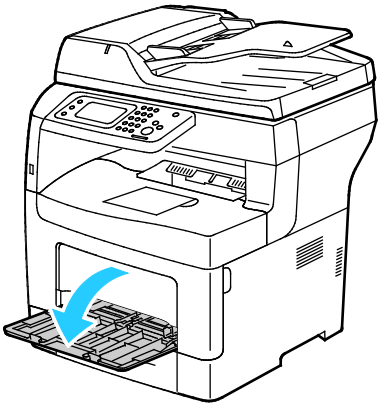

2. Przesuń prowadnice szerokości do krawędzi tacy.

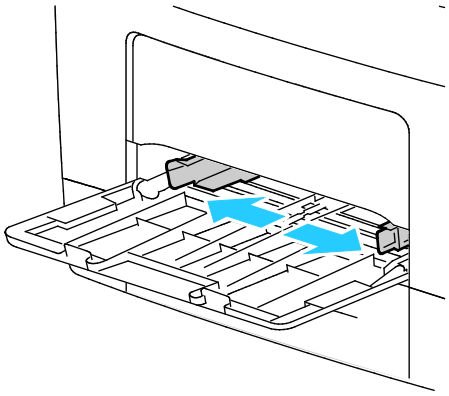

Uwaga: Jeśli koperty nie zostaną włożone do tacy bocznej niezwłocznie po ich wyjęciu z opakowania, mogą się wybrzuszyć. Należy je spłaszczyć, aby uniknąć zacięć.

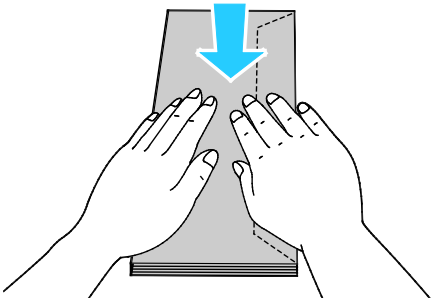

3. Aby załadować koperty, wybierz opcję:
   – W przypadku kopert Nr 10, wkładaj koperty krótszą krawędzią w kierunku drukarki, z klapkami skierowanymi w dół i na prawo.

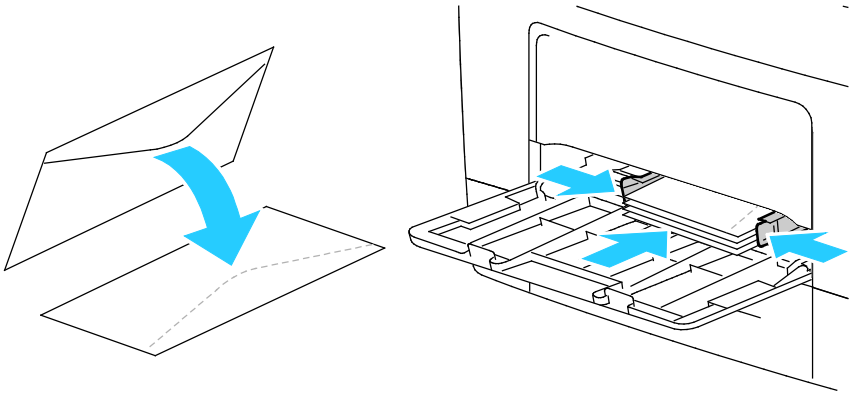

   – W przypadku kopert C5 wykonaj jedną z następujących czynności:
     - Włóż koperty stroną do zadruku w górę, z otwartymi klapkami skierowanymi w dół i dołem koperty w kierunku drukarki.

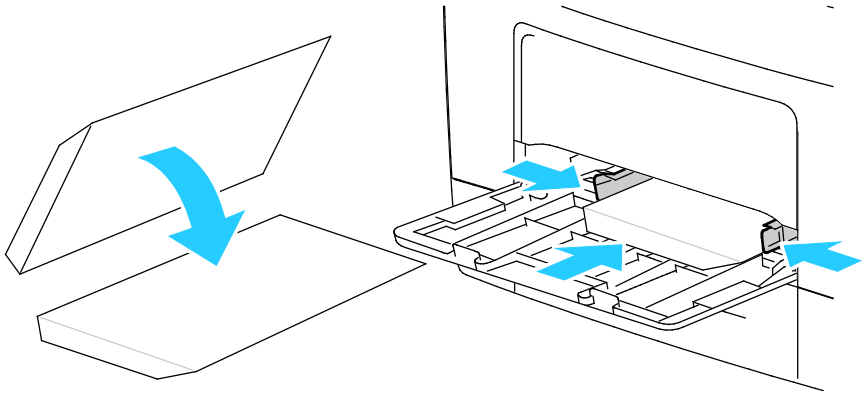

     - Włóż koperty zadrukowaną stroną do góry, z klapkami zamkniętymi i opuszczonymi w dół oraz skierowanymi w stronę drukarki.

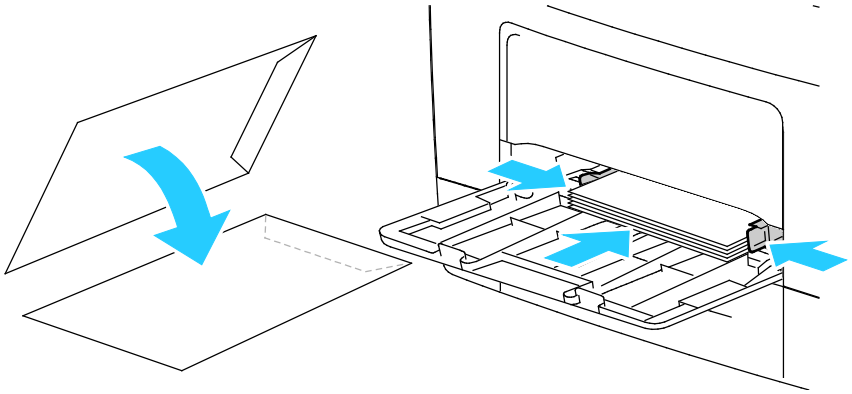

– Koperty Monarch lub DL załaduj w jeden ze sposobów opisanych poniżej.

Uwaga: Wyjmij tacę wielofunkcyjną przy wkładaniu kopert Monarch lub DL. Szczegółowe informacje znajdują się w rozdziale Ładowanie małych rozmiarów papieru do tacy bocznej na stronie 53.

- Włóż koperty krótką krawędzią w stronę drukarki, klapkami w dół i w prawo.

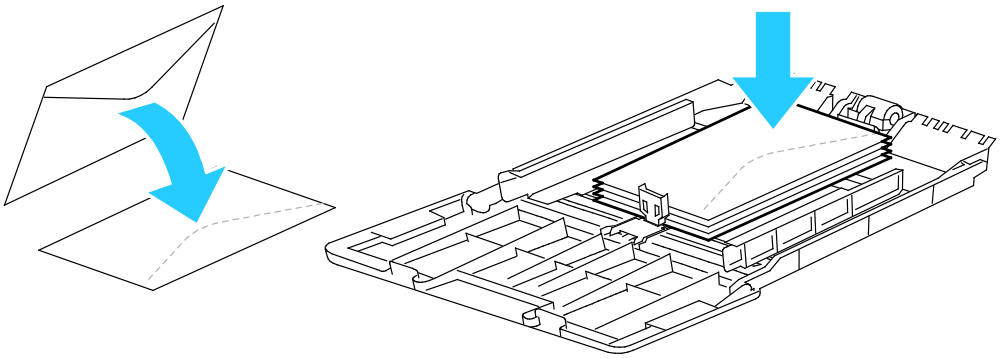

- Włóż koperty stroną do zadruku w górę, z otwartymi klapkami skierowanymi w dół i dołem koperty w kierunku drukarki.

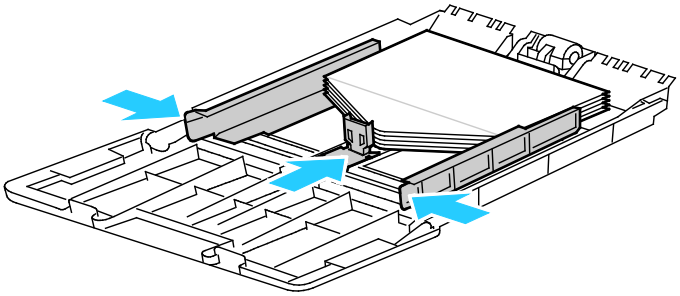

- Włóż koperty zadrukowaną stroną do góry, z klapkami zamkniętymi i opuszczonymi w dół oraz skierowanymi w stronę drukarki.

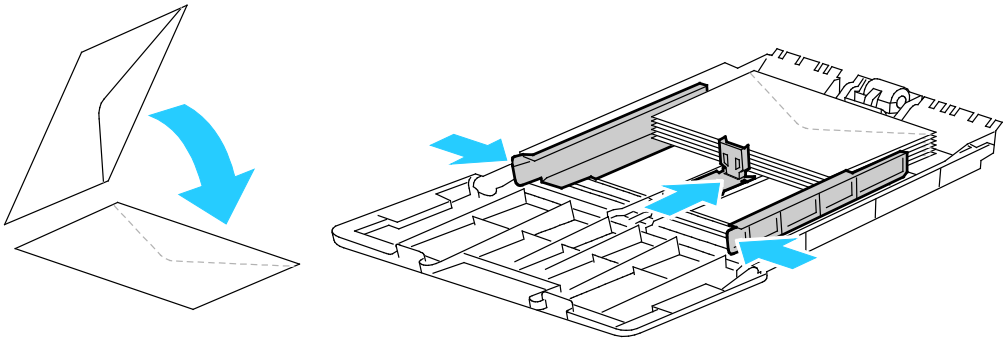

Uwaga: Aby prawidłowo drukować koperty, po załadowaniu kopert z otwartymi klapkami w sterowniku druku wybierz opcję **Pionowo, Poziomo** lub **Obrócone poziomo**, w zależności od wymaganej orientacji. Aby obrócić obraz, w sterowniku drukarki użyj opcji Obróć obraz o 180 stopni.

4. Na panelu sterowania drukarki naciśnij przycisk **Machine Status (Stan maszyny)**.
5. Dotknij opcji **Narzędzia** > **Zarządzanie tacą** > **Ustawienia tacy**.
6. Dotknij opcji **Taca boczna**.
7. Usuń zaznaczenie pola wyboru Użyj ustawień sterownika do pracy drukowania.
8. Dotknij pozycji **Rozmiar**, następnie wybierz opcję.
9. Dotknij opcji **Typ**, a następnie dotknij opcji **Koperta**.
10. Wciśnij przycisk **OK**.

Etykiety

Na etykietach można drukować z dowolnej tacy.

Wskazówki odnośnie do drukowania etykiet

- Należy używać etykiet przeznaczonych do drukarek laserowych.
- Nie należy używać etykiet winylowych.
- Nie pozwól, żeby arkusz etykiet przeszedł przez drukarkę więcej niż raz.
- Nie należy używać etykiet z suchą warstwą samoprzylepną.
- Należy drukować tylko na jednej stronie arkusza etykiet. Używaj tylko arkuszy ze wszystkimi etykietami.
- Nieużywane etykiety należy przechowywać w pozycji poziomej w oryginalnym opakowaniu. Arkusze etykiet należy pozostawić wewnątrz oryginalnego opakowania do czasu, aż będą gotowe do użycia. Niewykorzystane arkusze etykiet należy włożyć z powrotem do oryginalnego opakowania i szczelnie je zamknąć.
- Nie należy przechowywać etykiet w warunkach bardzo suchych lub wilgotnych ani w bardzo ciepłych lub chłodnych. Przechowywanie ich w ekstremalnych warunkach może powodować problemy z jakością druku lub powodować zacięcia w drukarce.
- Zapas należy szybko zużywać. Długie okresy przechowywania w ekstremalnych warunkach mogą powodować zwijanie się etykiet i zacięcia papieru.
- Ustaw etykietę jako typ papieru w sterowniku drukarki.
- Wyjmij cały pozostały papier przed włożeniem etykiet.

PRZESTROGA: Nie wolno używać arkuszy pogniecionych, w których brakuje etykiet albo są odklejone. Mogłoby to uszkodzić drukarkę.

Ładowanie etykiet do tacy bocznej

1. Wyjmij cały papier z tacy.
2. Etykiety wkładaj stroną drukowaną do góry, tak, aby górna krawędź wchodziła do drukarki jako pierwsza.
3. Wyreguluj prowadnice szerokości tak, aby dotykały krawędzi papieru.
4. Na panelu sterowania zmień typ papieru na Etykiety.
5. Wybierz rozmiar na panelu sterowania.
6. Wciśnij przycisk **OK**.
7. W obszarze Preferencje drukowania sterownika druku, na karcie Papier/Wyjście zmień ustawienie Typ papieru.

Karton błyszczący

Na papierze błyszczącym o małej gramaturze i kartonie błyszczącym do 216 g/m² można drukować z dowolnej tacy.

Wskazówki dotyczące drukowania na kartonie błyszczącym

- Nie należy otwierać zapieczętowanych opakowań kartonu błyszczącego, zanim nie będą one gotowe do włożenia do drukarki.
- Należy pozostawić karton błyszczący w oryginalnym opakowaniu i przechowywać w zamkniętych kartonach, aż będą gotowe do użycia.
- Wyjmij pozostały papier z tacy przed włożeniem kartonu błyszczącego.
- Nie wkładaj większej ilości kartonu błyszczącego, niż planujesz wykorzystać. Po zakończeniu drukowania nie zostawiaj kartonu błyszczącego w tacy. Włóż pozostały karton błyszczący do oryginalnego opakowania i zamknij je.
- Zapas należy szybko zużywać. Długie okresy przechowywania w ekstremalnych warunkach mogą powodować zwijanie się kartonu błyszczącego i zacięcie drukarki.
- W sterowniku drukarki wybierz żądany typ kartonu błyszczącego lub tacę, do której został włożony.

Drukowanie 5

Ten rozdział zawiera:

- Przegląd funkcji drukowania 70
- Wybór opcji drukowania 71
- Funkcje drukowania 74
- Używanie rozmiarów specjalnych papieru 82

Przegląd funkcji drukowania

Przed rozpoczęciem drukowania sprawdź, czy komputer i drukarka są włączone i podłączone. Upewnij się, że na twoim komputerze zostało zainstalowane odpowiednie oprogramowanie dla sterownika drukowania. Aby uzyskać szczegółowe informacje, przejdź do części Instalacja oprogramowania na stronie 38.

1. Wybierz odpowiednią tacę papieru.
2. Włóż do niej papier.
3. Na panelu sterowania drukarki wybierz rozmiar i typ.
4. W aplikacji przejdź do ustawień drukowania. W przypadku większości aplikacji należy nacisnąć kombinację klawiszy **CTRL+P** w systemie Windows lub **CMD+P** na komputerach Macintosh.
5. Wybierz drukarkę z listy.
6. Aby uzyskać dostęp do ustawień sterownika w systemie Windows, wybierz pozycję **Właściwości** lub **Preferencje**. Na komputerze Macintosh wybierz opcję **Xerox® Features** (Funkcje Xerox®).

   Uwaga: Nazwa przycisku różni się w zależności od aplikacji.
7. W razie potrzeby zmień ustawienia sterownika drukarki, a następnie kliknij **OK**.
8. Kliknij przycisk **Drukuj**, aby wysłać pracę do drukarki.

Wybór opcji drukowania

Ta sekcja zawiera:

- Pomoc sterownika drukowania 71
- Opcje drukowania w systemie Windows 72
- Opcje drukowania dla komputerów Macintosh 73

Opcje drukowania (nazywane również opcjami oprogramowania sterownika drukarki) można określić w oknie właściwości druku systemu Windows, a także w oknie Funkcje Xerox® na komputerach Macintosh. Opcje drukowania obejmują ustawienia druku dwustronnego, układu strony i jakości druku. Wartości określone w Preferencjach drukowania tworzą ustawienia domyślne. Opcje drukowania zmienione za pomocą oprogramowania mają charakter tymczasowy. Po zamknięciu programu wartości ustawień nie są zapisywane.

Pomoc sterownika drukowania

Pomoc sterownika drukowania Xerox® jest dostępna w oknie Preferencje drukowania. Kliknij przycisk pomocy (**?**) w lewym dolnym rogu okna Preferencje drukowania, aby przejść do menu Pomoc.

Informacje na temat Preferencji drukowania pojawiają się w oknie Pomocy. W tym oknie można wybrać temat lub w polu wyszukiwania wpisać temat lub funkcję, którą się interesujesz.

Opcje drukowania w systemie Windows

Ustawianie domyślnych opcji druku w systemie Windows

Przy drukowaniu z danego oprogramowania drukarka wykorzystuje ustawienia pracy druku określone w oknie Preferencje drukowania. Można wybierać i zapisywać najczęściej używane opcje, żeby nie zmieniać ich podczas każdego drukowania.

Na przykład, jeśli zazwyczaj drukujesz po obu stronach papieru, ustaw w preferencjach drukowania druk dwustronny.

Aby wybrać domyślne opcje drukowania:

1. Przejdź do listy drukarek komputera:
   - W systemie Windows XP SP2 i nowszym kliknij **Start** > **Ustawienia** > **Drukarki i faksy**.
   - W systemie Windows Vista kliknij **Start** > **Panel sterowania** > **Sprzęt i dźwięk** > **Drukarki**.
   - W systemie Windows Server 2003 lub nowszym kliknij przycisk **Start** > **Ustawienia** > **Drukarki**.
   - W systemie Windows 7 kliknij przycisk **Start** > **Urządzenia i drukarki**.
   - W systemie Windows 8 kliknij **Panel sterowania** > **Urządzenia i drukarki**.

   Uwaga: Jeśli na pulpicie nie jest wyświetlana ikona Panelu sterowania, kliknij pulpit prawym przyciskiem myszy, następnie wybierz pozycję **Personalizuj** > **Strona główna Panelu sterowania** > **Urządzenia i drukarki**.
2. Na liście kliknij prawym przyciskiem myszy ikonę drukarki, a następnie opcję **Preferencje drukowania**.
3. Kliknij żądaną kartę w oknie preferencji drukowania, ustaw odpowiednie opcje i kliknij przycisk **OK**, aby zapisać ustawienia.

   Uwaga: Aby uzyskać więcej informacji o opcjach sterownika drukarki w systemie Windows, kliknij przycisk Pomoc (**?**). Znajdziesz go w oknie preferencji drukowania.

Wybieranie opcji druku dla pojedynczej pracy w systemie Windows

Aby użyć specjalnych opcji druku dla określonego zadania, zmień preferencje drukowania z poziomu programu przed wysłaniem pracy do drukarki. Na przykład, aby skorzystać z trybu lepszej jakości druku, wybierz odpowiednie ustawienia w Preferencjach drukowania, zanim rozpoczniesz realizację pracy.

1. Po otwarciu dokumentu w danym programie przejdź do ustawień drukowania. Dla większości aplikacji w systemie Windows trzeba wybrać menu **Plik** > **Drukuj** lub nacisnąć klawisze **CTRL+P**.
2. Wybierz drukarkę i kliknij przycisk **Właściwości** lub **Preferencje**, aby otworzyć okno preferencji drukowania. Nazwa przycisku może się różnić w zależności od aplikacji.
3. Kliknij kartę w oknie Preferencje drukowania, a następnie określ parametry.
4. Kliknij przycisk **OK**, aby zapisać ustawienia i zamknąć okno preferencji drukowania.
5. Kliknij przycisk **Drukuj**, aby wysłać pracę do drukarki.

Zapisywanie zestawu najczęściej używanych opcji drukowania w systemie Windows

Możesz zdefiniować i zapisać zestaw opcji, aby zastosować go do przyszłych prac drukowania.

Aby zapisać zestaw opcji drukowania:

1. Przy otwartym dokumencie przejdź do menu **Plik** > **Drukuj**.
2. Aby otworzyć okno Właściwości drukowania, wybierz drukarkę, następnie kliknij przycisk **Właściwości** lub **Preferencje**.
3. W oknie Właściwości drukowania kliknij karty, następnie wybierz odpowiednie ustawienia.
4. W dolnej części okna właściwości drukowania kliknij opcję **Zapisane ustawienia** > **Zapisz jako**.
5. Aby zapisać zestaw opcji na liście Zapisane ustawienia, wpisz nazwę zestawu opcji drukowania, następnie kliknij przycisk **OK**.
6. Aby drukować z użyciem tych opcji, wybierz nazwę z listy.

Opcje drukowania dla komputerów Macintosh

Wybór opcji drukowania dla komputerów Macintosh

Aby skorzystać z konkretnych opcji druku, należy zmienić ustawienia sterownika przed wysłaniem pracy do drukarki.

1. Przy otwartym dokumencie przejdź do menu **Plik** > **Drukuj**.
2. Wybierz drukarkę z listy.
3. Kliknij opcję **Funkcje Xerox®** w menu Copies & Pages (Kopie i strony).
4. Z listy rozwijanej wybierz żądane opcje drukowania.
5. Kliknij przycisk **Drukuj**, aby wysłać pracę do drukarki.

Zapisywanie zestawu najczęściej używanych opcji drukowania w komputerach Macintosh

Możesz zdefiniować i zapisać zestaw opcji, aby zastosować go do przyszłych prac drukowania.

Aby zapisać zestaw opcji drukowania:

1. Przy otwartym dokumencie przejdź do menu **Plik** > **Drukuj**.
2. Wybierz swoją drukarkę z listy.
3. W menu drukowania wybierz żądane opcje z rozwijanej listy.
4. Kliknij polecenie **Presets (Zadane ustawienia)** > **Save As (Zapisz jako)**.
5. Wpisz nazwę dla zestawu opcji drukowania i kliknij przycisk **OK**, aby dodać nową pozycję do listy.
6. Aby drukować z użyciem tych opcji, wybierz nazwę z listy ustawień.

Funkcje drukowania

Ta sekcja zawiera:

- Drukowanie po obu stronach papieru 74
- Orientacja 76
- Wybór opcji papieru dla drukowania 76
- Włączanie trybu dwustronnego papieru firmowego 76
- Drukowanie wielu stron na jednym arkuszu 77
- Drukowanie broszur 77
- Jakość druku 78
- Jasność 78
- Drukowanie znaków wodnych 78
- Skalowanie 79
- Drukowanie odbić lustrzanych 79
- Drukowanie z pamięci flash USB 80
- Drukowanie specjalnych typów prac 80

Drukowanie po obu stronach papieru

Drukowanie dokumentu dwustronnego

Jeżeli drukarka obsługuje funkcję automatycznego drukowania dwustronnego, opcje określane są w sterowniku drukarki. Sterownik ten wykorzystuje ustawienia dla poziomego lub pionowego ułożenia strony podczas drukowania dokumentu.

Uwaga: Upewnij się, że format i gramatura papieru są obsługiwane. Aby uzyskać szczegółowe informacje, zobacz Obsługiwane rozmiary i gramatura papieru dla automatycznego drukowania dwustronnego na stronie 48.

Konfigurowanie drukowania jednostronnego

Aby ustawić drukowanie jednostronne jako ustawienie domyślne:

1. Przejdź do listy drukarek komputera.
2. Z okna Drukarki i faksy wybierz drukarkę, kliknij ją prawym przyciskiem myszy i wybierz opcję **Preferencje drukowania**.
3. Na karcie Opcje drukowania kliknij strzałkę po prawej stronie opcji Drukowanie dwustronne, a następnie wybierz opcję **Drukowanie jednostronne**.
4. Aby zamknąć okno dialogowe Preferencje drukowania, kliknij przycisk **OK**.

Opcje układu strony w druku dwustronnym

Możesz zdefiniować układ strony dla druku dwustronnego, określający w jaki sposób strony będą obracane. Ustawienia te są pomijane podczas korzystania z ustawień orientacji strony w danym programie.

Aby dokonać wyboru drukowania dwustronnego, użyj przycisku strzałki w lewym dolnym narożniku okienka podglądu na karcie Układ strony. Karta Układ strony na karcie Opcje dokumentu.

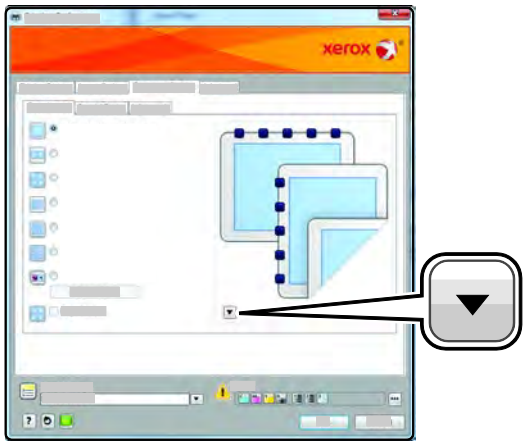

- **Jednostronne drukowanie** drukuje na jednej stronie nośnika. Skorzystaj z tej opcji podczas drukowania na foliach, kopertach, etykietach lub innych nośnikach, na których nie można drukować dwustronnie.
- **Dwustronne drukowanie** drukuje prace po obu stronach arkusza papieru, umożliwiając oprawianie na dłuższej krawędzi. Poniższe ilustracje pokazują dokumenty wydrukowane odpowiednio w orientacji pionowej i poziomej:

- **Dwustronne drukowanie, obrót wzdłuż krótkiej krawędzi** drukuje po obu stronach arkusza papieru. Obrazy drukowane są w sposób umożliwiający oprawę na krótkiej krawędzi papieru. Poniższe ilustracje pokazują dokumenty wydrukowane odpowiednio w orientacji pionowej i poziomej:

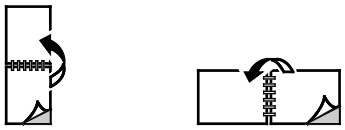

Uwaga: Drukowanie dwustronne stanowi część ustawień trybu Earth Smart.

Aby zmienić domyślne ustawienia sterownika druku, zobacz Ustawianie domyślnych opcji druku w systemie Windows.

Orientacja

Aby wybrać orientację domyślną:

1. W sterowniku drukarki na karcie Opcje dokumentu kliknij kartę **Orientacja**.
2. Wybierz opcję:
   - Opcja **Pionowo** obraca papier tak, że tekst i obrazy są drukowane równolegle do krótszej krawędzi papieru.

   - Opcja **Poziomo** obraca papier tak, że tekst i obrazy są drukowane równolegle do dłuższej krawędzi papieru.

   - Opcja **Obrócone poziomo** obraca papier tak, że zawartość stron jest obracana o 180 stopni, dłuższą krawędzią spodu do góry.

3. Kliknij przycisk **OK**.

Wybór opcji papieru dla drukowania

Istnieją dwie metody wyboru papieru. Możesz pozwolić, aby drukarka wybrała rodzaj papieru, w zależności od wielkości dokumentu i typu papieru. Oprócz tego możesz również zaznaczyć konkretną tacę z wybranym papierem.

Włączanie trybu dwustronnego papieru firmowego

Tryb dwustronny papieru firmowego umożliwia ładowanie jednostronnych prac drukowania w tej samej orientacji co prace dwustronne. Włączenie tej funkcji umożliwia drukowanie jedno- i dwustronnych prac drukowania za pomocą tej samej tacy, bez konieczności przełączania orientacji papieru.

Aby włączyć tryb dwustronnego papieru firmowego:

1. Otwórz przeglądarkę internetową, wpisz adres IP drukarki w polu adresu, następnie naciśnij klawisz **Enter** lub **Return**.
2. W CentreWare Internet Services kliknij opcję **Properties** (Właściwości).
3. Aby rozwinąć menu, w oknie Properties (Właściwości) obok folderu General Setup (Ustawienia ogólne), kliknij symbol plusa (**+**).
4. W menu General Setup (Ustawienia ogólne) kliknij opcję **System Settings** (Ustawienia systemu).
5. W części Ustawienia wyjściowe, obok pozycji Tryb dwustronny papieru firmowego, kliknij opcję **Włącz**.
6. Kliknij polecenie **Save Changes** (Zapisz zmiany).

Drukowanie wielu stron na jednym arkuszu

Podczas drukowania wielostronicowego dokumentu można umieścić więcej niż jedną stronę na pojedynczym arkuszu papieru. Drukowanie 1, 2, 4, 6, 9, lub 16 stron odbywa się poprzez wybór liczby stron na arkusz w opcji Strony w arkuszu na karcie Układ strony. Opcja Układ strony znajduje się na karcie Opcje dokumentu.

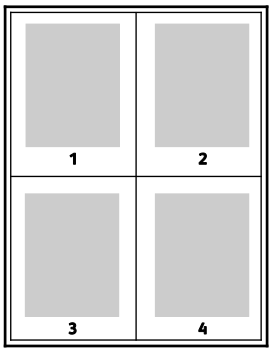

Drukowanie broszur

Korzystając z funkcji drukowania dwustronnego można wydrukować dokument w formie niewielkiej broszury. Broszury mogą być tworzone przy użyciu każdego rozmiaru papieru, który pozwala na drukowanie dwustronne. Sterownik automatycznie zmniejszy obraz każdej strony i wydrukuje cztery strony na arkusz papieru (dwie na każdą stronę). Strony są drukowane we właściwej kolejności, więc można je złożyć i zszyć w celu utworzenia broszury.

Podczas drukowania broszur z wykorzystaniem języka PostScript lub sterownika dla komputerów Macintosh można określić odstęp i korektę marginesu.

- **Gutter (Odstęp)** — określa poziomą odległość (w punktach) pomiędzy obrazami strony. Punkt to 0,35 mm (1/72 cala).
- **Creep (Pełzanie)** — inaczej korekta marginesu, określa jak bardzo obrazy stron są przesuwane na zewnątrz (w dziesiątych częściach punktu). Kompensuje to grubość złożonego papieru, który po złożeniu spowodowałby nieznaczne przesunięcie obrazów na zewnątrz. Można wybrać wartość od 0 do 1 punktu.

Odstęp	Korekta marginesu
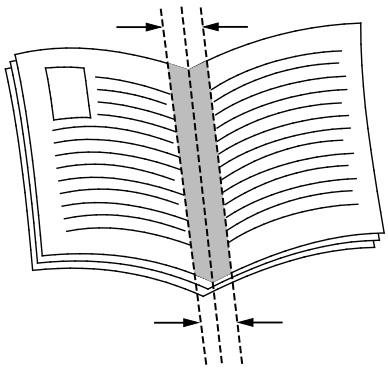	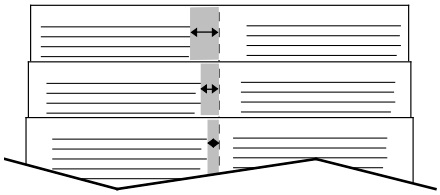

Jakość druku

Tryby jakości druku:

- Tryb standardowej jakości druku: 600 x 600 dpi
- Tryb ulepszonej jakości druku: 1200 x 1200 dpi

Jasność

Opcja Jasność umożliwia dostosowanie ogólnej jasności lub zaciemnienia tekstu i obrazów drukowanej pracy.

1. Aby dostosować jasność, na karcie Opcje obrazu przesuń suwak w prawą stronę, aby rozjaśnić, lub w lewo, aby przyciemnić pracę drukowania.
2. Kliknij przycisk **OK** lub **Zastosuj**.

Drukowanie znaków wodnych

Znak wodny to specjalny tekst, który może być wydrukowany w poprzek jednej lub większej liczby stron. Przykładowo, możesz dodać słowa tj. kopia, szkic, poufne, zamiast stemplowania dokumentu przed jego rozpowszechnieniem.

Aby drukować znak wodny:

1. W sterowniku drukarki kliknij kartę **Opcje dokumentu**.
2. Kliknij kartę **Znaki wodne**.
3. W menu zaznacz znak wodny. Możesz wybrać spomiędzy dostępnych znaków wodnych lub utworzyć własny. Za pomocą tego menu można także zarządzać znakami wodnymi.
4. W obszarze Tekst wybierz opcję:
   - **Tekst**: Podaj tekst w polu, następnie określ czcionkę.
   - **Datownik**: Określ opcje daty i godziny, następnie określ czcionkę.
   - **Obraz**: Aby zlokalizować zdjęcie, kliknij ikonę Przeglądaj.
5. Określ kąt skalowania i położenie znaku wodnego.
   - Wybierz opcję skalowania, określającą rozmiar zdjęcia w stosunku do oryginalnego obrazu. Użyj strzałek, aby przeskalować obraz w krokach co 1 %.
   - Aby zdefiniować kąt obrazu na stronie, określ opcję pozycji lub obróć obraz w prawo lub w lewo w krokach co 1, używając strzałek.
   - Aby zdefiniować lokalizację obrazu na stronie, określ opcję pozycji lub przesuń obraz w prawo lub w lewo w krokach co 1, używając strzałek.
6. W opcji **Warstwy** wybierz sposób drukowania znaku wodnego.
   - Opcja **Drukuj w tle** pozwala wydrukować znak wodny, znajdujący się za tekstem i grafiką dokumentu.
   - Opcja **Drukuj na równi** pozwala wydrukować znak wodny na równi z tekstem i grafiką dokumentu. Znak będzie przezroczysty, tzn. będzie widać również treść dokumentu.
   - Opcja **Drukuj na pierwszym planie** pozwala wydrukować znak wodny, znajdujący się przed tekstem i grafiką dokumentu.
7. Kliknij opcję **Strony**, a następnie wybierz strony, na których ma zostać wydrukowany znak wodny:
   - Opcja **Drukuj na wszystkich stronach** pozwala umieścić znak wodny w całym dokumencie.
   - Opcja **Drukuj tylko na pierwszej stronie** sprawia, że znak wodny pojawi się wyłącznie na początku dokumentu.

8. Jeżeli jako znak wodny zostało wybrane zdjęcie, określ jasność obrazu.
9. Kliknij przycisk **OK**.

Skalowanie

Skalowanie pozwala zmniejszyć lub powiększyć oryginalny dokument, aby dopasować wydruk do wybranego formatu papieru. W systemie Windows Opcje skali znajdują się sterowniku drukarki w polu Papier na karcie Opcje drukowania.

Aby uzyskać dostęp do opcji skalowania, kliknij strzałkę znajdującą się po prawej stronie pola Papier, następnie wybierz opcję **Inny rozmiar** > **Zaawansowany rozmiar papieru**.

- Opcja **Skalowanie automatyczne** skaluje dokument do wymiaru wybranego w pozycji Rozmiar papieru wyjściowego. Wartość skalowania wyświetlana jest (w procentach) w polu poniżej przykładowego obrazu.
- Opcja **Brak skalowania** nie zmienia rozmiaru obrazu strony drukowanej na papierze wyjściowym, a w polu skali wyświetlana jest wartość 100 %. Jeśli rozmiar oryginału przekracza rozmiar wyjściowy, obraz strony zostanie przycięty. Jeśli rozmiar oryginału jest mniejszy niż od rozmiaru wyjściowego, wokół obrazu strony pozostanie wolna przestrzeń.
- **Skalowanie ręczne** skaluje dokument zgodnie z wartością wprowadzoną w polu skali (w procentach), które znajduje się poniżej podglądu obrazu.

Drukowanie odbić lustrzanych

Jeśli sterownik PostScript jest zainstalowany, można drukować lustrzane odbicia stron. Obrazy są odbijane lustrzanie w lewo lub w prawo podczas druku.

Drukowanie z pamięci flash USB

Możesz wydrukować plik zapisany na nośniku pamięci USB. Gniazdo USB znajduje się z przodu drukarki.

Aby wydrukować dokument z pamięci Flash:

1. Włóż pamięć flash USB do portu USB drukarki.
2. Na ekranie Wykryto urządzenie USB, wybierz opcję **Drukuj z USB**.
3. Przejdź do pliku, a następnie dotknij nazwy pliku lub ikony.
4. Wciśnij przycisk **OK**.
5. Wybierz wartość opcji Dostarczanie papieru, Drukowanie dwustronne, Strony na stronę i Hasło PDF. Jeśli wybrane zostanie hasło PDF, należy podać to hasło, następnie dotknąć przycisku **OK**.
6. Za pomocą klawiatury wprowadź liczbę kopii do wydrukowania.
7. Naciśnij zielony przycisk **Start**.
8. Aby wydrukować kolejny plik z urządzenia USB, zaznacz plik i powtórz kroki.
9. Po zakończeniu wyjmij pamięć Flash USB z gniazda.

Aby wydrukować z napędu Flash USB, który już jest włożony do drukarki:

1. Jeżeli pamięć Flash USB jest już w porcie USB, wybierz polecenie **Drukuj z** > **Pamięć USB**.
2. Przejdź do pliku, a następnie dotknij nazwy pliku lub ikony.
3. Wciśnij przycisk **OK**.
4. Wybierz wartość opcji Dostarczanie papieru, Drukowanie dwustronne, Strony na stronę i Hasło PDF.
5. Za pomocą klawiatury wprowadź liczbę kopii do wydrukowania.
6. Naciśnij zielony przycisk **Start**.

Drukowanie specjalnych typów prac

Funkcja specjalnych typów prac umożliwia wysłanie pracy z komputera i wydrukowanie jej z poziomu panelu sterowania. W sterowniku drukarki wybierz specjalne typy prac na karcie Opcje drukowania w obszarze Typ pracy.

Uwaga: Specjalne typy prac zapisane na dysku RAM drukarki są usuwane po wyłączeniu zasilania drukarki. Aby trwale zapisać specjalne typy orac, należy w drukarce zainstalować opcję pamięci urządzenia.

Zapisane prace

Zapisane prace to dokumenty wysłane do drukarki i zapisane na niej do użycia w przyszłości. Zapisane prace pojawiają się w menu Drukuj z na Stronie głównej usług.

Uwaga: Jeżeli jako znak wodny zostało wybrane zdjęcie, określ jasność obrazu.

Aby wydrukować zapisaną pracę:

1. Jeżeli panel sterowania jest niepodświetlony, naciśnij dwukrotnie przycisk **Oszczędzania energii**.
2. Dotknij pozycji **Print From** (Drukuj z), następnie dotknij pozycji **Saved Jobs** (Zapisane prace).
3. Dotknij nazwy użytkownika lub nazwy folderu, który zawiera zapisaną pracę.
4. Dotknij nazwy zapisanej pracy, dotknij opcji **Liczba**, a następnie wybierz liczbę kopii wydruku, po czym dotknij przycisku **OK**.
5. Wciśnij przycisk **Print (Drukuj)**.
6. Aby usunąć dokument po wydrukowaniu, wybierz opcję **Usuń po wydrukowaniu**.
7. Wciśnij przycisk **OK**.

Zabezpieczone drukowanie

Zabezpieczone drukowanie pozwala przypisać hasło numeryczne (1-12 cyfr) do pracy drukowania, która zostanie wysłana do drukarki. Praca zostanie wstrzymana, dopóki użytkownik nie wpisze odpowiedniego hasła na panelu sterowania.

Aby rozpocząć drukowanie zabezpieczone:

1. Jeżeli panel sterowania jest niepodświetlony, naciśnij dwukrotnie przycisk **Oszczędzania energii**.
2. Na panelu sterowania drukarki naciśnij przycisk **Stan pracy**.
3. Dotknij opcji **Prace zabezpieczone**, a następnie dotknij nazwy użytkownika lub nazwy folderu pracy zabezpieczonej.
4. Za pomocą klawiatury numerycznej wpisz hasło przypisane do pracy.
5. Wciśnij przycisk **OK**.
6. Dotknij nazwy żądanej pracy drukowania.
7. Dotknij opcji **Liczba**, wprowadź liczbę kopii, a następnie dotknij przycisku **OK**.
8. Wciśnij przycisk **Drukuj i usuń**.
9. Wciśnij przycisk **OK**.

Używanie rozmiarów specjalnych papieru

Ta sekcja zawiera:

- Definiowanie rozmiarów papieru specjalnego 82
- Tworzenie i zapisywanie niestandardowych rozmiarów papieru 82
- Drukowanie na niestandardowych rozmiarach papieru 83

Drukarka Monochromatyczna drukarka wielofunkcyjna Xerox® WorkCentre® 3615 drukuje na specjalnych rozmiarach papieru mieszczących się w minimalnym i maksymalnym zakresie rozmiarów obsługiwanych przez drukarkę. Aby uzyskać szczegółowe informacje, zobacz Obsługiwane standardowe rozmiary na stronie 48 i Obsługiwane rozmiaru papieru niestandardowego na stronie 49.

Definiowanie rozmiarów papieru specjalnego

Aby drukować na specjalnym rozmiarze papieru, zdefiniuj szerokość i długość papieru w sterowniku drukarki oraz na panelu sterowania drukarki. Ustawiając rozmiar papieru upewnij się, że podane wymiary zgadzają się z papierem umieszczonym w tacy. Ustawienie nieprawidłowego rozmiaru może spowodować błąd drukarki. Jeśli drukowanie jest wykonywane ze sterownika na komputerze, ustawienia skonfigurowane na panelu sterowania drukarki są zastępowane przez ustawienia sterownika drukarki.

Tworzenie i zapisywanie niestandardowych rozmiarów papieru

Do wydruków na papierze niestandardowym można używać dowolnej tacy papieru. Ustawienia niestandardowego rozmiaru papieru są zapisane w sterowniku drukarki i są dostępne we wszystkich aplikacjach.

Aby uzyskać informacje na temat rozmiarów papieru obsługiwanych przez poszczególne tace, patrz Obsługiwane niestandardowe rozmiary papieru na stronie 49.

Aby utworzyć i zapisać rozmiar niestandardowy w systemie Windows:

1. W sterowniku druku kliknij kartę **Opcje drukowania**.
2. Kliknij strzałkę obok pola Papier, a następnie wybierz opcję **Inne rozmiary** > **Rozmiar papieru wyjściowego** > **Nowy**.
3. W oknie Nowy rozmiar niestandardowy papieru wpisz długość i szerokość.
4. Na dole okna Nowy rozmiar niestandardowy papieru kliknij pozycję **Jednostki** .
5. Kliknij opcję **Cale** lub **Milimetry**.
6. Aby zapisać, w polu Nazwa wpisz tytuł nowego rozmiaru, następnie kliknij przycisk **OK**.
7. Kliknij przycisk **OK**.

Aby utworzyć i zapisać rozmiar niestandardowy dla komputerów Macintosh:

1. W aplikacji kliknij menu **Plik** > **Ustawienia strony**.
2. Kliknij **Paper Sizes (Rozmiary papieru)**, a następnie **Manage Paper Sizes (Zarządzaj rozmiarem papieru)**.
3. Aby dodać nowy rozmiar kliknij ikonę (**+**) w oknie zarządzania rozmiarami papieru.
4. Kliknij dwukrotnie opcję **Untitled (Bez nazwy)**, a następnie wpisz nazwę dla nowego rozmiaru.
5. Wpisz długość i szerokość nowego rozmiaru.

6. Wykorzystaj strzałki z prawej strony pola Non-Printable Area (Obszar niezadrukowany) i zaznacz właściwą drukarkę na liście. Możesz również ustawić wartości wszystkich marginesów w części Marginesy użytkownika.
7. Aby zapisać ustawienia, kliknij przycisk **OK**.

Drukowanie na niestandardowych rozmiarach papieru

Uwaga: Przed rozpoczęciem drukowania na papierze o niestandardowym rozmiarze, za pomocą funkcji Niestandardowe rozmiary papiery we właściwościach drukarki zdefiniuj rozmiar niestandardowy. Aby uzyskać szczegółowe informacje, zobacz Definiowanie rozmiarów papieru specjalnego na stronie 82.

Drukowanie na papierze o niestandardowym rozmiarze w systemie Windows

1. Załaduj papier specjalny do tacy. Aby uzyskać szczegółowe informacje, patrz Wkładanie papieru na stronie 50.
2. W danej aplikacji kliknij opcję **Plik** > **Drukuj**, a następnie wybierz drukarkę.
3. W oknie dialogowym Drukowanie kliknij opcję **Właściwości**.
4. Na karcie Opcje drukowania wybierz żądany rozmiar niestandardowy z listy rozwijanej **Papier**.

   Uwaga: Drukując na niestandardowym rozmiarze papieru, zdefiniuj wcześniej niestandardowy rozmiar we właściwościach drukarki.
5. Z listy rozwijanej Inny typ wybierz typ papieru.
6. Ustaw inne niezbędne opcje, a następnie kliknij przycisk **OK**.
7. W oknie dialogowym Drukowanie kliknij przycisk **OK**, aby rozpocząć drukowanie.

Drukowanie na papierze o niestandardowym rozmiarze w systemie Macintosh

1. Włóż papier o niestandardowym rozmiarze. Aby uzyskać szczegółowe informacje, patrz Wkładanie papieru na stronie 50.
2. W aplikacji kliknij menu **Ustawienia strony**.
3. Z rozwijanej listy Rozmiaru papieru wybierz niestandardowy rozmiar papieru.
4. Kliknij przycisk **OK**.
5. W aplikacji kliknij menu **Drukuj**.
6. Kliknij przycisk **OK**.

Kopiowanie 6

Ten rozdział zawiera:

- Tworzenie kopii 86
- Dostosowywanie opcji kopiowania 89

Tworzenie kopii

1. Aby usunąć poprzednie ustawienia kopiowania z panelu sterowania, naciśnij przycisk **Wyczyść wszystko**.
2. Włóż oryginały dokumentów.
   – Skorzystaj z szyby dokumentów dla pojedynczych stron lub papieru, który nie mieści się w automatycznym dwustronnym podajniku dokumentów. Unieś automatyczny dwustronny podajnik dokumentów, następnie umieść oryginał wydrukiem w dół w lewym górnym rogu szyby dokumentów.

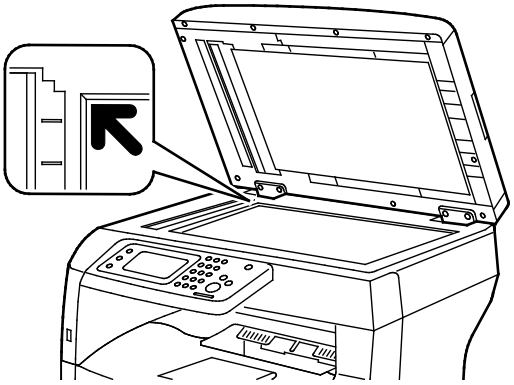

   – Skorzystaj z automatycznego dwustronnego podajnika dokumentów przy kopiowaniu wielu lub jednej strony. Wyjmij wszystkie zszywki i spinacze, a następnie umieść je w automatycznym dwustronnym podajniku dokumentów, stroną zadrukowaną do góry. Umieść oryginał stroną zadrukowaną do góry, górną krawędzią w stronę podajnika. Dostosuj prowadnice papieru, aby dopasować je do oryginałów.

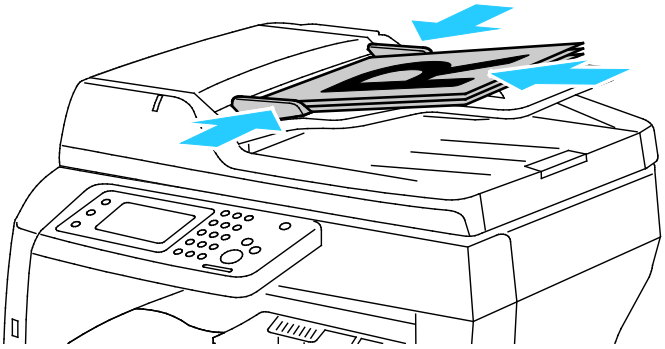

3. Na panelu sterowania dotknij pozycji **Kopiuj**.
4. Wprowadź żądaną liczbę kopii, korzystając klawiszy numerycznych. Liczba ta pojawi się w górnym prawym rogu wyświetlacza. Aby przywrócić początkową liczbę kopii (1), naciśnij przycisk **Wyczyść**.
5. Dotknij opcji kopiowania, którą chcesz zmienić. Aby uzyskać szczegółowe informacje, zobacz Dostosowywanie opcji kopiowania na stronie 89.
6. Naciśnij przycisk **Start**.

   Wybrana ilość kopii.

Wskazówki dotyczące szyby dokumentów

Szyba dokumentów mieści oryginały o maksymalnych rozmiarach 216 x 356 mm (8,5 x 14 cali).

Aby skopiować lub zeskanować poniższe typy oryginałów, należy użyć szyby dokumentów, a nie z automatycznego dwustronnego podajnika dokumentów.

- Papier ze spinaczami lub zszywkami
- Papier ze zmarszczeniami, fałdami, zagięciami, rozdarciami lub wycięciami
- Powlekany lub bezwęglowy papier lub materiały inne niż papier (np. tkaniny czy metal)
- Koperty
- Książki

Dowód tożsamości, kopiowanie

Możesz skopiować obie strony dowodu tożsamości lub niewielki dokument na jednej stronie papieru. Każda strona jest kopiowana w tym samym miejscu na szybie dokumentów. Drukarka zapisuje obie strony i drukuje je obok siebie na papierze.

Aby skopiować dowód tożsamości:

1. Na panelu sterowania drukarki naciśnij przycisk **Strona główna usług**.
2. Dotknij pozycji **Kopiowanie dowodu tożsamości**.
3. W przypadku strony pierwszej na karcie Kopiowanie dowodu tożsamości sprawdź rodzaj podawanego papieru, jasność i ostrość wydruku, a także automatyczne eliminowania tła. Zmień ustawienia według swoich potrzeb.
4. Podnieś pokrywę dokumentów.
5. Umieść dowód tożsamości lub dokument mniejszy niż połowa wybranego rozmiaru papieru około 6 mm od lewego górnego rogu szyby dokumentów.
6. Naciśnij zielony przycisk **Start**.
7. Podnieś pokrywę dokumentów.
8. W przypadku strony drugiej obróć dokument i umieść go około 6 mm od lewego górnego rogu szyby dokumentów.
9. Dotknij opcji **Skanuj stronę 2**.
10. Aby zakończyć, naciśnij przycisk **Strona główna usług**.
11. Usuń kartę identyfikacyjną ze skanera.

Wskazówki dotyczące automatycznego dwustronnego podajnika dokumentów

Pojemność automatycznego dwustronnego podajnika dokumentów pozwala pomieścić następujące oryginały:

- Szerokość: 139,7–215,9 mm (5,5–8,5 cala)
- Długość: 139,7–355,6 mm (5,5–14 cali)
- Waga:
  - Dokumenty jednostronne: 50–125 g/m²
  - Dokumenty dwustronne: 60–125 g/m²

Podczas ładowania oryginałów do automatycznego dwustronnego podajnika dokumentów należy postępować zgodnie z poniższymi wskazówkami:

- Oryginał należy wkładać stroną zadrukowaną do góry, górną krawędzią w stronę podajnika.
- W automatycznym dwustronnym podajniku dokumentów należy umieszczać tylko luźne arkusze papieru.
- Prowadnice papieru należy dopasować do oryginałów.
- Papier należy wkładać do automatycznego dwustronnego podajnika tylko wtedy, gdy atrament jest suchy.
- Nie należy ładować oryginałów poza linię maksymalnego zapełnienia.

Dostosowywanie opcji kopiowania

Ta sekcja zawiera:

- Ustawienia podstawowe 90
- Ustawienia jakości obrazu 91
- Korekta wydruku 92

Możesz konfigurować rozmaite opcje zadań kopiowania, określać charakterystykę oryginałów oraz własne ustawienia wydruku. Aby uzyskać więcej informacji, patrz Kopiowanie podstawowe.

Możesz również konfigurować ustawienia domyślne dla wielu opcji. Aby uzyskać szczegółowe informacje, przejdź do części Wybieranie domyślnych ustawień kopiowania.

Ustawienia podstawowe

Ta sekcja zawiera:

- Wybór tacy papieru 90
- Rozjaśnianie i przyciemnianie obrazu 90
- Ustawianie kopiowania dwustronnego 90

Wybór tacy papieru

1. Na panelu sterowania drukarki naciśnij przycisk **Strona główna usług**.
2. Dotknij przycisku **Kopiuj**.
3. Na karcie Kopiuj dotknij pozycji **Dostarczanie papieru**.
4. Dotknij tacy papieru.
5. Wciśnij przycisk **OK**.

Rozjaśnianie i przyciemnianie obrazu

1. Na panelu sterowania drukarki naciśnij przycisk **Strona główna usług**.
2. Dotknij przycisku **Kopiuj**.
3. Na karcie Kopiuj dotknij pozycji **Jaśniejsze/Ciemniejsze**.
4. Aby rozjaśnić lub przyciemnić obraz, dotknij przycisków w celu przesunięcia suwaka.
5. Wciśnij przycisk **OK**.

Ustawianie kopiowania dwustronnego

1. Na panelu sterowania drukarki naciśnij przycisk **Strona główna usług**.
2. Dotknij przycisku **Kopiuj**.
3. Na karcie Kopiuj dotknij pozycji **Kopiowanie dwustronne**.
4. Dotknij jednej z następujących opcji:
   - **1 - 1 stronne**
   - **1 - 2 stronne**
   - **2 - 1 stronne**
   - **2 - 2 stronne**
5. Wciśnij przycisk **OK**.

Ustawienia jakości obrazu

Ta sekcja zawiera:

- Określenie typu oryginału 91
- Korygowanie ostrości 91
- Automatyczna eliminacja tła 91

Określenie typu oryginału

Aby określić typ oryginału:

1. Na panelu sterowania drukarki naciśnij przycisk **Strona główna usług**.
2. Dotknij przycisku **Kopiuj**.
3. Wybierz kartę **Jakość**.
4. Dotknij pozycji **Typ oryginału**.
5. Dotknij jednej z następujących opcji:
   - Opcja **Foto i tekst** w przypadku tekstu i zdjęć (np. czasopism lub gazet). Jest to ustawienie domyślne.
   - Opcja **Tekst** w przypadku tekstu czarno-białego lub kolorowego.
   - Opcja **Foto** w przypadku fotografii.
6. Wciśnij przycisk **OK**.

Korygowanie ostrości

1. Na panelu sterowania drukarki naciśnij przycisk **Strona główna usług**.
2. Dotknij przycisku **Kopiuj**.
3. Wybierz kartę **Jakość**.
4. Dotknij pozycji **Ostrość**, następnie wybierz opcję.
5. Wciśnij przycisk **OK**.

Automatyczna eliminacja tła

W przypadku kopiowania oryginałów wydrukowanych na cienkim papierze, obrazy drukowane na jednej stronie mogą czasami być widoczne na drugiej. Skorzystaj z opcji automatycznego eliminowania tła, aby zmniejszyć czułość drukarki dla jasnych kolorów tła.

Aby dostosować automatyczną eliminację tła:

1. Na panelu sterowania drukarki naciśnij przycisk **Strona główna usług**.
2. Dotknij przycisku **Kopiuj**.
3. Wybierz kartę **Jakość**.
4. Dotknij pozycji **Automatyczna eliminacja tła**, następnie wybierz opcję.
5. Wciśnij przycisk **OK**.

Korekta wydruku

Układanie kopii

Można wybrać automatyczne układanie wielostronicowych prac kopiowania. Przykładowo, jeśli wykonywane są trzy jednostronne kopie sześciostronicowego dokumentu, będą one drukowane w następującej kolejności:

1, 2, 3, 4, 5, 6; 1, 2, 3, 4, 5, 6; 1, 2, 3, 4, 5, 6

Kopie bez opcji układania są drukowane w następującej kolejności:

1, 1, 1, 2, 2, 2, 3, 3, 3, 4, 4, 4, 5, 5, 5, 6, 6, 6

Aby wybrać opcję układania:

1. Na panelu sterowania drukarki naciśnij przycisk **Strona główna usług**.
2. Dotknij przycisku **Kopiuj**.
3. Dotknij karty **Wyjście**.
4. Dotknij pozycji **Układanie**.
5. Dotknij jednej z następujących opcji:
   - Opcja **Auto** włącza układanie tylko w przypadku oryginałów umieszczonych w automatycznym dwustronnym podajniku dokumentów. Oryginały umieszczone na szybie dokumentów nie są układane. Jest to ustawienie domyślne.
   - Opcja **Ułożone** powoduje włączenie układania wszystkich wykonanych kopii, niezależnie od miejsca umieszczenia oryginałów.
   - Opcja **Nieułożone** wyłącza układanie.
6. Wciśnij przycisk **OK**.

Powiększanie i pomniejszanie obrazu

Możesz pomniejszać obrazy, nawet do 25 % ich pierwotnej wielkości lub powiększać (do 400 %).

Aby pomniejszyć lub powiększyć obraz:

1. Na panelu sterowania drukarki naciśnij przycisk **Strona główna usług**.
2. Dotknij przycisku **Kopiuj**.
3. Dotknij karty **Wyjście**.
4. Dotknij pozycji **Zmniejsz./Powiększ**.
5. Dotknij jednej z następujących opcji:
   - Aby wybrać rozmiar obrazu, dotknij przycisku.
   - Aby ustawić rozmiar kopii w krokach co 1 %, dotknij przycisków **+** lub **-** lub ustaw wartość procentową za pomocą klawiatury. Domyślne ustawienie to 100 %.
6. Wciśnij przycisk **OK**.

Drukowanie wielu stron obok siebie

Aby drukować wielu stron na arkusz:

1. Na panelu sterowania drukarki naciśnij przycisk **Strona główna usług**.
2. Dotknij przycisku **Kopiuj**.
3. Dotknij karty **Wyjście**.
4. Dotknij pozycji **Strony obok siebie**.
5. Dotknij jednej z następujących opcji:
   - **Wył.** - kopiuje jeden obraz oryginału na jednej stronie arkusza papieru. Jest to ustawienie domyślne.
   - **Auto** - kopiuje dwie oryginalne strony, zmniejsza obrazy i drukuje je na jednej stronie arkusza papieru.
   - **Ręczne** - zmniejsza dwa obrazy oryginalne, zgodnie z parametrami opcji Powiększanie/Pomniejszanie i drukuje je na jednej stronie arkusza papieru.
6. Wciśnij przycisk **OK**.

Dostosowywanie kasowania krawędzi

1. Na panelu sterowania drukarki naciśnij przycisk **Strona główna usług**.
2. Dotknij przycisku **Kopiuj**.
3. Dotknij karty **Wyjście**.
4. Wybierz opcję **Edge Erase (Kasowanie Krawędzi)**.
5. Wybierz odpowiednią krawędź, następnie aby wyregulować, dotknij przycisku (**+**) lub (**-**).
6. Wciśnij przycisk **OK**.

Skanowanie 7

Ten rozdział zawiera:

- Ładowanie dokumentów w celu skanowania 96
- Skanowanie do pamięci flash 98
- Skanowanie do folderu na komputerze z systemem Windows i połączeniem USB 99
- Skanowanie do folderu na komputerze Macintosh z połączeniem USB 100
- Skanowanie do folderu wspólnego na komputerze sieciowym 101
- Skanowanie na adres e-mail 104
- Skanowanie do usługi sieci Web na urządzeniach 105
- Skanowanie obrazów do aplikacji na komputerze z połączeniem USB 106
- Dostosowanie ustawień skanowania 108

Patrz również:

Przegląd instalacji i konfiguracji na stronie 28

Ładowanie dokumentów w celu skanowania

Umieść oryginalny dokument, jak pokazano.

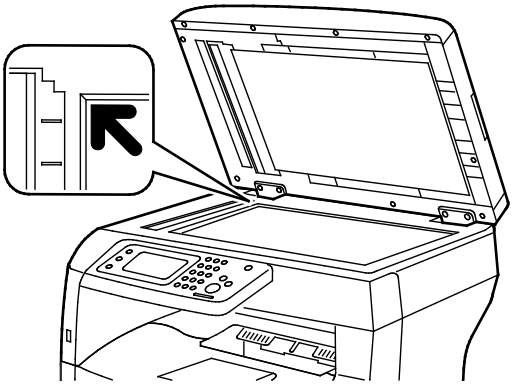

Szyba skanera

Unieś automatyczny dwustronny podajnik dokumentów, następnie umieść oryginał wydrukiem w dół w lewym górnym rogu szyby dokumentów.

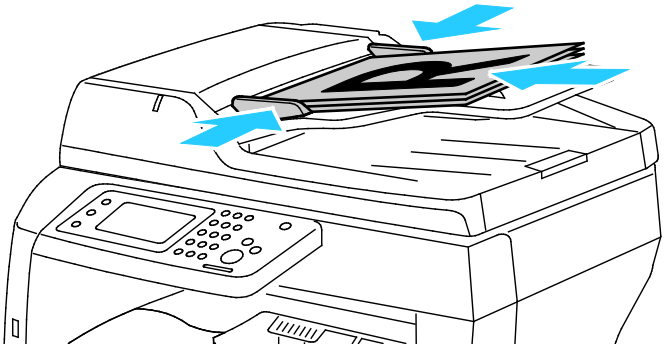

Dwustronny automatyczny podajnik dokumentów

Umieść oryginał stroną zadrukowaną do góry, górną krawędzią w stronę podajnika. Dostosuj prowadnice papieru, aby dopasować je do oryginałów.

Wskazówki dotyczące szyby dokumentów

Szyba dokumentów mieści oryginały o maksymalnych rozmiarach 216 x 356 mm (8,5 x 14 cali). W przypadku kopiowania i skanowania poniższych typów oryginału należy raczej korzystać z szyby dokumentów, a nie z automatycznego dwustronnego podajnika dokumentów:

- Papier ze spinaczami lub zszywkami
- Papier ze zmarszczeniami, fałdami, zagięciami, rozdarciami lub wycięciami
- Powlekany lub bezwęglowy papier lub materiały inne niż papier (np. tkaniny czy metal)
- Koperty
- Książki

Wskazówki dotyczące automatycznego dwustronnego podajnika dokumentów

Pojemność automatycznego dwustronnego podajnika dokumentów pozwala pomieścić następujące oryginały:

- Szerokość: 139,7–215,9 mm (5,5–8,5 cala)
- Długość: 139,7–355,6 mm (5,5–14 cali)
- Waga:
  - Dokumenty jednostronne: 50–125 g/m²
  - Dokumenty dwustronne: 60–125 g/m²

Podczas ładowania oryginałów do automatycznego dwustronnego podajnika dokumentów należy postępować zgodnie z poniższymi wskazówkami:

- Oryginał należy wkładać stroną zadrukowaną do góry, górną krawędzią w stronę podajnika.
- W automatycznym dwustronnym podajniku dokumentów należy umieszczać tylko luźne arkusze papieru.
- Prowadnice papieru należy dopasować do oryginałów.
- Papier należy wkładać do automatycznego dwustronnego podajnika tylko wtedy, gdy atrament jest suchy.
- Nie należy ładować oryginałów poza linię maksymalnego zapełnienia.

Skanowanie do pamięci flash

Umożliwia skanowanie dokumentu i zapisanie zeskanowanego pliku w pamięci Flash USB. Funkcja Skanuj do pamięci USB tworzy skany w formacie pliku **.jpg**, **.pdf** oraz **.tiff**.

Uwaga: Przed naciśnięciem przycisku Skanuj lub włożeniem napędu flash USB do gniazda, naciśnij przycisk **Oszczędzanie energii**, po czym odczekaj dopóki lampka trybu oszczędzania energii nie zgaśnie.

Aby zeskanować dokument do pamięci flash:

1. Połóż oryginał dokumentu na szybie lub włóż do automatycznego dwustronnego podajnika dokumentów.
2. Włóż pamięć flash USB do portu USB na przedzie drukarki. Na ekranie dotykowym zostanie wyświetlona karta Skanuj do pamięci USB.
3. Aby zapisać zeskanowany plik w konkretnym folderze pamięci flash USB, dotknij pozycji **Zmień folder**.
4. Aby zmienić ustawienia skanowania, dotknij odpowiednich przycisków. Aby uzyskać szczegółowe informacje, zobacz Dostosowywanie ustawień skanowania na stronie 108.
5. Aby zmienić opcje folderu i pliku, dotknij pozycji **Opcje**.
6. Aby utworzyć folder dla zeskanowanego pliku, dotknij pozycji **Create Folder** (Utwórz folder) > **On** (Wł.) > **OK**.
7. Aby dodać prefiks lub sufiks do nazwy pliku, dotknij pozycji **Nazwa pliku**.
   - Aby drukarka nazwała plik automatycznie, dotknij pozycji **Auto**.
   - Aby dodać prefiks do nazwy pliku, dotknij pozycji **Prefiks**, dotknij pozycji **Enter Text** (Wpisz tekst), podaj nazwę prefiksu, następnie dotknij przycisku **OK**.
   - Aby dodać sufiks do nazwy pliku, dotknij opcji **Sufiks**, dotknij opcji **Enter Text** (Wpisz tekst), podaj nazwę sufiksu, następnie dotknij przycisku **OK**.
8. Aby rozpocząć skanowanie, naciśnij przycisk **Start**. Drukarka skanuje obrazy do folderu, który został określony.
9. Jeśli skanujesz z szyby dokumentów, gdy zostanie wyświetlony monit, wykonaj jedną z poniższych czynności:
   - Aby zakończyć, dotknij opcji **Gotowe, teraz zapisz**.
   - Aby zeskanować inną stronę, połóż nowy oryginał na szybę dokumentów, następnie dotknij pozycji **Skanuj inną stronę**.

OSTRZEŻENIE: Nie wyjmuj pamięci flash USB aż do wyświetlenia odpowiedniego monitu. Jeśli pamięć flash zostanie wyjęta przed ukończeniem transferu, plik może być niezdatny do użycia i może dojść do uszkodzenia innych plików zapisanych w pamięci.

Skanowanie do folderu na komputerze z systemem Windows i połączeniem USB

1. Kliknij przycisk **Start** > **Wszystkie programy** > **Xerox Office Printing**.
2. Na liście wybierz swój komputer, następnie kliknij dwukrotnie pozycję **Menedżer skanowania ekspresowego**.
3. Aby zaakceptować domyślną ścieżkę docelową folderu, kliknij pozycję **OK**. Aby przejść do innego folderu, kliknij pozycję **Przeglądaj**.
4. Kliknij przycisk **OK**.
5. Połóż oryginał dokumentu na szybie lub włóż do automatycznego dwustronnego podajnika dokumentów.
6. Na panelu sterowania drukarki dotknij pozycji **Skanuj do**.
7. Wciśnij przycisk **PC**.
8. Zmień ustawienia skanowania według swoich potrzeb.
9. Aby rozpocząć skanowanie, naciśnij przycisk **Start**.

   Drukarka będzie skanować dokumenty do miejsca docelowego określonego w Menedżerze skanowania ekspresowego.

Skanowanie do folderu na komputerze Macintosh z połączeniem USB

1. Przejdź do opcji **Aplikacje** > **Xerox**.
2. Na liście wybierz swój komputer, następnie kliknij dwukrotnie pozycję **Menedżer skanowania ekspresowego**.
3. Aby zaakceptować domyślną ścieżkę docelową folderu, kliknij pozycję **OK**. Aby przejść do innego folderu, kliknij pozycję **Przeglądaj**.
4. Kliknij przycisk **OK**.
5. Połóż oryginał dokumentu na szybie lub włóż do automatycznego dwustronnego podajnika dokumentów.
6. Na panelu sterowania drukarki dotknij pozycji **Skanuj do**.
7. Wciśnij przycisk **PC**.
8. Zmień ustawienia skanowania według swoich potrzeb.
9. Aby rozpocząć skanowanie, naciśnij przycisk **Start**.

   Drukarka będzie skanować dokumenty do miejsca docelowego określonego w Menedżerze skanowania ekspresowego.

Skanowanie do folderu wspólnego na komputerze sieciowym

Ta sekcja zawiera:

- Udostępnianie folderu w komputerze z systemem Windows....101
- Udostępnianie folderu w systemie Macintosh OS X wersji 10.5 lub nowszej....102
- Dodawanie folderu jako wpisu w książce adresowej (oprogramowanie CentreWare Internet Services)....102
- Dodawanie folderu jako wpisu w książce adresowej za pomocą Edytora książki adresowej....103
- Skanowanie do folderu na komputerze sieciowym....103

Przed użyciem drukarki jako skanera w sieci:

1. Utwórz folder współdzielony na dysku twardym komputera.
2. Utwórz nowy adres za pomocą programu CentreWare Internet Services lub Edytora książki adresowej, wskazując skanerowi dany komputer.

   Uwaga: Aby uzyskać dalsze informacje, zobacz Podłączanie drukarki na stronie 30.

Udostępnianie folderu w komputerze z systemem Windows

1. Otwórz program Windows Explorer.
2. Kliknij prawym przyciskiem myszy folder, który ma zostać udostępniony i wybierz opcję **Właściwości**.
3. Kliknij kartę **Udostępnianie**, a następnie kliknij **Udostępnianie zaawansowane**.
4. Wybierz opcję **Udostępnij folder**.
5. Kliknij opcję **Uprawnienia**.
6. Wybierz grupę **Każdy** i upewnij się, że wszystkie uprawnienia są włączone.
7. Kliknij przycisk **OK**.

   Uwaga: Zapamiętaj nazwę współużytkowania do późniejszego wykorzystania.

8. Kliknij ponownie przycisk **OK**.
9. Naciśnij przycisk **Zamknij**.

Udostępnianie folderu w systemie Macintosh OS X wersji 10.5 lub nowszej

1. W menu Apple zaznacz **Preferencje systemowe**.
2. W menu Internet i komunikacja bezprzewodowa wybierz opcję **Udostępnianie**.
3. Z listy Usługi wybierz pozycję **Udostępnianie plików**.
4. W obszarze Foldery udostępnione kliknij ikonę znaku plus (**+**).
5. Przejdź do folderu, który chcesz udostępnić w sieci, a następnie kliknij polecenie **Dodaj**.
6. Aby zmienić prawa dostępu do folderu, wybierz go. Grupy zostaną aktywowane.
7. Na liście Użytkownicy kliknij pozycję **Wszyscy**, następnie za pomocą strzałek wybierz pozycję **Odczyt i zapis**.
8. Kliknij pozycję **Opcje**.
9. Aby udostępnić ten folder innym komputerom z systemem Windows, zaznacz opcję **Udostępnij pliki i foldery używając SMB**.
10. Aby udostępnić folder konkretnym użytkownikom, wybierz pozycję **Wł.** obok nazwy użytkownika.
11. Kliknij przycisk **Gotowe**.
12. Zamknij okno Preferencje systemowe.

    Uwaga: Po otwarciu współdzielonego folderu w polu Znajdź folderu oraz jego podfolderów pojawia się baner Folder udostępniony.

Dodawanie folderu jako wpisu w książce adresowej (oprogramowanie CentreWare Internet Services)

1. Otwórz przeglądarkę internetową, wpisz adres IP drukarki w polu adresu, następnie naciśnij klawisz **Enter** lub **Return**.

   Uwaga: Jeśli nie znasz adresu IP drukarki, przejdź do części Ustalanie adresu IP drukarki na stronie 24.
2. Kliknij **Address Book** (Książka adresowa).
3. W sekcji Network Scan (Comp./Serv.) (Skanowanie sieci (komp/serw.)) kliknij opcję **Computer/Server Address Book** (Książka adresowa komputera/serwera).
4. Kliknij przycisk **Dodaj** obok dowolnego pustego pola.
5. Wpisz nazwę, która ma być wyświetlana w książce adresowej.
6. Dla opcji Typ serwera wybierz **Komputer (SMB)**.
7. W polu Adres hosta wpisz adres IP lub nazwę DNS serwera.
8. W polu Numer portu podaj domyślny numer portu lub wybierz numer z podanego zakresu.
9. Wpisz nazwę logowania używaną do uzyskania dostępu do tego komputera. Drukarka wykorzystuje nazwę logowania do uzyskania dostępu do folderu udostępnionego.
10. Aby uzyskać dostęp do folderu udostępnionego na komputerze zdalnym w celu zapisania zeskanowanych plików, w polu Hasło wpisz i zatwierdź hasło.
11. W polu Nazwa katalogu udostępnionego wpisz nazwę docelowego folderu na serwerze FTP. Przykładowo, aby zapisać zeskanowane pliki pod nazwą skany w folderze udostępnionym, wpisz **skany**.
12. W polu Ścieżka podkatalogu wpisz odpowiednią ścieżkę folderu. Na przykład, aby zapisać skany pod nazwą skanykolorowe w folderze o jeden poziom pod poziomem skany, wpisz **/skanykolorowe**.
13. Kliknij polecenie **Save Changes** (Zapisz zmiany).

Dodawanie folderu jako wpisu w książce adresowej za pomocą Edytora książki adresowej

1. W komputerze wybierz opcję **Start** > **Wszystkie programy** > **Xerox Office Printing** > **Edytor książki adresowej WorkCentre 3615**.
2. W lewym okienku nawigacyjnym w obszarze Książka adresowa kliknij pozycję **Serwer**.
3. W polu Nazwa wpisz nazwę pliku udostępnionego w komputerze.
4. Dla opcji Typ serwera wybierz **Komputer (SMB)**.
5. Kliknij opcję **Kreator ustawień komputera**.
6. W oknie ustawień folderu komputera kliknij przycisk **Przeglądaj**.
7. Przejdź do udostępnionego folderu w komputerze.
8. Kliknij przycisk **Dalej**.
9. Po wyświetleniu pytania o kontynuowanie, kliknij przycisk **Tak**.
10. W oknie konfiguracji konta skanera kliknij przycisk **Dalej**.
11. W oknie konfiguracji kliknij przycisk **Zakończ**.
12. W oknie adresu serwera kliknij przycisk **OK**.
13. Aby zapisać zmiany przy opuszczaniu okna, kliknij przycisk **Tak**.

Skanowanie do folderu na komputerze sieciowym

1. Połóż oryginał dokumentu na szybie lub włóż do automatycznego dwustronnego podajnika dokumentów.
2. Na panelu sterowania drukarki dotknij pozycji **Skanuj do**.
3. Dotknij przycisku **Sieć**.
4. Dotknij wpisu książki adresowej.
5. Wciśnij przycisk **OK**.
6. Aby zmienić ustawienia skanowania, dotknij odpowiednich przycisków. Aby uzyskać szczegółowe informacje, zobacz Dostosowywanie ustawień skanowania na stronie 108.
7. Aby zmienić opcje folderu i pliku, dotknij pozycji **Opcje**.
8. Aby utworzyć folder dla zeskanowanego pliku, dotknij pozycji **Create Folder** (Utwórz folder) > **On** (Wł.) > **OK**.
9. Aby dodać prefiks lub sufiks do nazwy pliku, dotknij pozycji **Nazwa pliku**.
   - Aby drukarka nazwała plik automatycznie, dotknij pozycji **Auto**.
   - Aby dodać prefiks do nazwy pliku, dotknij pozycji **Prefiks**, dotknij pozycji **Enter Text** (Wpisz tekst), podaj nazwę prefiksu, następnie dotknij przycisku **OK**.
   - Aby dodać sufiks do nazwy pliku, dotknij opcji **Sufiks**, dotknij opcji **Enter Text** (Wpisz tekst), podaj nazwę sufiksu, następnie dotknij przycisku **OK**.
10. Aby rozpocząć skanowanie, naciśnij przycisk **Start**. Drukarka skanuje obraz do folderu, który został określony.
11. Jeśli skanujesz z szyby dokumentów, gdy zostanie wyświetlony monit, wykonaj jedną z poniższych czynności:
    - Aby zakończyć, dotknij opcji **Gotowe, teraz zapisz**.
    - Aby zeskanować inną stronę, połóż nowy oryginał na szybę dokumentów, następnie dotknij pozycji **Skanuj inną stronę**.

Skanowanie na adres e-mail

Przed wykonaniem skanowania na adres e-mail należy skonfigurować drukarkę z danymi serwera poczty. Aby uzyskać szczegółowe informacje, przejdź do dokumentu *System Administrator Guide* (Podręcznik administratora systemu) dla modelu twojej drukarki:

Aby wysłać zeskanowany obraz na adres e-mail:

1. Połóż oryginał dokumentu na szybie lub włóż do automatycznego dwustronnego podajnika dokumentów.
2. W panelu sterowania wybierz **Printer (Drukarka)**.
3. Określ metodę wybierania odbiorców:
   - **Nowy odbiorca**: Umożliwia ręczne wprowadzanie adresu e-mail. Aby wprowadzić adres, użyj klawiatury.
   - **Książka adresowa**: Umożliwia wybranie adresu e-mail lub listy dystrybucyjnej z książki adresowej.
4. Wciśnij przycisk **OK**.
5. Aby zmienić ustawienia skanowania, dotknij odpowiednich przycisków. Aby uzyskać szczegółowe informacje, zobacz Dostosowywanie ustawień skanowania na stronie 108.
6. Aby zmienić opcje folderu i pliku, dotknij pozycji **Opcje**.
7. Aby dodać prefiks lub sufiks do nazwy pliku, dotknij pozycji **Nazwa pliku**.
   - Aby drukarka nazwała plik automatycznie, dotknij pozycji **Auto**.
   - Aby dodać prefiks do nazwy pliku, dotknij pozycji **Prefiks**, dotknij pozycji **Enter Text** (Wpisz tekst), podaj nazwę prefiksu, następnie dotknij przycisku **OK**.
   - Aby dodać sufiks do nazwy pliku, dotknij opcji **Sufiks**, dotknij opcji **Enter Text** (Wpisz tekst), podaj nazwę sufiksu, następnie dotknij przycisku **OK**.
8. Aby rozpocząć skanowanie, naciśnij przycisk **Start**.
9. Jeśli skanujesz z szyby dokumentów, gdy zostanie wyświetlony monit, wykonaj jedną z poniższych czynności:
   - Aby zakończyć, dotknij opcji **Gotowe, teraz zapisz**.
   - Aby zeskanować inną stronę, połóż nowy oryginał na szybę dokumentów, następnie dotknij pozycji **Skanuj inną stronę**.

Skanowanie do usługi sieci Web na urządzeniach

Standard WSD (Web Services on Devices) służy do łączenia komputera z drukarką. Można go użyć, by za pomocą komputera uzyskać dostęp do zeskanowanych obrazów.

Uwaga: Zobacz Instalowanie drukarki jako usługi sieci Webj na urządzeniach.

Aby skanować do WSD:

1. Połóż oryginał dokumentu na szybie lub włóż do automatycznego dwustronnego podajnika dokumentów.
2. Na panelu sterowania drukarki dotknij pozycji **Skanuj do**.
3. Dotknij pozycji **WSD**.
4. Aby wybrać miejsce docelowe, dotknij adresu komputera.
5. Aby wybrać typ skanowania, dotknij pola **Event** (Zdarzenie), następnie dotknij typu skanowania.
6. Aby rozpocząć skanowanie, naciśnij przycisk **Start**.
7. W oknie komunikatu dotyczącego urządzenia skanowania WSD na ekranie komputera wybierz program, który ma wykonać skanowanie.

Skanowanie obrazów do aplikacji na komputerze z połączeniem USB

Ta sekcja zawiera:

- Skanowanie obrazu do aplikacji 106
- Skanowanie obrazu w systemie Windows XP 106
- Skanowanie obrazu w systemie Windows Vista lub Windows 7 107

Możesz importować obrazy bezpośrednio ze skanera do folderu na komputerze. W przypadku komputera Macintosh oraz niektórych aplikacji systemu Windows możliwe jest importowanie obrazów bezpośrednio do aplikacji.

Skanowanie obrazu do aplikacji

Uwaga: Niektóre aplikacje systemu Windows, w tym Office 2007 nie obsługują tej funkcji.

1. Otwórz plik w celu wstawienia obrazu.
2. W pliku wybierz punkt do wstawienia obrazu.
3. Na pasku narzędzi systemu Windows kliknij pozycję **Obraz** > **Zdjęcie** > **Ze skanera lub aparatu fotograficznego**.
4. W oknie Wstaw obraz z aparatu fotograficznego lub skanera wybierz urządzenie.
5. Kliknij **Wstaw niestandardowo**.
6. Na karcie Skanowanie podstawowe wybierz opcję w obszarze Skanuj z.
7. Wybierz ustawienia skanowania.
8. Aby zmienić linie przycinania, wybierz **Podgląd**.
9. Kliknij polecenie **Skanuj**.
   Drukarka skanuje dokument i umieszcza obraz w wybranej aplikacji.

Skanowanie obrazu w systemie Windows XP

1. W komputerze wybierz opcję **Start** > **Panel sterowania**.
2. Na komputerze kliknij przycisk **Start** > **Ustawienia** > **Panel sterowania** > **Drukarki i inny sprzęt**.
3. Kliknij dwukrotnie opcję **Skanery i aparaty**.
4. W oknie skanerów i aparatów fotograficznych kliknij przycisk **Dalej**.
5. Kliknij dwukrotnie pozycję **Xerox WC3615**.
6. Wybierz opcję:
   - **Obraz kolorowy**
   - **Obraz w skali szarości**
   - **Obraz czarno-biały lub tekst**
   - **Niestandardowy**
7. Wybierz źródło papieru:
   - Szyba skanera
   - Podajnik dokumentów

8. Aby zobaczyć podgląd dokumentu lub zaznaczyć fragment dokumentu do skanowania, wybierz opcję **Podgląd**.

   Drukarka skanuje podgląd obrazu.
9. Aby zaznaczyć fragment dokumentu do skanowania, kliknij i przeciągnij punkty narożne, aby zmienić rozmiar ramki.
10. Kliknij przycisk **Dalej**.
11. Wpisz nazwę dla tej grupy obrazów.
12. Wybierz format pliku.
13. Wpisz nazwę ścieżki lub przejdź do lokalizacji zeskanowanych obrazów za pomocą funkcji Przeglądaj.
14. Aby zapisać obraz w folderze, w oknie Inne opcje zaznacz opcję **Nic**.
15. Kliknij przycisk **Dalej**.
16. Aby wyświetlić zeskanowany obraz, kliknij łącze folderu w oknie.
17. Kliknij **Zakończ**.

    Obraz zostanie zapisany w folderze i będzie gotowy do użycia w aplikacjach.

Skanowanie obrazu w systemie Windows Vista lub Windows 7

1. W komputerze wybierz opcję **Start** > **Wszystkie programy** > **Faksowanie i Skanowanie w systemie Windows**.
2. Kliknij polecenie **Nowe skanowanie**.
3. Gdy zostanie wyświetlona prośba, wybierz **Xerox WC3615**, następnie kliknij przycisk **OK**.
4. Wybierz ustawienia skanowania.
5. Aby zobaczyć podgląd dokumentu lub zaznaczyć fragment dokumentu do skanowania, wybierz opcję **Podgląd**.

   Drukarka skanuje podgląd obrazu.
6. Aby wybrać fragment dokumentu, usuń zaznaczenie pola wyboru **Wyświetlaj podgląd lub skanuj obrazy jako osobne pliki**, a następnie zmień rozmiar ramki, wykorzystując do tego narożniki.
7. Kliknij polecenie **Skanuj**.

   Zeskanowany obraz jest zapisywany w domyślnym folderze Skanowane dokumenty lub w wybranym folderze.

Dostosowanie ustawień skanowania

Ta sekcja zawiera:

- Ustawianie koloru wyjściowego 108
- Ustawianie rozdzielczości skanu 108
- Wybieranie skanowania dwustronnego 109
- Ustawianie formatu pliku 109
- Rozjaśnianie i przyciemnianie obrazu 109
- Korygowanie ostrości 109
- Regulacja kontrastu 109
- Określanie rozmiaru oryginału 110
- Wymazywanie krawędzi 110

Po wybraniu trybu skanowania możesz modyfikować ustawienia skanowania dla pojedynczych prac.

Możesz również zmienić wartości domyślne dla niektórych opcji. Aby uzyskać szczegółowe informacje, zobacz Zmiana domyślnych ustawień skanowania.

Ustawianie koloru wyjściowego

Jeżeli oryginalny obraz jest w kolorze, możesz zeskanować obraz w kolorze lub biało-czarny. Wybór opcji biało-czarny znacznie zmniejsza rozmiar zeskanowanych obrazów.

Aby ustawić kolor wyjściowy:

1. Na panelu sterowania drukarki naciśnij przycisk **Strona główna usług**.
2. Dotknij pozycji **Skanuj do**, następnie wybierz opcję.
3. Na karcie Skanuj do komputera dotknij pozycji **Kolor wyjściowy**.
4. Wybierz tryb koloru.
5. Wciśnij przycisk **OK**.

Ustawianie rozdzielczości skanu

Rozdzielczość skanu zależy od tego, do czego zeskanowany obraz będzie używany. Rozdzielczość skanowania wpływa zarówno na rozmiar pliku, jak i na jakość skanowanego obrazu. Wyższa rozdzielczość zapewnia wyższą jakość obrazu i większy rozmiar pliku.

Aby ustawić rozdzielczość skanu:

1. Na panelu sterowania drukarki naciśnij przycisk **Strona główna usług**.
2. Dotknij pozycji **Skanuj do**, następnie wybierz opcję.
3. Na karcie Skanuj do komputera dotknij pozycji **Rozdzielczość**.
4. Wybierz opcję.
5. Wciśnij przycisk **OK**.

Wybieranie skanowania dwustronnego

Funkcja Skanowanie dwustronne skanuje obie strony oryginału.

Aby ustawić skanowanie dwustronne:

1. Na panelu sterowania drukarki naciśnij przycisk **Strona główna usług**.
2. Dotknij pozycji **Skanuj do**, następnie wybierz opcję.
3. Na karcie Skanuj do komputera dotknij pozycji **Skanowanie dwustronne**.
4. Dotknij pozycji **Dwustronne**.
5. Aby obrócić stronę 2 o 180 stopni wybierz, opcję **Obrót strony 2**.
6. Wciśnij przycisk **OK**.

Ustawianie formatu pliku

1. Na panelu sterowania drukarki naciśnij przycisk **Strona główna usług**.
2. Dotknij pozycji **Skanuj do**, następnie wybierz opcję.
3. Na karcie Skanuj do komputera dotknij pozycji **Format pliku**.
4. Dotknij ustawienia.
5. Wciśnij przycisk **OK**.

Rozjaśnianie i przyciemnianie obrazu

1. Na panelu sterowania drukarki naciśnij przycisk **Strona główna usług**.
2. Dotknij pozycji **Skanuj do**, następnie wybierz opcję.
3. Wybierz kartę **Jakość**.
4. Dotknij pozycji **Jaśniejsze/Ciemniejsze**.
5. Aby rozjaśnić lub przyciemnić obraz, dotknij przycisków w celu przesunięcia suwaka.
6. Wciśnij przycisk **OK**.

Korygowanie ostrości

1. Na panelu sterowania drukarki naciśnij przycisk **Strona główna usług**.
2. Dotknij pozycji **Skanuj do**, następnie wybierz opcję.
3. Wybierz kartę **Jakość**.
4. Dotknij pozycji **Ostrość**, następnie wybierz opcję.
5. Wciśnij przycisk **OK**.

Regulacja kontrastu

1. Na panelu sterowania drukarki naciśnij przycisk **Strona główna usług**.
2. Dotknij pozycji **Skanuj do**, następnie wybierz opcję.
3. Wybierz kartę **Jakość**.
4. Dotknij pozycji **Kontrast**, następnie wybierz opcję.
5. Wciśnij przycisk **OK**.

Określanie rozmiaru oryginału

1. Na panelu sterowania drukarki naciśnij przycisk **Strona główna usług**.
2. Dotknij pozycji **Skanuj do**, następnie wybierz opcję.
3. Dotknij karty **Opcje**.
4. Dotknij pozycji **Rozmiar oryginału**, następnie wybierz rozmiar dokumentu.
5. Wciśnij przycisk **OK**.

Wymazywanie krawędzi

Można usunąć zawartość z krawędzi skanów przez określenie wielkości usunięcia z prawej, lewej, górnej i dolnej krawędzi.

Aby użyć funkcji wymazywania krawędzi:

1. Na panelu sterowania drukarki naciśnij przycisk **Strona główna usług**.
2. Dotknij pozycji **Skanuj do**, następnie wybierz opcję.
3. Dotknij karty **Opcje**.
4. Dotknij pozycji **Kasowanie krawędzi**, następnie dotknij przycisku **+** lub **-**.
5. Wciśnij przycisk **OK**.

Faksowanie

8

Ten rozdział zawiera:

- Konfigurowanie drukarki do faksowania....112
- Wkładanie dokumentów do faksowania....113
- Wysyłanie faksu z drukarki....114
- Wysyłanie faksu z opóźnieniem....115
- Wysyłanie strony tytułowej z faksem....116
- Wysyłanie faksu z komputera....117
- Drukowanie zabezpieczonego faksów....119
- Pobieranie ze zdalnego faksu....120
- Ręczne wysyłanie, odbieranie i pobieranie za pomocą funkcji Odłożona....121
- Edytowanie książki adresowej faksu....122

Konfigurowanie drukarki do faksowania

Przed użyciem faksu należy skonfigurować Ustawienia faksu, aby uzgodnić je z lokalnym połączeniem oraz przepisami. Ustawienia faksu obejmują funkcje opcjonalne, których można użyć w celu skonfigurowania drukarki do faksowania.

Aby dowiedzieć się więcej, przejdź do dokumentu *System Administrator Guide* (Podręcznik administratora systemu), znajdującego się na stronie www.xerox.com/office/WC3615docs.

Wkładanie dokumentów do faksowania

Umieść oryginalny dokument, jak pokazano.

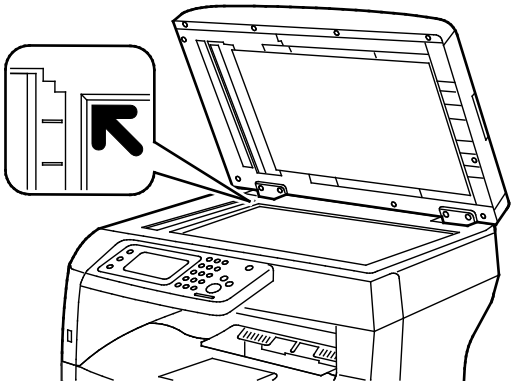

Szyba skanera

Unieś automatyczny dwustronny podajnik dokumentów, następnie umieść oryginał wydrukiem w dół w lewym górnym rogu szyby dokumentów.

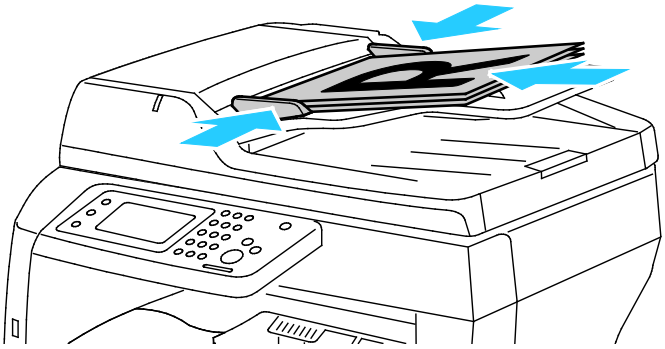

Dwustronny automatyczny podajnik dokumentów

Umieść oryginał stroną zadrukowaną do góry, górną krawędzią w stronę podajnika. Dostosuj prowadnice papieru, aby dopasować je do oryginałów.

Uwaga: Aby uzyskać szczegółowe informacje, zobacz Wskazówki dotyczące automatycznego dwustronnego podajnika dokumentów na stronie 88.

Wysyłanie faksu z drukarki

1. Na panelu sterowania drukarki naciśnij przycisk **Strona główna usług**.
2. Dotknij przycisku **Faks**.
3. Dostosuj ustawienia faksu do swoich potrzeb.
   - Aby dostosować jasność, dotknij pozycji **Jaśniejsze/ciemniejsze**, a następnie wybierz odpowiednie ustawienie. Przyciemnij jasne oryginały, takie jak rysunki nakreślone ołówkiem, a rozjaśnij ciemne obrazy, takie jak zdjęcia półtonowe z gazet lub magazynów.
   - Aby ustawić rozdzielczość skanowania, dotknij pozycji **Rozdzielczość**, a następnie wybierz odpowiednią opcję.
   - Aby zeskanować obie strony dokumentu oryginalnego, dotknij pozycji **Skanowanie dwustronne**, następnie dotknij pozycji **Dwustronne**.
4. Podaj ręcznie numer faksu odbiorcy lub wybierz osobę lub grupę z książki adresowej faksu.
   - Aby wprowadzić numer faksu ręcznie, użyj klawiatury. Aby wstawić pauzę, naciśnij przycisk **Wybierz ponownie/Pauza** (**-**). Wielokrotne naciśnięcie przycisku **Wybierz ponownie/Pauza** wprowadza dodatkowe pauzy.
   - Aby dodać numer z książki adresowej faksu, dotknij ikony książki adresowej i dotknij opcji **Osoby z książki adresowej urządzenia** lub **Grupy z książki adresowej urządzenia**. Wybierz osobę lub grupę z listy, następnie dotknij pozycji **OK**.
   - Aby dodać numery za pomocą funkcji szybkiego wybierania, dotknij pomarańczowej ikony telefonu. Podaj numer szybkiego wybierania skojarzony z kontaktem z książki adresowej, następnie dotknij przycisku **OK**.
5. Naciśnij zielony przycisk **Start**.

   Uwaga: Można skonfigurować drukarkę tak, aby drukowała raport z potwierdzeniem po przesłaniu faksu. Aby dowiedzieć się więcej, przejdź do dokumentu *System Administrator Guide* (Podręcznik administratora systemu), znajdującego się na stronie www.xerox.com/office/WC3615docs.

Wysyłanie faksu z opóźnieniem

1. Na panelu sterowania drukarki naciśnij przycisk **Strona główna usług**.
2. Dotknij przycisku **Faks**.
3. Dodaj odbiorców faksu i wybierz ustawienia faksu.
4. Dotknij przycisku **Opcje**.
5. Dotknij pozycji **Opóźnione wysyłanie**.
6. Dotknij opcji **Wł**.
7. Aby wprowadzić liczbę godzin lub minut oczekiwania przez drukarkę przed wysłaniem faksu, dotknij opcji **Godziny** lub **Minuty**, następnie użyj klawiatury.
8. Wciśnij przycisk **OK**.
9. Dotknij przycisku **Faks**.
10. Naciśnij zielony przycisk **Start**.

    Faks zostanie zeskanowany i zapisany, a następnie wysłany o określonej porze.

Wysyłanie strony tytułowej z faksem

Można wysłać stronę tytułową z faksem. Zawiera ona informacje o odbiorcy z książki adresowej faksu, a także informacje o nadawcy z ustawienia Nazwa firmy - Linia faksu. Aby dowiedzieć się więcej, przejdź do dokumentu *System Administrator Guide* (Podręcznik administratora systemu), znajdującego się na stronie www.xerox.com/office/WC3615docs.

1. Na panelu sterowania drukarki naciśnij przycisk **Strona główna usług**.
2. Dotknij przycisku **Faks**.
3. Dodaj odbiorców faksu i wybierz ustawienia faksu.
4. Dotknij przycisku **Opcje**.
5. Dotknij przycisku **Strona tytułowa**.
6. Dotknij opcji **Wł**.
7. Wciśnij przycisk **OK**.
8. Dotknij przycisku **Faks**.
9. Naciśnij zielony przycisk **Start**.

Wysyłanie faksu z komputera

Ta sekcja zawiera:

- Wysyłanie faksu za pomocą aplikacji w systemie Windows.....117
- Wysyłanie faksu za pomocą programów w komputerach Macintosh.....118

Można wysyłać faks do drukarki z programu znajdującego się na komputerze.

Wysyłanie faksu za pomocą aplikacji w systemie Windows

Za pomocą sterownika PCL 6 i PS możesz wysłać faks z wielu aplikacji systemu Windows. Można użyć okna Faks, by wprowadzić odbiorców, utworzyć stronę tytułową z uwagami i ustawić opcje. Można skonfigurować arkusz z potwierdzeniem, prędkość wysyłania, rozdzielczość, czas wysyłania oraz opcje wybierania numeru.

1. Gdy otwarty jest dokument lub grafika w aplikacji, otwórz okno dialogowe Drukowanie. W większości aplikacji należy kliknąć **Plik** > **Drukuj** lub nacisnąć klawisze **CTRL+P**.
2. Wybierz drukarkę, a następnie kliknij opcję **Właściwości**, aby otworzyć okno dialogowe drukowania.
3. Na karcie Opcje drukowania z listy Typ pracy wybierz **Faksowanie**.
4. Kliknij pozycję **Odbiorcy**.
5. Wykonaj co najmniej jedną z następujących czynności:
   - Kliknij przycisk **Dodaj z książki telefonicznej**, a następnie wybierz książkę telefoniczną z listy. Wybierz nazwę z górnej listy, następnie dodaj ją do odbiorców faksu.Aby dodać więcej nazw, powtórz procedurę. Kliknij przycisk **OK**.
   - Kliknij przycisk **Dodaj odbiorców**, wpisz nazwę odbiorcy i numer faksu, dodaj inne informacje, a następnie kliknij przycisk **OK**. Dodaj nowych odbiorców według swoich potrzeb.
6. Aby dodać stronę tytułową, kliknij opcję **Strona Tytułowa**, a następnie z listy Opcje strony tytułowej wybierz polecenie **Wydrukuj stronę tytułową**.
7. Na karcie Informacje o stronie tytułowej wpisz uwagi, które mają się pojawić na stronie tytułowej.
8. Z menu Obraz, a następnie podmenu Znak wodny wybierz opcję **Niestandardowy**. Szczegółowe informacje znajdują się w rozdziale Drukowanie znaków wodnych na stronie 78.
9. Na karcie Opcje wybierz opcje dla danego faksu.
10. Kliknij przycisk **OK**.
11. W oknie właściwości faksu kliknij przycisk **OK**.
12. W oknie Drukuj kliknij przycisk **OK**.
    Zostaje wyświetlone okno arkusza potwierdzenia faksu.
13. Upewnij się, że nazwy odbiorców i numery faksu są prawidłowe, a następnie kliknij przycisk **OK**.

Wysyłanie faksu za pomocą programów w komputerach Macintosh

Za pomocą sterownika faksu możesz wysłać faks z wielu aplikacji komputera Macintosh. Aby zainstalować sterownik faksu, zobacz Instalacja oprogramowania na stronie 38.

1. Przejdź do ustawień drukowania, dostępnych w ramach programu. W przypadku większości programów naciśnij kombinację klawiszy **CMD+P**.
2. Wybierz z listy drukarkę faksu LAN.
3. Aby uzyskać dostęp do ustawień sterownika faksu, wybierz pozycję **Ustawienie faksu**. Nazwa przycisku może się różnić w zależności od aplikacji.
4. Dostosuj ustawienia faksu do potrzeb. Aby uzyskać więcej informacji, kliknij przycisk **Help** (Pomoc) (**?**).
5. Kliknij polecenie **Drukuj**.
6. Wykonaj co najmniej jedną z następujących czynności:
   – Podaj nazwę odbiorcy i numer faksu, następnie kliknij przycisk **Add** (Dodaj).
   – Kliknij pozycję **Look Up Address Book** (Wyszukaj w książce adresowej) i wybierz odbiorców z lokalnej książki adresowej lub kliknij pozycję **Look Up Device Address Book** (Wyszukaj w książce adresowej urządzenia) i wybierz odbiorców, następnie kliknij przycisk **Add** (Dodaj).
7. Kliknij przycisk **OK**.
8. Aby opóźnić wysyłanie faksu, wybierz pozycję **Delayed Send** (Opóźnione wysłanie) i podaj godzinę wysyłki faksu.
9. Kliknij pozycję **Start Sending** (Rozpocznij wysyłanie).

Drukowanie zabezpieczonego faksów

W przypadku włączenia ustawienia Bezpiecznego odbierania konieczne jest podanie hasła przed wydrukowaniem faksu.

Uwaga: Przed odebraniem faksu zabezpieczonego należy włączyć funkcję Blokada panelu i Faks zabezpieczony. Aby dowiedzieć się więcej, przejdź do dokumentu *System Administrator Guide* (Podręcznik administratora systemu), znajdującego się na stronie www.xerox.com/office/WC3615docs.

1. Na panelu sterowania drukarki naciśnij przycisk **Stan pracy**.
2. Dotknij pozycji **Zabezpieczony odbiór faksów**.
3. Wprowadź kod dostępu.
4. Wciśnij przycisk **OK**.

Pobieranie ze zdalnego faksu

Funkcja Pobieranie faksów umożliwia drukarce pobranie faksu zapisanego w innej maszynie faksu obsługującej pobieranie faksów.

Aby pobrać faks z innej maszyny faksu:

1. Na panelu sterowania drukarki naciśnij przycisk **Strona główna usług**.
2. Dotknij przycisku **Faks**.
3. Dotknij przycisku **Opcje**.
4. Dotknij pozycji **Odbiór pobierania**.
5. Dotknij opcji **Wł**.
6. Wciśnij przycisk **OK**.
7. Dotknij przycisku **Faks**.
8. Podaj numer faksu, z którego ma nastąpić pobranie.
9. Naciśnij zielony przycisk **Start**.

Ręczne wysyłanie, odbieranie i pobieranie za pomocą funkcji Odłożona

Opcja Odłożona tymczasowo zezwala na ręczne wysyłanie, odbieranie i pobieranie faksów. Tymczasowo włącza także głośnik modemu faksu, aby można było słyszeć dźwięki transmisji faksu. Ta funkcja jest pomocna w wybieraniu numerów międzynarodowych lub w przypadku używania systemów telefonicznych wymagających oczekiwania na konkretny dźwięk.

Ręczne wysyłanie, odbieranie i pobieranie za pomocą funkcji odłożonej słuchawki

1. Na panelu sterowania drukarki naciśnij przycisk **Strona główna usług**.
2. Dotknij przycisku **Faks**.
3. Dotknij pozycji **Odłożona**.
4. Dotknij opcji **Tryb**.
5. Dotknij pozycji **Wysyłanie ręczne**, **Odbieranie ręczne** lub **Pobieranie ręczne**.
6. Podaj ręcznie numer faksu odbiorcy, numer szybkiego wybierania lub wybierz osobę z książki adresowej faksu.
   - Aby wprowadzić numer faksu ręcznie, użyj klawiatury.
   - Aby wstawić pauzę, naciśnij przycisk **Wybierz ponownie/Pauza** (**-**). Wielokrotne naciśnięcie przycisku **Wybierz ponownie/Pauza** wprowadza dodatkowe pauzy.
   - Aby dodać numer z książki adresowej faksu, dotknij ikony książki adresowej i dotknij opcji **Osoby z książki adresowej urządzenia** lub **Grupy z książki adresowej urządzenia**.
   - Wybierz osobę lub grupę z listy, następnie dotknij pozycji **OK**.
   - Aby dodać numery za pomocą funkcji szybkiego wybierania, dotknij pomarańczowej ikony telefonu. Podaj numer szybkiego wybierania skojarzony z kontaktem z książki adresowej, następnie dotknij przycisku **OK**.

   Uwaga: Możesz dodać jeden numer faksu, jeden numer telefonu, jeden numer szybkiego wybierania lub wybrać osobę z książki adresowej ręcznie lub za pomocą funkcji Odłożona.
7. Naciśnij zielony przycisk **Start**.

Edytowanie książki adresowej faksu

Ta sekcja zawiera:

- Dodawanie lub edytowanie kontaktów w książce adresowej faksu w oprogramowaniu CentreWare Internet Services....122
- Dodawanie lub edytowanie grup w książce adresowej faksu w oprogramowaniu CentreWare Internet Services....122
- Dodawanie lub edytowanie kontaktów w książce adresowej faksu za pomocą panelu sterowania 123
- Dodawanie lub edytowanie grup w książce adresowej faksu za pomocą panelu sterowania....123
- Używanie narzędzia Edytor książki adresowej 123

Możesz podawać i zapisywać dane faksów pojedynczych kontaktów lub grup. Każdy kontakt jest skojarzony z numerem szybkiego wybierania. Można zarządzać kontaktami książki adresowej w oprogramowaniu CentreWare Internet Services, na panelu sterowania lub za pomocą narzędzia Edytor książki adresowej.

Dodawanie lub edytowanie kontaktów w książce adresowej faksu w oprogramowaniu CentreWare Internet Services

1. Otwórz przeglądarkę internetową, wpisz adres IP drukarki w polu adresu, następnie naciśnij klawisz **Enter** lub **Return**.
2. Kliknij **Address Book** (Książka adresowa).
3. W obszarze **Fax** (Faks) kliknij pozycję **Fax Address Book** (Książka adresowa faksu).
4. Aby dodać lub edytować kontakt, kliknij pozycję **Add** (Dodaj) lub **Edit** (Edytuj) obok danego kontaktu.
5. Wpisz nazwę i numer faksu kontaktu. Aby wprowadzić pauzę w wybieraniu, użyj znaku myślnika (**-**).
6. Kliknij polecenie **Save Changes** (Zapisz zmiany).

Dodawanie lub edytowanie grup w książce adresowej faksu w oprogramowaniu CentreWare Internet Services

1. Otwórz przeglądarkę internetową, wpisz adres IP drukarki w polu adresu, następnie naciśnij klawisz **Enter** lub **Return**.
2. Kliknij **Address Book** (Książka adresowa).
3. W obszarze **Fax** (Faks) kliknij pozycję **Fax Groups** (Grupy faksów).
4. Aby dodać lub edytować grupę, kliknij pozycję **Add** (Dodaj) lub **Edit** (Edytuj) obok danej grupy.
5. W obszarze Nazwa grupy wpisz nazwę grupy.
6. Kliknij polecenie **Save Changes** (Zapisz zmiany).
7. Kliknij opcję **Powróć**.
8. Aby dodać kontakt, kliknij grupę, następnie wybierz kontakt do dodania.

   Uwaga: Przed dodaniem kontaktu do grupy należy dodać kontakt do książki adresowej faksu.
9. Kliknij polecenie **Save Changes** (Zapisz zmiany).

Dodawanie lub edytowanie kontaktów w książce adresowej faksu za pomocą panelu sterowania

1. Na panelu sterowania drukarki naciśnij przycisk **Machine Status (Stan maszyny)**.
2. Dotknij pozycji **Narzędzia** > **Ustawienia administracyjne** > **Książka adresowa faksu** > **Osoby**.
3. Aby dodać kontakt, dotknij nieużywanego kontaktu, następnie dotknij opcji **Edytuj**. Aby edytować kontakt, dotknij istniejącego kontaktu, następnie dotknij opcji **Edytuj**.
4. Dotknij pozycji **Nazwa**, wpisz nazwę, następnie dotknij pozycji **OK**.
5. Dotknij pozycji **Numer faksu**, za pomocą klawiatury wprowadź numer faksu, następnie dotknij pozycji **OK**. Aby wstawić pauzę, naciśnij przycisk **Wybierz ponownie/Pauza** (**-**).
6. Wciśnij przycisk **OK**.

Dodawanie lub edytowanie grup w książce adresowej faksu za pomocą panelu sterowania

1. Na panelu sterowania drukarki naciśnij przycisk **Machine Status (Stan maszyny)**.
2. Dotknij pozycji **Narzędzia** > **Ustawienia administracyjne** > **Książka adresowa faksu** > **Grupy**.
3. Aby dodać grupę, dotknij nieużywanej grupy, następnie dotknij pozycji **Edytuj**. Aby edytować grupę, dotknij istniejącej grupy, następnie dotknij opcji **Edytuj**.
4. Dotknij pozycji **Wprowadź nazwę grupy**, wpisz nazwę grupy, następnie dotknij pozycji **OK**.
5. Aby dodać kontakty do grupy, dotknij pozycji **Dodaj z książki adresowej**.
6. Dotknij kontaktów, które chcesz dodać do grupy, następnie dotknij przycisku **OK**.
7. Wciśnij przycisk **OK**.

Używanie narzędzia Edytor książki adresowej

Narzędzie Edytor książki adresowej umożliwia zarządzanie kontaktami książki adresowej za pomocą komputera.

Aby uzyskać dostęp do narzędzia Edytor książki adresowej:

- Jeśli korzystasz z systemu Windows, wybierz **Start** > **Programy** > **Xerox Office Printing** > **WorkCentre 3615 Edytor książki adresowej**.
- Jeśli korzystasz z komputera Macintosh, przejdź do obszaru **Applications** (Aplikacje) > **Xerox** > **WorkCentre 3615**, następnie otwórz program **Address Book Editor**.

Konserwacja 9

Ten rozdział zawiera:

- Czyszczenie drukarki 126
- Zamawianie materiałów eksploatacyjnych 130
- Zarządzanie drukarką 134

Czyszczenie drukarki

Ta sekcja zawiera:

- Ogólne środki ostrożności 126
- Czyszczenie elementów zewnętrznych 127
- Czyszczenie skanera 127
- Czyszczenie wnętrza drukarki 129

Ogólne środki ostrożności

PRZESTROGA: Nie wolno narażać bębna na działanie światła słonecznego lub silnego oświetlenia jarzeniowego. Proszę nie dotykać powierzchni bębna i unikać jej uszkodzenia.

PRZESTROGA: Do czyszczenia drukarki nie wolno wykorzystywać żrących rozpuszczalników ani środków czyszczących w aerozolu. Nie wolno wylewać płynów na żadną z powierzchni. Materiałów eksploatacyjnych i czyszczących należy używać zgodnie z instrukcjami w tej dokumentacji.

OSTRZEŻENIE: Wszystkie środki czyszczące należy przechowywać poza zasięgiem dzieci.

OSTRZEŻENIE: Do czyszczenia zewnętrznych i wewnętrznych części drukarki nie należy używać sprężonego powietrza. Niektóre tego typu środki zawierają mieszankę wybuchową i nie są przeznaczone do czyszczenia urządzeń elektrycznych. Korzystanie z takich środków zwiększa zagrożenie w postaci wybuchu i pożaru.

OSTRZEŻENIE: Nie wolno zdejmować pokryw lub osłon przykręconych za pomocą śrub. Nie można konserwować ani naprawiać części znajdujących się pod tymi pokrywani i osłonami. Proszę wykonywać żadnych procedur konserwacyjnych, które nie zostały opisane w dokumentacji dostarczonej wraz z drukarką.

OSTRZEŻENIE: Wewnętrzne części drukarki mogą się nagrzewać. Należy zachować ostrożność, gdy drzwi lub pokrywy są otwarte.

- Na drukarce nie wolno umieszczać żadnych przedmiotów.
- Nie wolno pozostawiać pokryw i drzwi otwartych, gdy nie jest to niezbędne, a zwłaszcza w dobrze oświetlonych miejscach. Działanie światła może uszkodzić wkład bębna.
- Nie wolno otwierać pokryw i drzwi podczas drukowania.
- Nie wolno przechylać drukarki podczas jej używania.
- Nie wolno dotykać kontaktów elektrycznych lub przekładni. Może to spowodować uszkodzenie drukarki i obniżenie jakości wydruku.
- Przed podłączeniem drukarki należy umieścić na swoim miejscu wszystkie części wyjęte podczas czyszczenia.

Czyszczenie elementów zewnętrznych

Czyścić zewnętrzną obudowę drukarki raz w miesiącu.

- Wycierać tacę papieru, tacę wyjściową, panel sterowania i inne części wilgotną, miękką szmatką.
- Po czyszczeniu wytrzeć suchą, miękką szmatką.
- W przypadku silnego zabrudzenia polać szmatkę niewielką ilością łagodnego detergentu i delikatnie zetrzeć plamę.

PRZESTROGA: Nie należy bezpośrednio spryskiwać drukarki detergentem. Płynny detergent może dostać się przez szczeliny do jej wnętrza i spowodować problemy. Nigdy nie używać środków czyszczących innych niż woda lub łagodny detergent.

Czyszczenie skanera

Skaner należy czyścić mniej więcej raz w miesiącu, wtedy kiedy coś się na niego wyleje lub wysypie lub jeżeli na jakiejkolwiek powierzchni zgromadzi się kurz lub odpadki. Rolki podające należy utrzymywać w czystości, aby zapewnić możliwie jak najlepszą jakość wydruku kopii i skanów.

Czyszczenie skanera

1. Zwilż delikatnie wodą miękką, niepozostawiającą włókien szmatkę.
2. Wyjmij cały papier i inne nośniki z tacy wyjściowej.

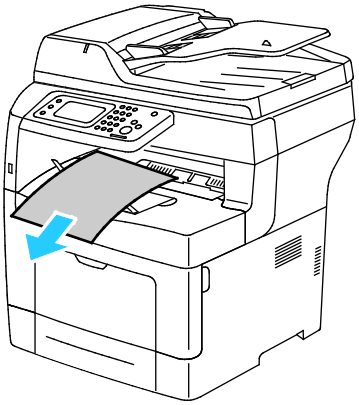

3. Wytrzyj powierzchnię pod skanerem do czysta.
4. Otwórz pokrywę dokumentów.

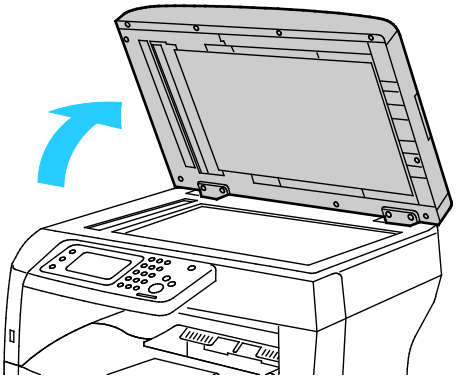

5. Wytrzyj powierzchnię szyby dokumentów do czysta i sucha.

   Uwaga: Aby uzyskać najlepszy rezultat, do usunięcia śladów i smug użyj Xeroxśrodka do czyszczenia szyb.

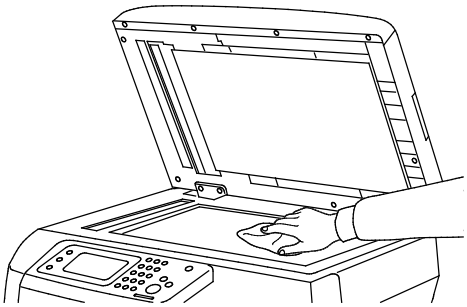

6. Wytrzyj spód pokrywy dokumentów do czysta i sucha.

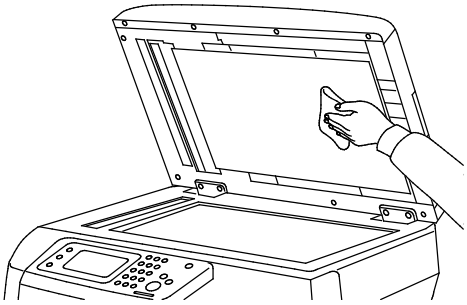

7. Zamknij pokrywę dokumentów.
8. Otwórz pokrywę górną automatycznego dwustronnego podajnika dokumentów.

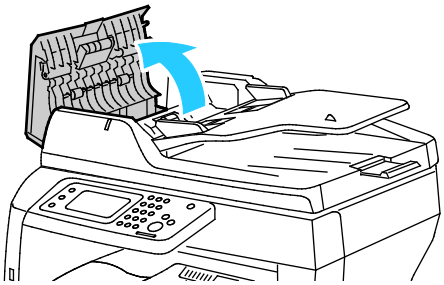

9. Wytrzyj do czysta rolkę i wkładkę opóźniającą automatycznego dwustronnego podajnika dokumentów suchą, niepozostawiającą włókien szmatką lub papierowym ręcznikiem.

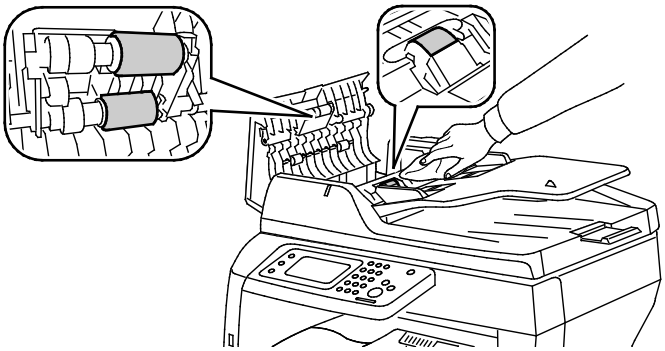

10. Zamknij automatyczny dwustronny podajnik dokumentów.

Czyszczenie rolek podających w automatycznym dwustronnym podajniku dokumentów

1. Otwórz pokrywę górną automatycznego dwustronnego podajnika dokumentów.

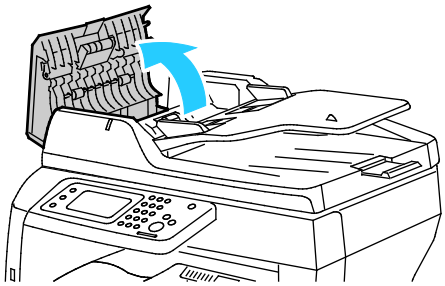

2. Wytrzyj do czysta rolkę i wkładkę opóźniającą suchą, niepozostawiającą włókien szmatką lub papierowym ręcznikiem.

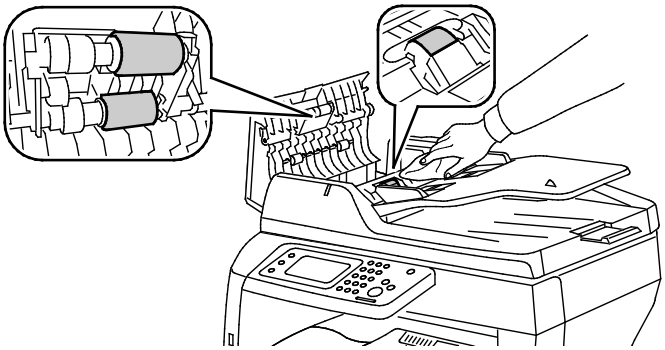

Uwaga: Jeśli rolki i wkładka opóźniająca automatycznego dwustronnego podajnika dokumentów zostaną zanieczyszczone tonerem lub resztkami, mogą brudzić dokumenty. Aby usunąć zanieczyszczenia, należy użyć miękkiej, niestrzępiącej się szmatki zwilżonej naturalnym detergentem lub wodą.

Czyszczenie wnętrza drukarki

Aby uniknąć zabrudzenia wnętrza drukarki, co może niekorzystnie wpłynąć na jakość druku, należy regularnie czyścić wewnętrzne powierzchnie urządzenia. Czyszczenie należy przeprowadzać przy każdej wymianie wkładu bębna.

Po usunięciu zacięć papieru lub wymianie kasety z tonerem należy przed zamknięciem pokryw drukarki skontrolować jej wnętrze.

- Wyjmij pozostałe fragmenty papieru lub zanieczyszczenia. Aby uzyskać szczegółowe informacje, zobacz Usuwanie zacięć papieru na stronie 152.
- Usuń pył lub plamy suchą, czystą szmatką.

OSTRZEŻENIE: Nigdy nie dotykaj obszaru z etykietą na rolce grzewczej w urządzeniu utrwalającym, ani miejsc w pobliżu. Może dojść do poparzenia. Jeśli rolki grzewczej jest zawinięty arkusz papieru, nie próbuj go natychmiast usuwać. Natychmiast wyłącz drukarkę i poczekaj 40 minut na ostygnięcie urządzenia utrwalającego. Spróbuj usunąć zacięcie, gdy drukarka ostygnie.

Zamawianie materiałów eksploatacyjnych

Ta sekcja zawiera:

- Materiały eksploatacyjne 130
- Elementy rutynowej konserwacji 130
- Kiedy zamawiać materiały eksploatacyjne 131
- Printer Supply Status (Podgląd stanu zasobów drukarki) 131
- Kasety z tonerem 132
- Recykling materiałów eksploatacyjnych 133

Materiały eksploatacyjne

Materiały eksploatacyjne zużywają się podczas pracy drukarki. Materiałem eksploatacyjnym do tej drukarki jest oryginalna kaseta z czarnym tonerem Xerox®.

Uwagi:

- Każdy materiał eksploatacyjny zawiera instrukcję instalacji.
- Instaluj w drukarce tylko nowe kasety. Po instalacji używanej kasety z tonerem może być wyświetlana nieprawidłowa ilość pozostałego toneru.
- Aby zapewnić jakość druku, kaseta z tonerem została zaprojektowana tak, że w określonym momencie przestaje działać.

PRZESTROGA: Używanie toneru innego niż oryginalny toner Xerox® może spowodować obniżenie jakości druku i niezawodności drukarki. Jest to jedyny toner zaprojektowany i stworzony pod ścisłą kontrolą jakości firmy Xerox®, do użytku z tą konkretną drukarką.

Elementy rutynowej konserwacji

Elementy rutynowej konserwacji to części drukarki o ograniczonej trwałości, wymagające okresowej wymiany. Wymieniane mogą być części lub zestawy. Elementy rutynowej konserwacji są zazwyczaj wymieniane przez klienta.

Uwaga: Każdy materiał eksploatacyjny zawiera instrukcje odnośnie instalacji.

Elementy do rutynowej konserwacji dla tego urządzenia znajdują się poniżej:

- Wkład bębna Smart Kit
- Zestaw konserwacyjny, który zawiera urządzenie utrwalające, moduł transferowy i rolki podajnika.

Kiedy zamawiać materiały eksploatacyjne

Na panelu sterowania pojawi się ostrzeżenie, gdy jeden z materiałów eksploatacyjnych będzie wymagać wymiany. Sprawdź, czy materiały eksploatacyjne są pod ręką. Ważne jest, aby zamówić materiały eksploatacyjne, gdy komunikat zostanie wyświetlony po raz pierwszy, unikając przerw w drukowaniu. Gdy na panelu sterowania pojawi się komunikat o błędzie, dany element musi zostać wymieniony.

Aby zamówić materiały eksploatacyjne, odwiedź lokalnego sprzedawcę lub przejdź do strony: www.xerox.com/office/WC3615supplies.

PRZESTROGA: Użycie materiałów eksploatacyjnych innych firm niż Xerox nie jest zalecane. Gwarancja Xerox, umowa serwisowa i Total Satisfaction Guarantee (Gwarancja całkowitej satysfakcji) nie obejmują uszkodzeń, awarii lub pogorszenia wydajności spowodowanych użyciem materiałów eksploatacyjnych innych firm niż Xerox lub użyciem materiałów eksploatacyjnych firmy Xerox nie przeznaczonych do tej drukarki. Total Satisfaction Guarantee (Gwarancja całkowitej satysfakcji) jest dostępna na terenie Stanów Zjednoczonych i Kanady. Zakres może różnić się poza tymi obszarami. Aby uzyskać szczegółowe informacje, skontaktuj się z przedstawicielem Xerox.

Printer Supply Status (Podgląd stanu zasobów drukarki)

Stan oraz procentową pozostałą ilość materiałów eksploatacyjnych drukarki można sprawdzić w dowolnym momencie za pomocą oprogramowania CentreWare Internet Services.

1. Otwórz przeglądarkę internetową, wpisz adres IP drukarki w polu adresu, następnie naciśnij klawisz **Enter** lub **Return**.

   Uwaga: Aby dowiedzieć się więcej, przejdź do dokumentu *System Administrator Guide* (Podręcznik administratora systemu), znajdującego się na stronie www.xerox.com/office/WC3615docs.

2. Wybierz kartę **Stan**.
3. W obszarze Stan kliknij pozycję **Materiały eksploatacyjne**.

Kasety z tonerem

Ta sekcja zawiera:

- Ogólne środki ostrożności 132
- Wymiana zużytego wkładu z tonerem 133

Ogólne środki ostrożności

OSTRZEŻENIA:

- Wymieniając kasetę z tonerem uważać, aby nie rozsypać toneru. Jeśli dojdzie do rozsypania toneru, unikać kontaktu z odzieżą, skórą, oczami i ustami. Nie wdychać toneru.
- Trzymać kasety z tonerem z dala od dzieci. Jeśli dziecko przypadkowo połknie toner, powinno go wypluć, a następnie należy przepłukać usta dziecka wodą. Natychmiast skontakować się z lekarzem.
- Zetrzeć rozsypany toner wilgotną szmatką. Nie używaj odkurzacza do usuwania rozsypanego toneru. Iskry wewnątrz odkurzacza mogą być przyczyną pożaru lub wybuchu. Jeśli dojdzie do rozsypania dużej ilości toneru, należy się skontaktować z przedstawicielem Xerox.
- Nie wolno wrzucać kaset z tonerem do otwartego ognia. Toner pozostały w kasecie może się zapalić i spowodować poparzenia. Może też dojść do wybuchu.

OSTRZEŻENIE: Nie wolno zdejmować pokryw lub osłon przykręconych za pomocą śrub. Nie można konserwować ani naprawiać części znajdujących się pod tymi pokrywani i osłonami. Proszę wykonywać żadnych procedur konserwacyjnych, które nie zostały opisane w dokumentacji dostarczonej wraz z drukarką.

- Nie wolno otwierać pokryw i drzwi podczas drukowania.
- Nie wolno pozostawiać pokryw i drzwi otwartych, gdy nie jest to niezbędne, a zwłaszcza w dobrze oświetlonych miejscach. Działanie światła może uszkodzić wkład bębna.
- Na drukarce nie wolno umieszczać żadnych przedmiotów.
- Nie wolno przechylać drukarki podczas jej używania.
- Nie wolno dotykać kontaktów elektrycznych lub przekładni. Może to spowodować uszkodzenie drukarki i obniżenie jakości wydruku.
- Przed podłączeniem drukarki należy umieścić na swoim miejscu wszystkie części wyjęte podczas czyszczenia.

Wymiana zużytego wkładu z tonerem

Gdy kończy się termin przydatności wkładu z tonerem, na panelu sterowania wyświetlany jest komunikat. Gdy wkład z tonerem jest pusty, drukarka przestaje pracować, a na panelu sterowania wyświetlany jest stosowny komunikat.

Instaluj w drukarce tylko nowe kasety. Po instalacji używanej kasety z tonerem może być wyświetlana nieprawidłowa ilość pozostałego toneru.

Uwaga: Każda kaseta z tonerem zawiera instrukcje odnośnie instalacji.

Komunikat o stanie drukarki	Przyczyna i rozwiązanie
Niski poziom toneru	Poziom toneru we wkładzie jest niski. Zamów nowy wkład toneru.
Toner pusty. Otwórz przednią pokrywę. Wymień kasetę z tonerem.	Kaseta z tonerem jest pusta. Otwórz przednie drzwiczki i wymień wkład toneru.

Recykling materiałów eksploatacyjnych

Aby uzyskać więcej informacji dotyczących programu recyklingu materiałów eksploatacyjnych Xerox®, przejdź do: www.xerox.com/gwa.

Zarządzanie drukarką

Ta sekcja zawiera:

- Sprawdzanie liczb stron 134
- Dopasowywanie typu papieru 135
- Regulowanie modułu transferowego 135
- Regulowanie urządzenia utrwalającego 136
- Regulowanie gęstości 136
- Drukowanie wykresów 136
- Czyszczenie wywoływacza 137
- Czyszczenie modułu transferowego 137
- Odświeżanie toneru 137
- Inicjowanie pamięci nieulotnej 138
- Inicjowanie licznika druku 138
- Resetowanie modułu transferowego 138
- Resetowanie urządzenia utrwalającego 139
- Czyszczenie pamięci 139
- Czyszczenie pamięci urządzenia 139
- Dostosowywanie do wysokości nad poziomem morza 140
- Zmniejszanie pamięci elektrostatycznej 140
- Włączanie kontroli smug 140
- Czyszczenie historii prac 140
- Regulacja ekranu dotykowego 141
- Przenoszenie drukarki 142

Sprawdzanie liczb stron

Menu Odczyty licznika wyświetla liczbę przetworzonych zadań drukowania. Licznik jest podzielony pod względem trybów koloru. Nie można wyzerować odczytów licznika; sumują one łączną liczbę stron wydrukowanych na drukarce.

Na raporcie potwierdzenia można sprawdzić łączną liczbę wydrukowanych stron. Podana jest na niej ilość wydruków zawierająca łączną liczbę wydrukowanych stron na każdym rozmiarze papieru.

Drukowanie raportu konfiguracji

1. Na panelu sterowania drukarki naciśnij przycisk **Machine Status (Stan maszyny)**.
2. Dotknij pozycji **Strony informacyjne**, następnie dotknij pozycji **Strona konfiguracji**.
3. Wciśnij przycisk **Print (Drukuj)**.

Wyświetlanie odczytów licznika

1. Na panelu sterowania drukarki naciśnij przycisk **Machine Status (Stan maszyny)**.
2. Dotknij opcji **Odczyty liczników**.
3. Po wyświetleniu odczytów dotknij symbolu **X**, aby zamknąć okno lub naciśnij przycisk **Strona główna usług**, aby powrócić do menu Strona główna usług.

Dopasowywanie typu papieru

Użyj funkcji Dopasuj typ papieru, aby uwzględnić grubość papieru danego typu. Jeśli drukowany obraz jest zbyt jasny, użyj wyższej wartości ustawienia dla używanego papieru. Jeśli drukowany obraz jest cętkowany lub pokryty plamami, zmniejsz wartość ustawienia dla używanego papieru.

Aby dopasować typ papieru:

1. Na panelu sterowania drukarki naciśnij przycisk **Machine Status (Stan maszyny)**.
2. Dotknij opcji **Narzędzia**, a następnie dotknij opcji **Ustawienia administratora**.
3. Wybierz **Service Tools (Narzędzia usług)**.
4. Dotknij pozycji **Dopasuj typ papieru**.
   Zostaje wyświetlony domyślny wybór Zwykły.
5. Dotknij opcji **Zwykły**.
6. Dotknij opcji **Lekki** lub **Ciężki**, następnie naciśnij przycisk **OK**.

Regulowanie modułu transferowego

Regulacja modułu transferowego może zmniejszyć widoczność ciemnych lub jasnych cętek na wydrukach. Regulacji można dokonać dla każdego typu papieru.

Uwaga: To ustawienie wpływa na jakość druku. Im wyższa wartość, tym ciemniejszy wydruk.

Aby dostosować moduł transferowy:

1. Na panelu sterowania drukarki naciśnij przycisk **Machine Status (Stan maszyny)**.
2. Dotknij opcji **Narzędzia**, a następnie dotknij opcji **Ustawienia administratora**.
3. Wybierz **Service Tools (Narzędzia usług)**.
4. Dotknij pozycji **Reguluj moduł transferowy**.
5. Dotknij papieru do ustawienia, dotknij opcji (**-**) lub (**+**), następnie dotknij opcji **OK**.
6. Powtórz tę czynność dla każdego typu papieru wymagającego dostosowania.
7. Aby powrócić do menu strony głównej usług, naciśnij przycisk **Strona główna usług**.

Regulowanie urządzenia utrwalającego

Użyj funkcji Wyreguluj urządzenie utrwalające, by zapewnić optymalną jakość druku na szerokiej gamie typów papieru. Jeśli toner na wydruku się rozmasuje lub można go zetrzeć z papieru, zwiększ przesunięcie dla używanego papieru. Jeśli na obszarach pokrytych tonerem widać pęcherzyki lub cętki, zmniejsz przesunięcie dla używanego papieru.

Aby dostosować ustawienia urządzenia utrwalającego:

1. Na panelu sterowania drukarki naciśnij przycisk **Machine Status (Stan maszyny)**.
2. Dotknij opcji **Narzędzia**, a następnie dotknij opcji **Ustawienia administratora**.
3. Wybierz **Service Tools (Narzędzia usług)**.
4. Dotknij pozycji **Adjust Fuser** (Wyreguluj urządzenie utrwalające).
5. Dotknij papieru do ustawienia, dotknij opcji (**-**) lub (**+**), następnie dotknij opcji **OK**.

Regulowanie gęstości

Funkcja Regulacja zaczernienia określa, ile toneru jest używane do drukowania. Wyreguluj zaczernienie w celu mniejszego zużycia i zaoszczędzenia toneru lub większego zużycia toneru i wykonywania bardziej wyrazistych wydruków. Dodatnie wartości powodują zaciemnienie wydruków, natomiast ujemne skutkują rozjaśnieniem wydruków. Funkcja ta może także służyć do kompensowania różnych typów i grubości papieru.

Aby wyregulować zaczernienie:

1. Na panelu sterowania drukarki naciśnij przycisk **Machine Status (Stan maszyny)**.
2. Dotknij opcji **Narzędzia**, a następnie dotknij opcji **Ustawienia administratora**.
3. Wybierz **Service Tools (Narzędzia usług)**.
4. Dotknij pozycji **Dostosuj nasycenie**.
5. Dotknij wybranego nasycenia, ciemniejszego lub jaśniejszego, następnie dotknij przycisku **OK**.

Drukowanie wykresów

Funkcja Wykresy służy do drukowania kart pomocnych w diagnozowaniu problemów z drukowaniem.

Aby wydrukować wykres:

1. Na panelu sterowania drukarki naciśnij przycisk **Machine Status (Stan maszyny)**.
2. Dotknij opcji **Narzędzia**, a następnie dotknij opcji **Ustawienia administratora**.
3. Wybierz **Service Tools (Narzędzia usług)**.
4. Dotknij pozycji **Wykres**.
5. Wybierz opcję:
   - **Wykres rozstawu**: drukuje stronę z wykresem półtonów i wykresem rozstawu, którą można użyć jako linijkę do zmierzenia odległości między powtarzającymi się defektami. Aby określić komponent powodujący defekty, należy porównać wykres półtonów lub wykonać wydruk próbny i porównać go z odległościami widocznymi na wykresie.
   - **Full Page Solid** (Cała zadrukowana strona): jedno- lub dwustronny wydruk w kolorze czarnym, który można użyć do określenia jednorodności zaczernienia.
   - **Alignment Chart** (Schemat wyrównania): drukuje schemat wyrównania obrazu, który można użyć do sprawdzenia prawidłowego wyrównania obrazu na stronie.
6. Wciśnij przycisk **Print (Drukuj)**.

Czyszczenie wywoływacza

Funkcja Wyczyść wywoływacz uruchamia silnik wywoływacza i porusza tonerem w kasecie z tonerem. Użyj funkcji Wyczyść wywoływacz, by wyczyścić toner z kasety przed jej wymianą lub aby wstrząsnąć toner po zamontowaniu nowej kasety z tonerem.

Aby oczyścić wywoływacze:

1. Na panelu sterowania drukarki naciśnij przycisk **Machine Status (Stan maszyny)**.
2. Dotknij opcji **Narzędzia**, a następnie dotknij opcji **Ustawienia administratora**.
3. Wybierz **Service Tools (Narzędzia usług)**.
4. Dotknij pozycji **Wyczyść wywoływacz**.
5. Dotknij pozycji **Start**.

   Procedura działa automatycznie, a jej wykonanie może potrwać trzy minuty.
6. Drukarka wyświetla komunikat, następnie powraca do ekranu strony głównej usług.

Czyszczenie modułu transferowego

Funkcja Wyczyść moduł transferowy umożliwia uruchomienie silników, które wyczyszczą rolkę transferową polaryzacji. Możesz użyć tej funkcji, gdy na tylnej stronie kartek z wydrukami widoczny jest toner.

Aby wyczyścić moduł transferowy:

1. Na panelu sterowania drukarki naciśnij przycisk **Machine Status (Stan maszyny)**.
2. Dotknij opcji **Narzędzia**, a następnie dotknij opcji **Ustawienia administratora**.
3. Wybierz **Service Tools (Narzędzia usług)**.
4. Dotknij pozycji **Wyczyść moduł transferowy**, następnie naciśnij przycisk **Start**.

   Procedura działa automatycznie, a jej wykonanie może potrwać trzy minuty.

   Drukarka wyświetla komunikat, następnie powraca do ekranu strony głównej usług.

Odświeżanie toneru

Można użyć funkcji Odśwież toner, aby wykorzystać końcówkę toneru we wkładzie przed jego wymianą, lub aby wymieszać toner w nowym wkładzie.

Aby odświeżyć toner:

1. Na panelu sterowania drukarki naciśnij przycisk **Machine Status (Stan maszyny)**.
2. Dotknij opcji **Narzędzia**, a następnie dotknij opcji **Ustawienia administratora**.
3. Wybierz **Service Tools (Narzędzia usług)**.
4. Dotknij pozycji **Odśwież toner**.
5. Wciśnij przycisk **OK**.

   Drukarka wyświetla komunikat, następnie powraca do ekranu strony głównej usług.

   Uwaga: Nie używaj tej procedury wiele razy pod rząd. Wielokrotne uruchamianie tej procedury powoduje szybsze zużycie toneru.

Inicjowanie pamięci nieulotnej

Inicjowanie pamięci nieulotnej powoduje przywrócenie ustawień systemu do ustawień fabrycznych.

PRZESTROGA: Resetowanie pamięci nieulotnej do wartości domyślnych powoduje wykasowanie wszystkich numerów faksów, adresów e-mail i adresów serwerów z książki adresowej.

Aby zainicjować pamięć nieulotną:

1. Na panelu sterowania drukarki naciśnij przycisk **Machine Status (Stan maszyny)**.
2. Dotknij opcji **Narzędzia**, a następnie dotknij opcji **Ustawienia administratora**.
3. Wybierz **Service Tools (Narzędzia usług)**.
4. Dotknij pozycji **Zainicjuj NVM**, następnie wybierz opcję.
5. Dotknij pozycji **Inicjuj**.
6. Dotknij pozycji **Tak, inicjuj**.
   Drukarka wyświetla komunikat, następnie powraca do ekranu strony głównej usług.

Inicjowanie licznika druku

Funkcja Inicjowanie licznika druku służy do resetowania licznika druku do wartości zerowej.

Aby zainicjować licznik druku:

1. Na panelu sterowania drukarki naciśnij przycisk **Machine Status (Stan maszyny)**.
2. Dotknij opcji **Narzędzia**, a następnie dotknij opcji **Ustawienia administratora**.
3. Wybierz **Service Tools (Narzędzia usług)**.
4. Dotknij pozycji **Initialize Print Meter** (Inicjuj licznik druku).
5. Dotknij pozycji **Inicjuj**.
6. Dotknij pozycji **Tak, inicjuj**.
   Drukarka wyświetla komunikat, następnie powraca do ekranu strony głównej usług.

Resetowanie modułu transferowego

Funkcja Resetuj moduł transferowy służy do resetowania licznika eksploatacji po wymianie modułu transferowego.

Aby zresetować moduł transferowy:

1. Na panelu sterowania drukarki naciśnij przycisk **Machine Status (Stan maszyny)**.
2. Dotknij opcji **Narzędzia**, a następnie dotknij opcji **Ustawienia administratora**.
3. Wybierz **Service Tools (Narzędzia usług)**.
4. Dotknij pozycji **Reset Transfer Unit** (Resetuj moduł transferowy).
5. Dotknij **Resetuj**.
6. Dotknij pozycji **Tak, resetuj**.
   Drukarka wyświetla komunikat, następnie powraca do ekranu strony głównej usług.

Resetowanie urządzenia utrwalającego

Funkcja Resetuj urządzenie utrwalające umożliwia resetowanie licznika eksploatacji urządzenia eksploatacyjnego. Użyj tej funkcji po wymianie urządzenia utrwalającego.

Aby zresetować urządzenie utrwalające:

1. Na panelu sterowania drukarki naciśnij przycisk **Machine Status (Stan maszyny)**.
2. Dotknij opcji **Narzędzia**, a następnie dotknij opcji **Ustawienia administratora**.
3. Wybierz **Service Tools (Narzędzia usług)**.
4. Dotknij pozycji **Resetuj urządzenie utrwalające**.
5. Dotknij **Resetuj**.
6. Dotknij pozycji **Tak, resetuj**.
   Drukarka wyświetla komunikat, następnie powraca do ekranu strony głównej usług.

Czyszczenie pamięci

Funkcja Wyczyść pamięć służy do kasowania wszystkich danych przechowywanych na dysku RAM lub w opcjonalnej pamięci urządzenia, w tym plików stanowiących wydruki zabezpieczone i zapisane prace.

Aby wyczyścić pamięć:

1. Na panelu sterowania drukarki naciśnij przycisk **Machine Status (Stan maszyny)**.
2. Dotknij opcji **Narzędzia**, a następnie dotknij opcji **Ustawienia administratora**.
3. Wybierz **Service Tools (Narzędzia usług)**.
4. Dotknij pozycji **Clear Storage** (Wyczyść pamięć).
5. Wybierz opcję:
   - **Wszystko**: powoduje wykasowanie wszystkich wydruków zabezpieczonych i prac zapisanych.
   - **Prace zabezpieczone**: kasuje wszystkie zabezpieczone prace drukowania.
   - **Zapisane prace**: kasuje wszystkie pliki zapisanych prac.
6. Dotknij pozycji **Wyczyść**.
7. Dotknij pozycji **Tak, wyczyść**.
   Drukarka wyświetla komunikat, następnie powraca do ekranu strony głównej usług.

Czyszczenie pamięci urządzenia

Funkcja Wyczyść pamięć urządzenia inicjuje opcjonalną pamięć urządzenia.

Aby wyczyścić pamięć urządzenia:

1. Na panelu sterowania drukarki naciśnij przycisk **Machine Status (Stan maszyny)**.
2. Dotknij opcji **Narzędzia**, a następnie dotknij opcji **Ustawienia administratora**.
3. Wybierz **Service Tools (Narzędzia usług)**.
4. Dotknij pozycji **Wyczyść pamięć urządzenia**.
5. Dotknij pozycji **Start**.
6. Dotknij pozycji **Tak, rozpocznij**.
   Po zakończeniu tego procesu drukarka zostanie automatycznie uruchomiona ponownie.

Dostosowywanie do wysokości nad poziomem morza

Dostosuj wysokość nad poziomem morza do miejsca instalacji drukarki za pomocą funkcji Dostosuj wysokość. Jeśli ustawienie wysokości nad poziomem morza jest nieprawidłowe, może dojść do powstania problemów z jakością druku.

Aby dostosować do wysokości nad poziomem morza:

1. Na panelu sterowania drukarki naciśnij przycisk **Machine Status (Stan maszyny)**.
2. Dotknij opcji **Narzędzia**, a następnie dotknij opcji **Ustawienia administratora**.
3. Wybierz **Service Tools (Narzędzia usług)**.
4. Dotknij pozycji **Dostosuj wysok**.
5. Dotknij wysokości drukarki nad poziomem morza, następnie naciśnij przycisk **OK**.

Zmniejszanie pamięci elektrostatycznej

Funkcja Zmniejsz pamięć elektrostatyczną ogranicza widoczność pasków wzdłuż krawędzi wydruku.

Aby włączyć funkcję Zmniejsz pamięć elektrostatyczną:

1. Na panelu sterowania drukarki naciśnij przycisk **Machine Status (Stan maszyny)**.
2. Dotknij opcji **Narzędzia**, a następnie dotknij opcji **Ustawienia administratora**.
3. Wybierz **Service Tools (Narzędzia usług)**.
4. Dotknij pozycji **Zmniejsz pamięć elektrostatyczną**.
5. Dotknij opcji **Wł.**, a następnie dotknij przycisk **OK**.
6. Aby powrócić do menu strony głównej usług, naciśnij przycisk **Strona główna usług**.

Włączanie kontroli smug

Funkcja Kontrola smug zmniejsza widoczność smug na wydrukach.

Aby włączyć funkcję Kontrola smug:

1. Na panelu sterowania drukarki naciśnij przycisk **Machine Status (Stan maszyny)**.
2. Dotknij opcji **Narzędzia**, a następnie dotknij opcji **Ustawienia administratora**.
3. Wybierz **Service Tools (Narzędzia usług)**.
4. Dotknij pozycji **Decrease Ghosting** (Ogranicz smugi).
5. Dotknij opcji **Wł.**, a następnie dotknij przycisk **OK**.
6. Aby powrócić do menu strony głównej usług, naciśnij przycisk **Strona główna usług**.

Czyszczenie historii prac

Funkcja Wyczyść historię prac powoduje wykasowanie historii wszystkich ukończonych prac.

Aby wyczyścić historię prac:

1. Na panelu sterowania drukarki naciśnij przycisk **Machine Status (Stan maszyny)**.
2. Dotknij opcji **Narzędzia**, a następnie dotknij opcji **Ustawienia administratora**.
3. Wybierz **Service Tools (Narzędzia usług)**.
4. Dotknij pozycji **Wyczyść historię prac**.
5. Dotknij pozycji **Start**.
6. Dotknij pozycji **Tak, rozpocznij**.

   Drukarka wyświetla komunikat, następnie powraca do ekranu strony głównej usług.

Regulacja ekranu dotykowego

Funkcja regulacji ekranu dotykowego umożliwia skalibrowanie pozycji dotyku na ekranie.

Aby dostosować ekran dotykowy:

1. Na panelu sterowania drukarki naciśnij przycisk **Machine Status (Stan maszyny)**.
2. Dotknij opcji **Narzędzia**, a następnie dotknij opcji **Ustawienia administratora**.
3. Wybierz **Service Tools (Narzędzia usług)**.
4. Dotknij pozycji **Adjust Touchscreen** (Dostosuj ekran dotykowy).
5. Przeczytaj instrukcje, następnie dotknij przycisku **OK**.
6. Dotknij po kolei krzyżyków.

   Uwaga: Aby zwiększyć dokładność regulacji, użyj rysika w celu dotknięcia środka każdego z krzyżyków.

7. Wciśnij przycisk **OK**.
8. Aby powrócić do menu Service Tools (Narzędzia usług), dotknij strzałki **wstecz**. Aby powrócić do menu strony głównej usług, naciśnij przycisk **Strona główna usług**.

Przenoszenie drukarki

OSTRZEŻENIA:

- Do unoszenia drukarki potrzeba co najmniej dwóch osób.
- Aby uniknąć upuszczenia drukarki lub urazu, drukarkę należy zawsze podnosić, pewnie łapiąc za wgłębienia po obu jej stronach. Nigdy nie należy podnosić drukarki, łapiąc jej w innych miejscach.
- Jeśli został zainstalowany opcjonalny podajnik na 550 arkuszy, należy go zdemontować przed przeniesieniem drukarki. Jeśli opcjonalny podajnik na 550 arkuszy nie jest pewnie przymocowany do drukarki, może spaść i spowodować urazy ciała.

Przenosząc drukarkę, postępuj zgodnie z tymi instrukcjami:

1. Każdorazowo wyłączaj drukarkę i odczekaj aż drukarka się wyłączy.
2. Odłącz kabel zasilający znajdujący się z tyłu drukarki.

PRZESTROGA: Jeśli opcjonalne urządzenie pamięci nie jest zainstalowane, zapisane i wstrzymane prace w aktywnej kolejce są usuwane wraz z wyłączeniem drukarki.

OSTRZEŻENIE: Aby uniknąć porażenia prądem elektrycznym, nigdy nie dotykaj wtyczki zasilania mokrymi rękoma. Wyjmując wtyczkę kabla zasilającego, złap za wtyczkę, nie za kabel. Ciągnięcie kabla może spowodować jego uszkodzenie, co może doprowadzić do pożaru lub porażenia prądem elektrycznym.

3. Wyjmij cały papier i inne nośniki z tacy wyjściowej. Jeżeli przedłużenie tacy wyjściowej jest wysunięte, zamknij ją.

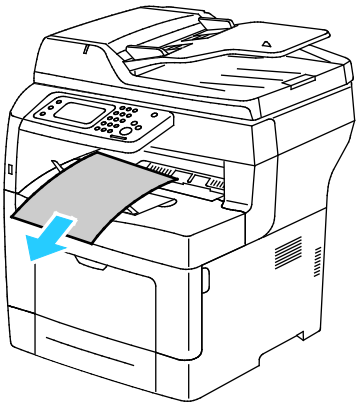

4. Wyjmij papier z tacy papieru.
   Papier należy przechowywać w opakowaniu i z dala od wilgoci i zanieczyszczeń.

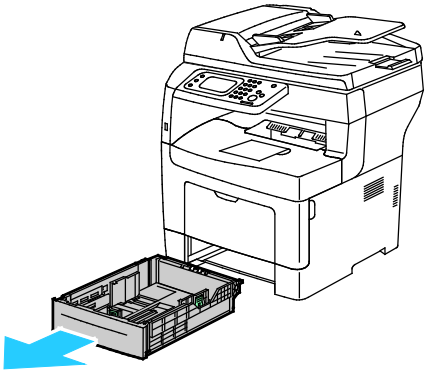

5. Podczas unoszenia drukarki, złap za miejsca jak ukazano na ilustracji.

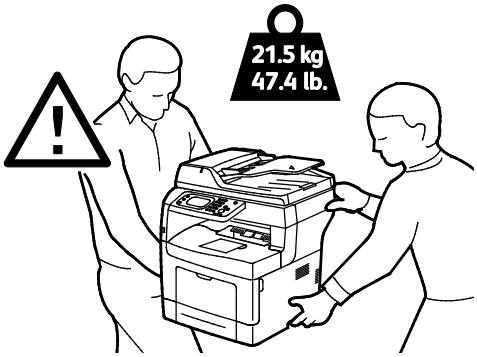

Uwagi:

- Przenosząc drukarkę, należy uważać, aby nie przechylać jej o więcej niż 10 stopni w którymkolwiek kierunku. Przechylenie drukarki bardziej niż o 10 stopni może spowodować wysypanie się toneru.
- W przypadku transportu drukarki na dużą odległość należy wymontować moduły obrazowania i wkłady toneru, aby zapobiec rozsypaniu toneru. Zapakuj drukarkę i jej elementy opcjonalne w oryginalnych materiałach pakunkowych i opakowaniach lub w zestawie do ponownego pakowania Xerox. Aby uzyskać zestaw do ponownego zapakowania i instrukcje, należy skorzystać z witryny www.xerox.com/office/WC3615support.

PRZESTROGA: Niedostateczne ponowne pakowanie drukarki do wysyłki może spowodować uszkodzenia, które nie są objęte gwarancją Xerox®, umową serwisową i gwarancją Total Satisfaction Guarantee (Gwarancja całkowitej satysfakcji). Gwarancja Xerox®, umowa serwisowa i gwarancja Total Satisfaction Guarantee (Gwarancja całkowitej satysfakcji) nie obejmują uszkodzeń drukarki spowodowanych przez nieodpowiednie przenoszenie.

Po przeniesieniu drukarki:

1. Ponownie zainstaluj wszelkie wymontowane części.
2. Podłącz ponownie kable do drukarki, w tym kabel zasilający.
3. Podłącz i włącz drukarkę.

Rozwiązywanie problemów

10

Ten rozdział zawiera:

- Rozwiązywanie problemów ogólnych....146
- Zacięcia papieru....150
- Uzyskiwanie pomocy....174

Rozwiązywanie problemów ogólnych

Ta sekcja zawiera:

- Drukarka nie jest włączana 146
- Drukarka często resetuje się lub wyłącza 147
- Drukarka nie drukuje 147
- Drukowanie trwa zbyt długo 148
- Dokument jest drukowany z nieodpowiedniej tacy 148
- Problemy z automatycznym drukowaniem dwustronnym 148
- Drukarka wytwarza nietypowe dźwięki 149
- Taca papieru nie zamyka się 149
- Wewnątrz drukarki zgromadził się kondensat 149

Ta sekcja obejmuje procedury pomagające użytkownikowi zlokalizowanie i naprawę problemów. Niektóre problemy można rozwiązać poprzez zrestartowanie drukarki.

Drukarka nie jest włączana

Prawdopodobne przyczyny	Rozwiązania
Przełącznik zasilania nie jest włączony.	Włącz przełącznik.
Przewód zasilania jest nieprawidłowo podłączony do gniazdka elektrycznego.	Wyłącz przełącznik zasilania drukarki i włóż pewnie wtyk przewodu zasilania do gniazdka.
Gniazdko elektryczne, do którego podłączono drukarkę nie działa prawidłowo.	• Podłącz inne urządzenie elektryczne do gniazda sieci elektrycznej i sprawdź, czy działa ono poprawnie. • Spróbuj innego gniazdka.
Drukarka jest podłączona do gniazdka elektrycznego, którego napięcie lub częstotliwość nie są zgodne ze specyfikacjami drukarki.	Użyj źródła zasilania o specyfikacjach zgodnych z wymienionymi w części Specyfikacje elektryczne na stronie 184.

PRZESTROGA: Podłącz trzyżyłowy przewód (z bolcem uziemiającym) bezpośrednio do uziemionego gniazdka sieciowego.

Drukarka często resetuje się lub wyłącza

Prawdopodobne przyczyny	Rozwiązania
Przewód zasilania nie jest prawidłowo podłączony do gniazdka elektrycznego.	Wyłącz drukarkę, sprawdź, czy przewód zasilający jest prawidłowo podłączony do drukarki i gniazda sieci elektrycznej, a następnie włącz drukarkę.
Wystąpił błąd systemowy.	Wyłącz drukarkę, następnie włącz ją ponownie. Wydrukuj historię błędów za pomocą funkcji Strony informacyjne Narzędzia ustawień drukarki. Jeżeli błąd nie ustępuje, skontaktuj się z przedstawicielem Xerox.
Drukarka jest podłączona do zasilacza UPS.	Wyłącz drukarkę, następnie podłącz przewód zasilania do odpowiedniego gniazdka.
Drukarka jest podłączona do listwy zasilającej wraz z innymi urządzeniami o dużym zapotrzebowaniu na energię.	Podłącz drukarkę bezpośrednio do gniazdka lub do listwy zasilającej, która nie jest współdzielona z innymi urządzeniami o dużym zapotrzebowaniu na energię.

Drukarka nie drukuje

Prawdopodobne przyczyny	Rozwiązania
W drukarce wystąpił błąd.	Aby usunąć błąd, postępuj zgodnie z poleceniami na ekranie. Jeżeli błąd nie ustępuje, skontaktuj się z przedstawicielem Xerox.
W drukarce nie ma papieru.	Włóż papier do tacy.
Kaseta z tonerem jest pusta.	Wymień pustą kasetę z tonerem.
Wskaźnik błędu miga.	• Aby usunąć błąd, postępuj zgodnie z poleceniami na ekranie. • Jeśli wskaźnik gotowości jest wyłączony, drukarka przestała działać. Wyłącz drukarkę, następnie włącz ją ponownie. Jeżeli błąd nie ustępuje, skontaktuj się z przedstawicielem Xerox.
Oba wskaźniki na panelu sterowania są wyłączone.	Wyłącz drukarkę, sprawdź, czy przewód zasilający jest prawidłowo podłączony do drukarki i gniazda sieci elektrycznej, a następnie włącz drukarkę. Jeżeli błąd nie ustępuje, skontaktuj się z przedstawicielem Xerox.
Drukarka jest zajęta.	• Jeśli wskaźnik gotowości miga, jest to normalne. Problem mogła spowodować poprzednia praca drukowania. Użyj właściwości drukarki w celu usunięcia wszystkich prac drukowania z kolejki drukowania. • Załaduj papier do tacy. • Jeśli wskaźnik gotowości nie miga po wysłaniu pracy drukowania, sprawdź połączenie Ethernet między drukarką a komputerem. • Jeśli wskaźnik gotowości nie miga po wysłaniu pracy drukowania, sprawdź połączenie USB między drukarką a komputerem. Wyłącz drukarkę, następnie włącz ją ponownie.
Przewód drukarki jest odłączony.	• Jeśli wskaźnik gotowości nie miga po wysłaniu pracy drukowania, sprawdź połączenie USB między drukarką a komputerem. • Jeśli wskaźnik gotowości nie miga po wysłaniu pracy drukowania, sprawdź połączenie Ethernet między drukarką a komputerem.

Drukowanie trwa zbyt długo

Prawdopodobne przyczyny	Rozwiązania
Drukarka działa w trybie wolniejszego drukowania (np. w trybie drukowania na papierze błyszczącym lub grubym).	Drukowanie na specjalnych typach papieru jest bardziej czasochłonne. Upewnij się, że typ papieru jest poprawnie ustawiony w sterowniku i na panelu sterowania drukarki. Aby uzyskać szczegółowe informacje, patrz Szybkość drukowania na stronie 185.
Drukarka jest przełączona do trybu oszczędzania energii.	Czekaj. Rozpoczęcie drukowania w trybie oszczędzania energii jest bardziej czasochłonne.
Przyczyną problemu może być sposób instalowania drukarki w sieci.	Ustal, czy bufor wydruku lub komputer udostępniający drukarkę gromadzi wszystkie prace drukowania, a następnie przekazuje je do drukarki. Buforowanie może być przyczyną ograniczenia szybkości drukowania. Aby testować szybkość drukowania, należy wydrukować wybrane strony informacyjne takie jak Office Demo Page. Jeżeli strona nie jest drukowana ze znamionową szybkością, być może wystąpił problem z siecią lub instalacją sieciową drukarki.
Praca jest złożona.	Czekaj. Żadne działanie nie jest konieczne.
Tryb jakości druku w sterowniku jest ustawiony na Ulepszony.	Zmień tryb jakości druku w sterowniku drukarki na Standard.
Jakość drukarki jest ustawiona na Foto, a drukowane są skomplikowane, dwustronne prace.	Zwiększ rozmiar pamięci RAM do 4 GB instalując opcjonalne urządzenie pamięci.

Dokument jest drukowany z nieodpowiedniej tacy

Prawdopodobne przyczyny	Rozwiązania
Wystąpił konflikt tac wybranych w aplikacji i sterowniku drukarki.	1. Sprawdź, którą tacę wybrano w sterowniku drukarki. 2. Wyświetl ustawienia strony lub drukarki w aplikacji używanej do drukowania. 3. Ustaw źródło papieru zgodnie z tacą wybraną w sterowniku drukarki lub skonfiguruj ustawienie Wybór automatyczny dla źródła papieru. Uwaga: Aby sterownik drukarki wybrał tacę, ustaw tacę używaną jako źródło papieru na wartość Automatyczny wybór włączony.

Problemy z automatycznym drukowaniem dwustronnym

Prawdopodobne przyczyny	Rozwiązania
Nieobsługiwany lub nieprawidłowy papier.	Upewnij się, że używasz formatu i gramatury papieru odpowiedniego do drukowania dwustronnego. Kopert i etykiet nie można używać do drukowania dwustronnego. Aby poznać bardziej szczegółowe informacje, patrz rozdział Obsługiwane typy i gramatura papieru dla automatycznego drukowania dwustronnego na stronie 48 oraz Obsługiwane standardowe rozmiary papieru dla automatycznego drukowania dwustronnego na stronie 49.
Nieprawidłowe ustawienie.	W części Właściwości sterownika drukarki na karcie Papier/Wyjście wybierz pozycję **Drukowanie dwustronne**.

Drukarka wytwarza nietypowe dźwięki

Prawdopodobne przyczyny	Rozwiązania
Wewnątrz drukarki znajduje się przeszkoda lub zanieczyszczenie.	Wyłącz drukarkę i usuń przeszkodę lub zanieczyszczenie. Jeżeli nie można jej usunąć, skontaktuj się z przedstawicielem Xerox.
Wkład bębna Smart Kit nie jest prawidłowo osadzony.	Wyjmij i osadź ponownie wkład bębna Smart Kit.

Taca papieru nie zamyka się

Prawdopodobne przyczyny	Rozwiązania
Nie można całkowicie zamknąć tacy papieru.	• Płytka podnośnika tacy papieru nie jest zablokowana w dolnym położeniu. Dociśnij stos papieru z tyłu tacy, aby podnośnik tacy się zablokował. • Tacę blokują zanieczyszczenia lub jakiś przedmiot.

Wewnątrz drukarki zgromadził się kondensat

Gdy poziom wilgotności przekracza 85 % lub gdy zimna drukarka zostanie umieszczona w ciepłym pomieszczeniu, wewnątrz drukarki może dojść do kondensacji wilgoci. W drukarce może zgromadzić się kondensat po szybkim ogrzaniu zimnego pomieszczenia, w którym umieszczono urządzenie.

Prawdopodobne przyczyny	Rozwiązania
Drukarka znajdowała się w zimnym pomieszczeniu.	• Pozostawić drukarkę na kilka godzin w celu aklimatyzacji. • Pozostawić drukarkę na kilka godzin w temperaturze pokojowej.
Wilgotność względna w pomieszczeniu jest zbyt duża.	• Zmniejszyć wilgotność w pomieszczeniu. • Przenieść drukarkę do miejsca, w którym temperatura i wilgotność względna odpowiadają specyfikacji roboczej.

Zacięcia papieru

Ta sekcja zawiera:

- Lokalizowanie zacięć papieru 150
- Minimalizacja liczby zacięć papieru 150
- Usuwanie zacięć papieru 152
- Rozwiązywanie problemów z zacięciami papieru 163
- Problemy z jakością druku 165
- Problemy z kopiowaniem i skanowaniem 170
- Problemy z faksem 171

Lokalizowanie zacięć papieru

OSTRZEŻENIE: Nigdy nie dotykaj obszaru z etykietą na rolce grzewczej w urządzeniu utrwalającym, ani miejsc w pobliżu. Może dojść do poparzenia. Jeśli rolki grzewczej jest zawinięty arkusz papieru, nie próbuj go natychmiast usuwać. Natychmiast wyłącz drukarkę i poczekaj 40 minut na ostygnięcie urządzenia utrwalającego. Spróbuj usunąć zacięcie, gdy drukarka ostygnie. Jeżeli błąd nie ustępuje, skontaktuj się z przedstawicielem Xerox.

PRZESTROGA: Nie usuwaj zacięć za pomocą narzędzi lub przyrządów. Mogłoby to trwale uszkodzić drukarkę.

Poniższa ilustracja prezentuje miejsca występowania zacięć papieru na ścieżce papieru:

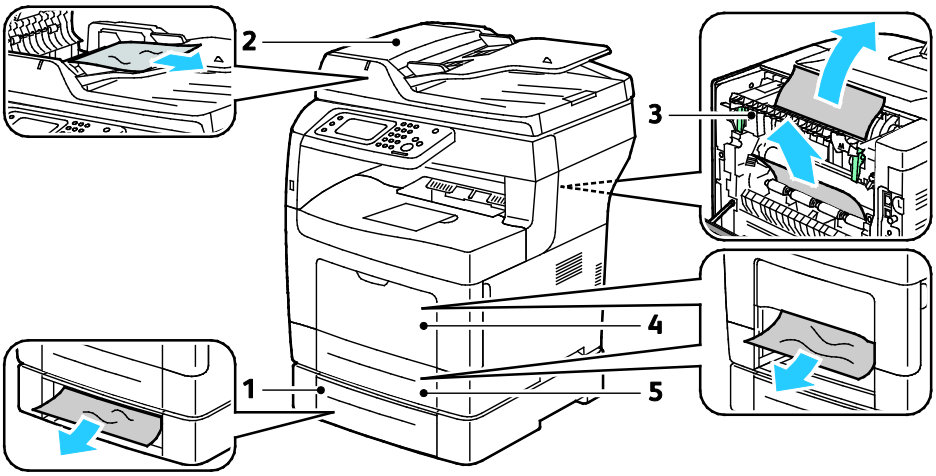

1. Taca 2
2. Dwustronny automatyczny podajnik dokumentów
3. Urządzenie utrwalające
4. Taca boczna
5. Taca 1

Minimalizacja liczby zacięć papieru

Drukarka została tak zaprojektowana, aby liczba zacięć przy korzystaniu z obsługiwanego papieru Xerox była minimalna. Inne typy papieru mogą być przyczyną zacięć. Jeśli obsługiwany papier zacina się często w jednym obszarze, należy oczyścić ten obszar ścieżki papieru.

Przyczyny zacięć papieru mogą być następujące:

- Wybór nieprawidłowego typu papieru w sterowniku drukarki.
- Korzystanie z uszkodzonego papieru.
- Korzystanie z nieobsługiwanego papieru.
- Nieprawidłowe ładowanie papieru.
- Przepełnienie tacy.
- Nieprawidłowa regulacja prowadnic papieru.

Większość zacięć można uniknąć, stosując proste zasady:

- Należy używać wyłącznie obsługiwanego papieru. Aby uzyskać szczegółowe informacje, zobacz Obsługiwany papier na stronie 46.
- Należy postępować zgodnie z odpowiednimi metodami obsługi i ładowania papieru.
- Należy zawsze korzystać z czystego, nieuszkodzonego papieru.
- Należy unikać pomarszczonego, podartego, wilgotnego, zagiętego lub pogiętego papieru.
- Aby rozdzielić arkusze przed umieszczeniem na tacy, rozwachluj papier.
- Należy zwracać uwagę na linię napełnienia tacy. Nie wolno przepełniać tacy.
- Należy dostosować prowadnice papieru na wszystkich tacach po włożeniu papieru. Nieprawidłowo wyregulowana prowadnica może być przyczyną pogorszenia jakości druku, nieprawidłowego podawania, ukośnych wydruków i uszkodzenia drukarki.
- Po załadowaniu tac należy wybrać odpowiedni typ i rozmiar papieru na panelu sterowania.
- Podczas drukowania należy wybrać odpowiedni typ i rozmiar papieru w sterowniku drukarki.
- Papier należy przechowywać w suchym miejscu.
- Należy korzystać z papieru i folii Xerox przeznaczonych dla danej drukarki.

Należy unikać następujących nośników i okoliczności:

- Powlekany poliestrem papier przeznaczony do drukarek atramentowych.
- Papier pogięty, pomarszczony lub nadmiernie pozwijany.
- Równoczesne ładowanie na tacę papieru różnego typu, o różnym rozmiarze i gramaturze.
- Przepełnienie tac.
- Zezwolenie na przepełnienie tacy wyjściowej.

W celu zapoznania się ze szczegółową listą obsługiwanego papieru przejdź do www.xerox.com/paper.

Usuwanie zacięć papieru

Ta sekcja zawiera:

- Usuwanie zacięć papieru z dwustronnego automatycznego podajnika dokumentów 153
- Usuwanie zacięć papieru z tacy bocznej 154
- Usuwanie zacięć papieru z obszaru tacy 1 156
- Usuwanie zacięć papieru z obszaru tacy 2 158
- Usuwanie zacięć papieru z obszaru urządzenia utrwalającego 160

Usuwanie zacięć papieru z dwustronnego automatycznego podajnika dokumentów

1. Usuń pozostały papier z automatycznego dwustronnego podajnika papieru.
2. Otwórz pokrywę górną automatycznego dwustronnego podajnika dokumentów.

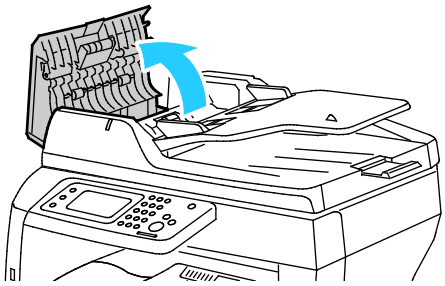

3. Jeśli papier jest zacięty w wyjściu automatycznego dwustronnego podajnika dokumentów, wyciągnij go tak jak to widoczne na ilustracji.

4. Aby zresetować przełącznik blokady i usunąć komunikat o zacięciu papieru, otwórz i zamknij tylne drzwi.

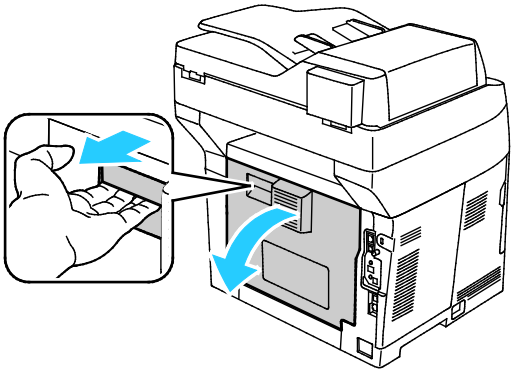

5. Włóż dokument z powrotem do automatycznego dwustronnego podajnika dokumentów, następnie dosuń prowadnice do papieru.

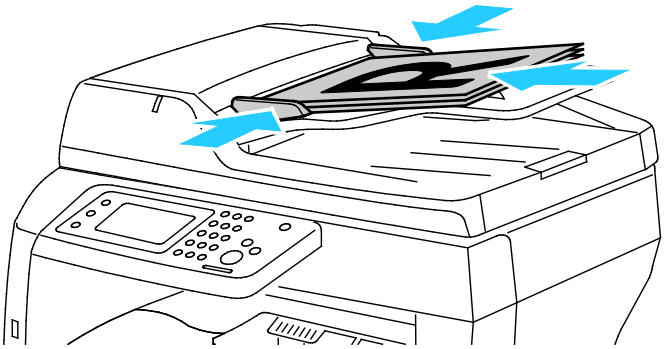

Usuwanie zacięć papieru z tacy bocznej

Aby usunąć błąd wyświetlany na panelu sterowania, należy wyjąć cały papier ze ścieżki papieru.

1. Wyjmij cały papier z tacy bocznej.

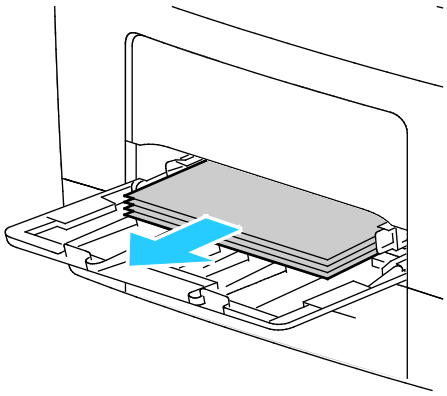

2. Chwyć obie krawędzie tacy bocznej, następnie wyciągnij ją z drukarki.

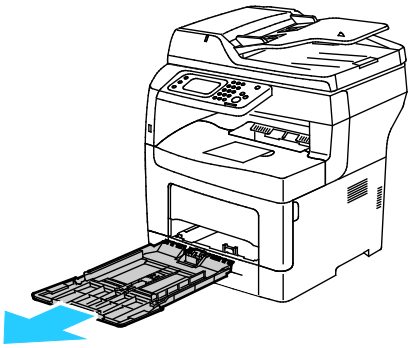

3. Wyciągnij tacę do momentu zatrzymania.

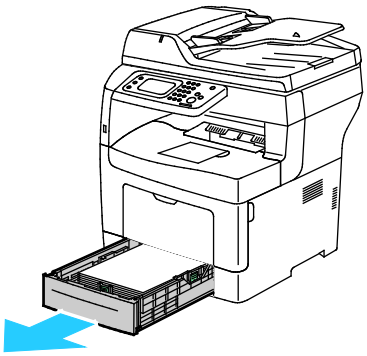

4. Aby wyjąć tacę, podnieść lekko jej przednią część, a następnie wyciągnij tacę z drukarki.

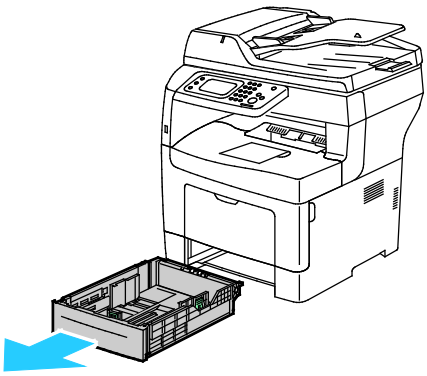

5. Wyjmij zacięty papier.

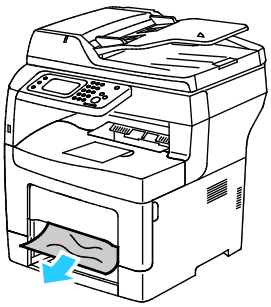

6. Aby zresetować przełącznik blokady i usunąć komunikat o zacięciu papieru, otwórz i zamknij tylne drzwi.

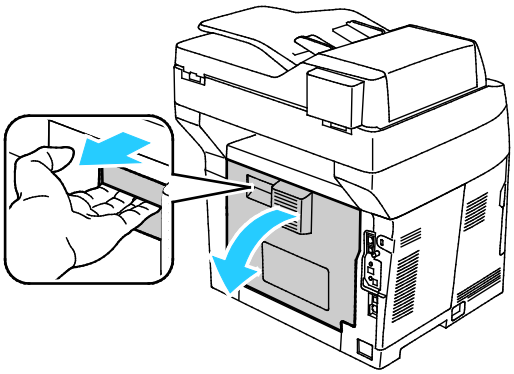

7. Włóż tacę 1 do drukarki, a następnie wsuń ją do samego końca.

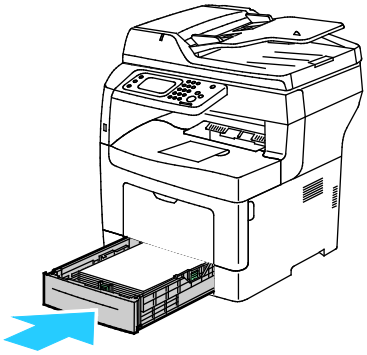

Uwaga: Jeżeli taca jest wydłużona do papieru formatu Legal, taca wystaje, gdy jest włożona do drukarki.

8. Włóż tacę boczną z powrotem do drukarki. Wsuń tacę do oporu.

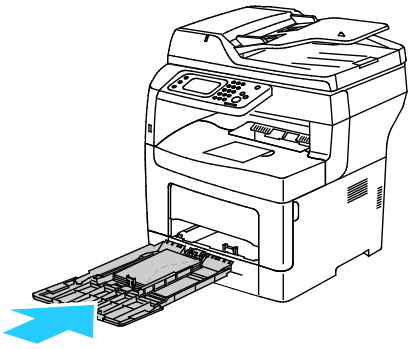

9. Jeżeli na panelu sterowania pojawi się monit, sprawdź rozmiar i typ papieru na ekranie.
   a. Dotknij opcji **Rozmiar**, a następnie dotknij opcji standardowego formatu papieru.
   b. Dotknij opcji **Typ**, następnie wybierz opcję typu papieru.
10. Wciśnij przycisk **OK**.

Usuwanie zacięć papieru z obszaru tacy 1

Aby usunąć błąd wyświetlany na panelu sterowania, należy wyjąć cały papier ze ścieżki papieru.

1. Wyciągnij tacę do momentu zatrzymania.

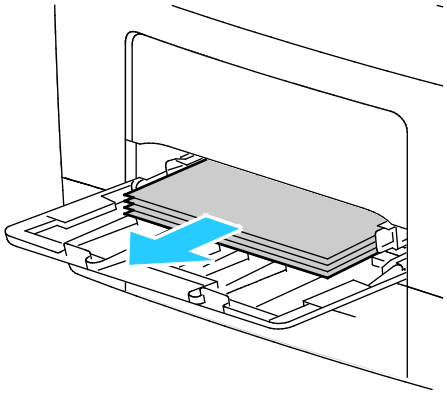

2. Chwyć obie krawędzie tacy bocznej, następnie wyciągnij ją z drukarki.

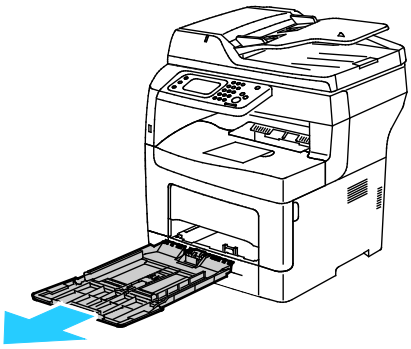

3. Wyciągnij tacę do momentu zatrzymania.

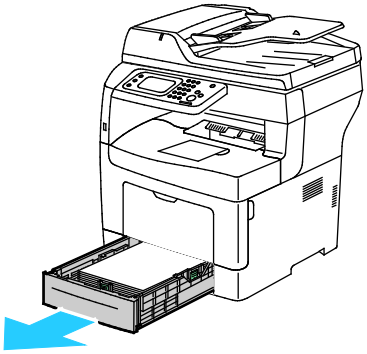

4. Aby wyjąć tacę, podnieść lekko jej przednią część, a następnie wyciągnij tacę z drukarki.

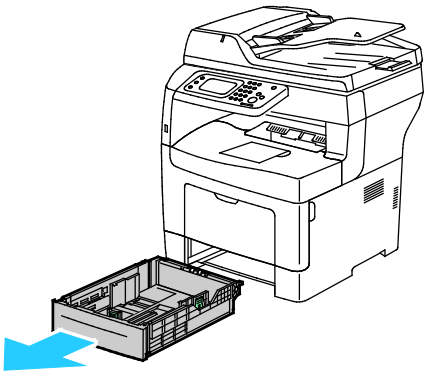

5. Wyjmij zacięty papier.

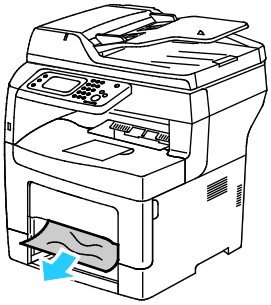

6. Aby zresetować przełącznik blokady i usunąć komunikat o zacięciu papieru, otwórz i zamknij tylne drzwi.

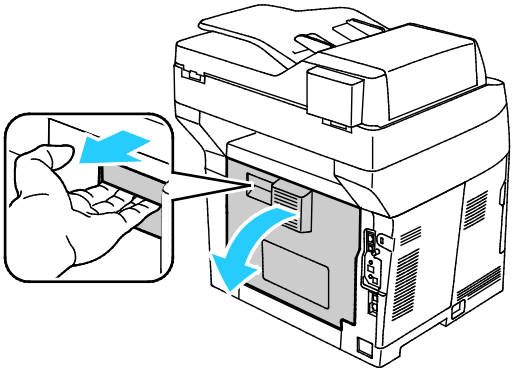

7. Włóż tacę 1 do drukarki, a następnie wsuń ją do samego końca.

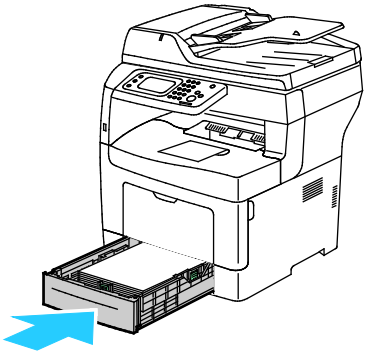

Uwaga: Jeżeli taca jest wydłużona do papieru formatu Legal, taca wystaje, gdy jest włożona do drukarki.

8. Włóż tacę boczną z powrotem do drukarki. Wsuń tacę do oporu.

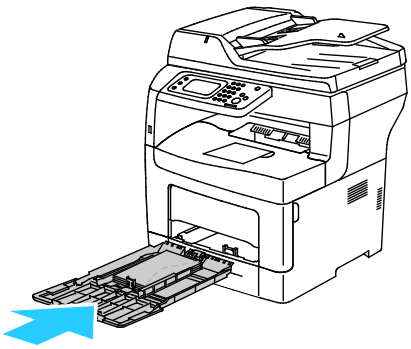

9. Jeżeli na panelu sterowania pojawi się monit, sprawdź rozmiar i typ papieru na ekranie.
   a. Dotknij opcji **Rozmiar**, a następnie dotknij opcji standardowego formatu papieru.
   b. Dotknij opcji **Typ**, następnie wybierz opcję typu papieru.
   c. Wciśnij przycisk **OK**.

Usuwanie zacięć papieru z obszaru tacy 2

Aby usunąć błąd wyświetlany na panelu sterowania, należy wyjąć cały papier ze ścieżki papieru.

1. Wyciągnij tacę 2 do oporu.

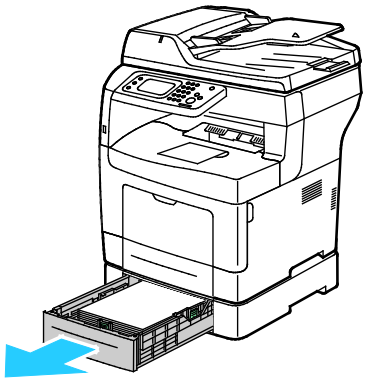

2. Aby wyjąć tacę, podnieść lekko jej przednią część, a następnie wyciągnij tacę z drukarki.

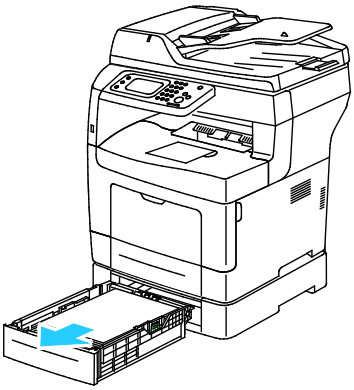

3. Usuń zacięty papier znajdujący się z przodu drukarki.

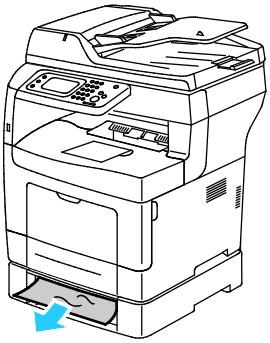

4. Z tyłu drukarki otwórz drzwi tacy 2, następnie wyjmij zacięty papier od tyłu drukarki.

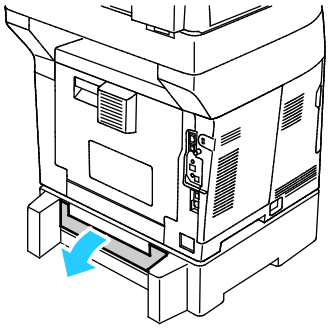

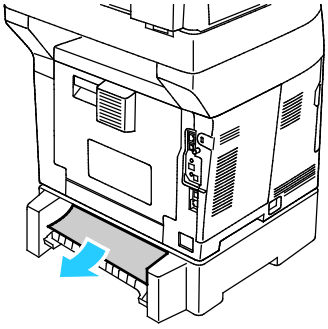

5. Aby zresetować przełącznik blokady i usunąć komunikat o zacięciu papieru, otwórz i zamknij tylne drzwi.

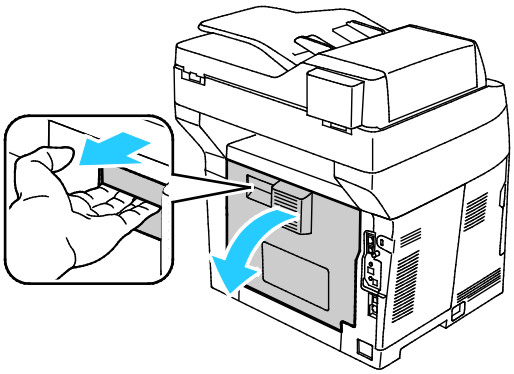

6. Włóż tacę 2 do drukarki, a następnie wsuń ją do samego końca.

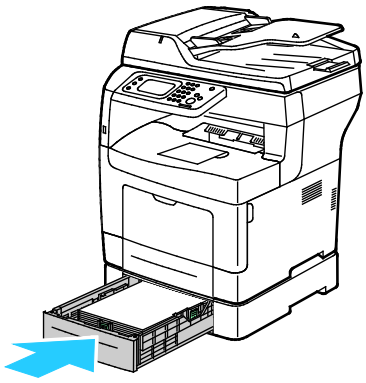

Uwaga: Jeżeli taca jest wydłużona do papieru formatu Legal, taca wystaje, gdy jest włożona do drukarki.

7. Jeżeli na panelu sterowania pojawi się monit, sprawdź rozmiar i typ papieru na ekranie.
   a. Dotknij opcji **Rozmiar**, a następnie dotknij opcji standardowego formatu papieru.
   b. Dotknij opcji **Typ**, następnie wybierz opcję typu papieru.
   c. Wciśnij przycisk **OK**.

Usuwanie zacięć papieru z obszaru urządzenia utrwalającego

Aby usunąć błąd wyświetlany na panelu sterowania, należy wyjąć cały papier ze ścieżki papieru.

1. Aby otworzyć tylne drzwi, pociągnij za dźwignię zwalniającą i opuść pokrywę.

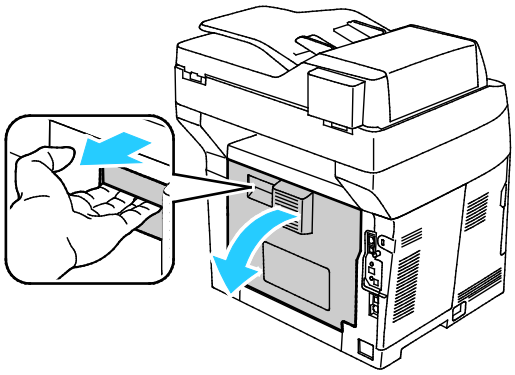

2. Jeżeli zacięcie papieru wystąpiło w obszarze urządzenia utrwalającego, podnieś obie zielone dźwignie, aby otworzyć urządzenie utrwalające.

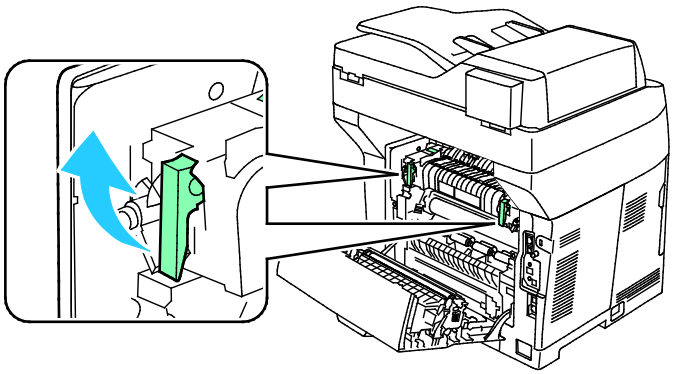

3. Aby otworzyć prowadnicę papieru, podnieś zielony uchwyt.

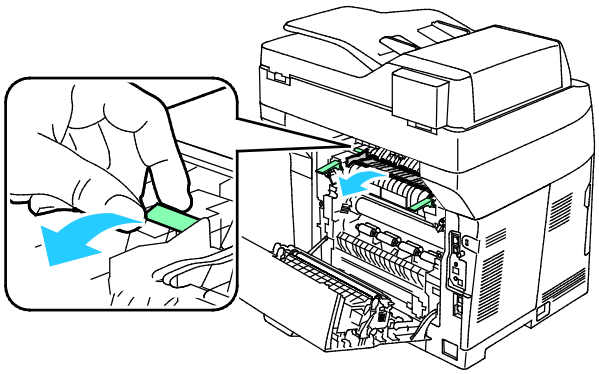

4. Usuń zacięty papier znajdujący się z tyłu drukarki.

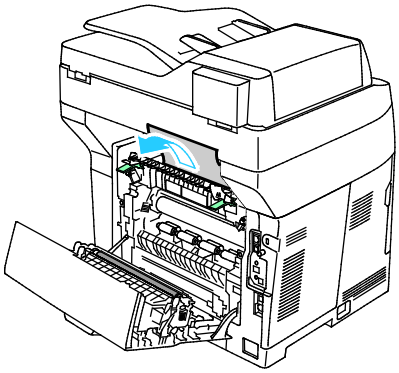

5. Zamknij prowadnicę papieru na urządzeniu utrwalającym.

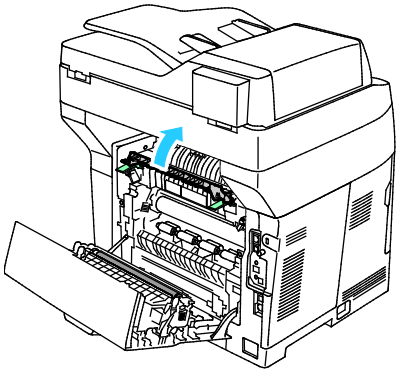

6. Opuść dźwignie do pierwotnego położenia.

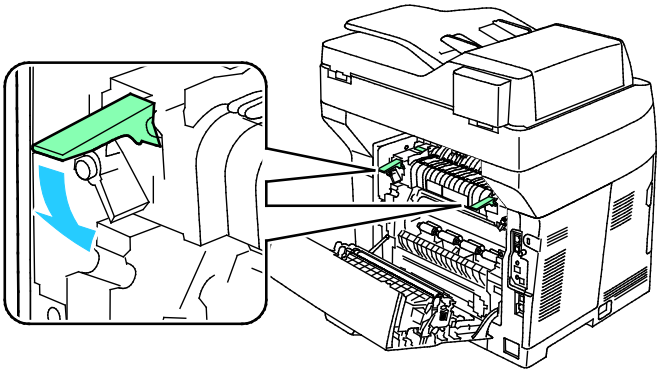

7. Usuń zacięty papier znajdujący się z tyłu drukarki.

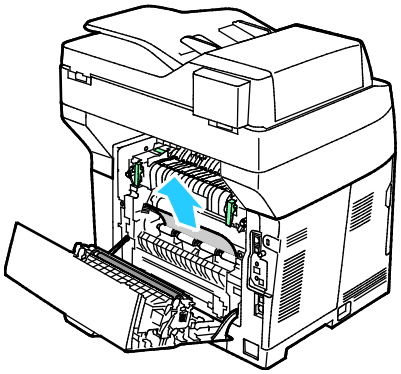

8. Zamknij tylne drzwi.

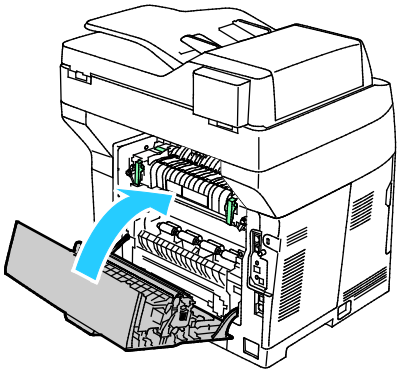

Rozwiązywanie problemów z zacięciami papieru

Ta sekcja zawiera:

- Pobieranie wielu arkuszy na raz 163
- Błędne podawanie papieru 163
- Nieprawidłowe podawanie etykiet i kopert 164
- Komunikat o zacięciu papieru jest cały czas wyświetlany 164
- Zacięcia w trakcie automatycznego drukowania dwustronnego 164

Pobieranie wielu arkuszy na raz

Prawdopodobne przyczyny	Rozwiązania
Taca papieru jest za bardzo zapełniona.	Wyjmij część papieru. Nie ładuj papieru poza linię zapełniania.
Krawędzie papieru nie są wyrównane.	Usuń papier, wyrównaj krawędzie, a następnie ponownie go załaduj.
Papier jest zawilgocony.	Usuń papier z tacy i zastąp go nowym, suchym papierem.
Za dużo ładunków elektrostatycznych.	Spróbuj użyć nowej ryzy papieru.
Korzystanie z nieobsługiwanego papieru.	Używaj tylko papieru zatwierdzonego przez Xerox®. Aby uzyskać szczegółowe informacje, zobacz Obsługiwany papier na stronie 46.
Wilgotność zbyt duża dla papieru powlekanego.	Podawaj papier po jednym arkuszu.

Błędne podawanie papieru

Prawdopodobne przyczyny	Rozwiązania
Papier nie jest poprawnie umieszczony na tacy.	• Usuń błędnie podany papier i ponownie umieść go poprawnie na tacy. • Dopasuj prowadnice papieru znajdujące się na tacy do rozmiaru papieru.
Taca papieru jest za bardzo zapełniona.	Wyjmij część papieru. Nie ładuj papieru poza linię zapełniania.
Prowadnice papieru nie są poprawnie dopasowane do rozmiaru papieru.	Dopasuj prowadnice papieru znajdujące się na tacy do rozmiaru papieru.
Taca zawiera odkształcony lub pognieciony papier.	Usuń papier, rozprostuj go i załaduj ponownie. Jeżeli jest on nadal błędnie podawany, nie używaj tego papieru.
Papier jest zawilgocony.	Usuń wilgotny papier i zastąp go nowym, suchym papierem.
Używanie papieru nieprawidłowego formatu, gramatury lub typu.	Używaj tylko papieru zatwierdzonego przez Xerox. Aby uzyskać szczegółowe informacje, zobacz Obsługiwany papier na stronie 46.

Nieprawidłowe podawanie etykiet i kopert

Prawdopodobne przyczyny	Rozwiązania
Na tacy umieszczono arkusz etykiet w złą stronę.	• Załaduj arkusze etykiet zgodnie z instrukcjami producenta. • Załaduj etykiety do tacy, stroną do zadrukowania w górę. Aby uzyskać szczegółowe informacje, zobacz Ładowanie etykiet do tac 1-4 na stronie 56 lub Ładowanie etykiet do tacy bocznej na stronie 64.
Brakuje etykiet, arkusze są pogniecione lub etykiety są odklejone.	Nie wolno używać arkuszy pogniecionych, w których brakuje etykiet albo są odklejone.
Koperty są nieprawidłowo załadowane.	Załaduj koperty tylko do tacy bocznej. Szczegółowe informacje znajdują się w rozdziale Ładowanie kopert do tacy bocznej na stronie 64.
Koperty się marszczą.	• Wysoka temperatura i ciśnienie procesu drukowania laserowego może powodować marszczenie. • Należy używać kopert przeznaczonych do tego typu druku. Aby uzyskać szczegółowe informacje, zobacz Wskazówki odnośnie drukowania kopert na stronie 63.

Komunikat o zacięciu papieru jest cały czas wyświetlany

Prawdopodobne przyczyny	Rozwiązania
W drukarce pozostawiono część zaciętego papieru.	Sprawdź ponownie ścieżkę nośnika i upewnij się, że zacięty papier został usunięty w całości.
Otwarte drzwiczki drukarki.	Sprawdź drzwiczki drukarki i zamknij je, jeśli są otwarte.
Przełącznik blokady tylnych drzwi nie jest zresetowany.	Aby zresetować przełącznik blokady i usunąć komunikat o zacięciu papieru, otwórz i zamknij tylne drzwi.

Uwaga: Sprawdź, czy w ścieżce papieru występują (i usuń) kawałki arkuszy.

Zacięcia w trakcie automatycznego drukowania dwustronnego

Prawdopodobne przyczyny	Rozwiązania
Używanie papieru nieprawidłowego formatu, gramatury lub typu.	Używaj papieru odpowiedniego rozmiaru, grubości i typu. Aby uzyskać szczegółowe informacje, zobacz Obsługiwane rozmiary dla automatycznego drukowania dwustronnego na stronie 49.
Papier jest umieszczony na nieodpowiedniej tacy.	Należy umieścić papier na odpowiedniej tacy. Aby uzyskać szczegółowe informacje, zobacz Obsługiwany papier na stronie 46.
Papier różnego typu jest umieszczony na tacy.	Umieść na tacy papier określonego typu i rozmiaru.

Problemy z jakością druku

Ta sekcja zawiera:

- Kontrolowanie jakości druku 165
- Rozwiązywanie problemów z jakością druku 166

Drukarka jest przeznaczona do tworzenia wysokiej jakości wydruków. Jeżeli występują problemy z jakością druku, należy użyć informacji zamieszczonych w tej sekcji do rozwiązania problemu. Aby uzyskać więcej informacji, skorzystaj z witryny www.xerox.com/office/WC3615support.

PRZESTROGA: Gwarancja Xerox, umowa serwisowa lub Total Satisfaction Guarantee (Gwarancja całkowitej satysfakcji) Xerox nie obejmują uszkodzeń spowodowanych przez użycie nieobsługiwanego papieru lub nośników specjalnych. Total Satisfaction Guarantee (Gwarancja całkowitej satysfakcji) Xerox jest dostępna na terenie Stanów Zjednoczonych i Kanady. Zakres może różnić się poza tymi obszarami. Aby uzyskać szczegółowe informacje, skontaktuj się z lokalnym przedstawicielem.

Uwaga: W celu zapewnienia stałej jakości druku, wkłady toneru i zespoły obrazujące wielu modeli sprzętu są zaprojektowane tak, aby przestały działać we wcześniej określonym momencie.

Kontrolowanie jakości druku

Różne czynniki wpływają na jakość druku. Aby zapewnić stałą i optymalną jakość druku, należy korzystać z papieru przeznaczonego dla danej drukarki oraz prawidłowo ustawić typ papieru. Postępuj zgodnie ze wskazówkami zawartymi w tej sekcji, aby zapewnić najlepszą jakość druku.

Na jakość druku ma wpływ temperatura i wilgotność. Zakres pozwalający uzyskać optymalną jakość druku: 15–28°C (59–82°F) i 20–70 % wilgotności względnej.

Papier i nośniki

Drukarka jest przeznaczona do użytku z różnymi typami papieru oraz innych nośników. Postępuj zgodnie ze wskazówkami zawartymi w tej sekcji, aby zapewnić najlepszą jakość druku i uniknąć zacięć:

- Używaj tylko papieru zatwierdzonego przez Xerox. Aby uzyskać szczegółowe informacje, zobacz Obsługiwany papier na stronie 46.
- Zawsze korzystaj z czystego, nieuszkodzonego papieru.

PRZESTROGA: Niektóre rodzaje papieru i inne nośniki mogą powodować niską jakość wydruku, zwiększoną częstotliwość zacięć papieru lub uszkodzenie drukarki. Nie należy używać następujących materiałów:

- Gruby lub porowaty papier
- Papier do drukarek atramentowych
- Papier błyszczący lub powlekany, nieprzeznaczony do drukarek laserowych
- Papier, który został skserowany
- Papier, który został złożony lub jest pomarszczony
- Papier z wycięciami lub perforacjami
- Papier ze zszywkami
- Koperty z okienkami, metalowymi klamrami, bocznymi szwami lub klejem z paskami zabezpieczającymi
- Koperty ochronne
- Nośniki plastikowe

- Należy upewnić się, że typ papieru wybrany w sterowniku drukarki jest zgodny z typem papieru używanego do drukowania.
- Jeżeli papier o tym samym rozmiarze jest umieszczony na kilku tacach, należy upewnić się, że wybrano odpowiednią tacę w sterowniku drukarki.
- Należy prawidłowo przechowywać papier oraz inne nośniki, aby zapewnić optymalną jakość druku. Aby uzyskać szczegółowe informacje, zobacz Wskazówki dotyczące przechowywania papieru na stronie 47.

Rozwiązywanie problemów z jakością druku

Gdy jakość druku jest niska, wybierz najbardziej podobny objaw z poniższej tabeli i zapoznaj się z rozwiązaniem w celu usunięcia problemu. Można również wydrukować stronę demonstracyjną, aby precyzyjniej określić problem związany z jakością druku.

Jeśli jakość druku nie ulegnie poprawie po wykonaniu zaleconego działania, należy się skontaktować z przedstawicielem Xerox.

Uwaga: W celu zachowania jakości druku kaseta z tonerem została zaprojektowana tak, aby urządzenie mogło wyświetlać komunikat ostrzegawczy o niskim poziomie toneru. Gdy toner w kasecie osiągnie ten poziom, zostaje wyświetlony komunikat ostrzegawczy. Gdy kaseta z tonerem będzie pusta, zostanie wyświetlony inny komunikat informujący o konieczności wymiany kasety. Drukarka zatrzymuje drukowanie aż do zainstalowania nowej kasety z tonerem.

Objaw	Rozwiązania
Wydruk jest zbyt jasny. 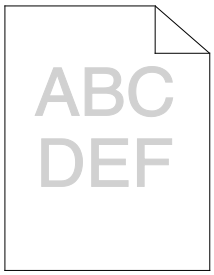 	• Aby sprawdzić poziom toneru, zobacz informacje na panelu sterowania, użyj sterownika druku lub oprogramowania CentreWare Internet Services. Jeśli kaseta z tonerem jest niemal pusta, wymień ją. • Sprawdź, czy kaseta z tonerem jest przeznaczona do posiadanej drukarki. Wymień ją, jeżeli to konieczne. W celu uzyskania najlepszych rezultatów należy używać oryginalnych kaset z tonerem Xerox. • Wymień papier na papier zalecanego rozmiaru i typu oraz potwierdź, że ustawienia drukarki i sterownika drukarki są prawidłowe. • Sprawdź, czy papier jest suchy i czy jest używany obsługiwany papier. Jeżeli nie, zmień papier. • Zmień ustawienia typu papieru w sterowniku drukarki. W obszarze Preferencje drukowania sterownika druku, na karcie Papier/Wyjście zmień ustawienie Typ papieru. • Zwiększ zaczernienie Aby uzyskać więcej informacji, zobacz Regulowanie gęstości na stronie 136. • Jeśli drukarka znajduje się na dużej wysokości nad poziomem morza, dostosuj ustawienie wysokości drukarki. Aby uzyskać więcej informacji, zobacz Dostosowywanie do wysokości nad poziomem morza na stronie 140.

Objaw	Rozwiązania
Rozmazania toneru lub wydruk można zetrzeć. Na tylnej stronie wydruku widoczne są plamy. 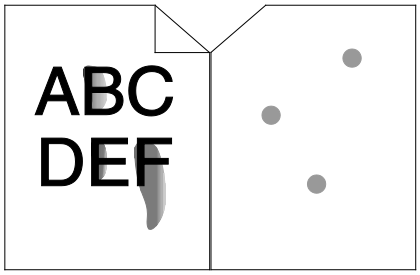	• Zmień ustawienia typu papieru w sterowniku drukarki. Na przykład, zmień Zwykły na Karton o małej gramaturze. W obszarze Preferencje drukowania sterownika druku, na karcie Papier/Wyjście zmień ustawienie Typ papieru. • Sprawdź, czy papier jest odpowiedniego rozmiaru, typu i gramatury. Jeżeli nie, zmień ustawienia papieru. • Dostosuj ustawienia urządzenia utrwalającego. Aby uzyskać więcej informacji, zobacz Regulowanie urządzenia utrwalającego na stronie 136. • Należy sprawdzić, czy drukarka jest podłączona do gniazdka, które może dostarczyć prąd o odpowiednim napięciu i mocy. Jeśli to konieczne, należy przejrzeć specyfikację elektryczną z elektrykiem. Szczegółowe informacje znajdują się w rozdziale Specyfikacje elektryczne na stronie 184.
Losowe plamy na wydruku lub obraz jest niewyraźny. 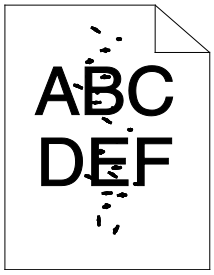	• Sprawdź, czy kaseta z tonerem jest zainstalowana prawidłowo. • Jeśli użyto nieoryginalnej kasety z tonerem, zainstaluj oryginalną kasetę z tonerem Xerox. • Użyj ustawienia typu papieru Porowaty lub spróbuj użyć papieru o gładszej powierzchni. • Upewnij się, że wilgotność w pomieszczeniu mieści się w granicach określonych w specyfikacji. Aby uzyskać szczegółowe informacje, patrz Wilgotność względna na stronie 183.
Wydruk jest pusty. 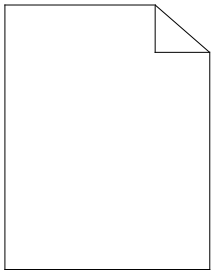	• Wyłącz drukarkę, następnie włącz ją ponownie. • Jeżeli błąd nie ustępuje, skontaktuj się z przedstawicielem Xerox.
Na wydruku są widoczne pasma. 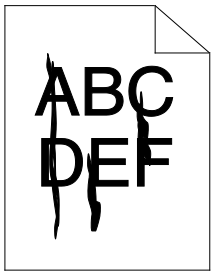	• Wymień wkład bębna Smart Kit. • Skontaktuj się z przedstawicielem Xerox.

Objaw	Rozwiązania
Wydruk jest cętkowany.	• Sprawdź, czy papier jest odpowiedniego rozmiaru, typu i gramatury. Jeżeli nie, zmień ustawienia papieru. • Upewnij się, że wilgotność w pomieszczeniu mieści się w granicach określonych w specyfikacji. Aby uzyskać szczegółowe informacje, patrz Wilgotność względna na stronie 183. • Wprowadź niższą wartość ustawienia Dostosuj moduł transferowy dla danego typu papieru. Aby uzyskać więcej informacji, zobacz Regulowanie modułu transferowego na stronie 135. • Wprowadź wyższą wartość ustawienia Dostosuj moduł transferowy dla danego typu papieru. Aby uzyskać więcej informacji, zobacz Regulowanie modułu transferowego na stronie 135.
Na wydruku są widoczne smugi.	• Sprawdź, czy papier jest odpowiedniego rozmiaru, typu i gramatury. Jeżeli nie, zmień ustawienia papieru. • Zmień ustawienia typu papieru w sterowniku drukarki. W obszarze Preferencje drukowania sterownika druku, na karcie Papier/Wyjście zmień ustawienie Typ papieru. • Wymień wkład bębna Smart Kit. • Dostosuj ustawienia urządzenia utrwalającego. Aby uzyskać więcej informacji, zobacz Regulowanie urządzenia utrwalającego na stronie 136. • Włącz kontrolę smug. Aby uzyskać szczegółowe informacje, patrz Włączanie kontroli smug na stronie 140.
Wydruk jest przybrudzony.	Wyczyść wywoływacz. Aby uzyskać więcej informacji, zobacz Czyszczenie wywoływacza na stronie 137.
Na wydruku są widoczne spiralne znaki.	• Aby sprawdzić poziom toneru, zobacz informacje na panelu sterowania, użyj sterownika druku lub oprogramowania CentreWare Internet Services. Jeśli kaseta z tonerem jest niemal pusta, wymień ją. • Sprawdź, czy kaseta z tonerem jest przeznaczona do posiadanej drukarki. Wymień ją, jeżeli to konieczne. W celu uzyskania najlepszych rezultatów należy używać oryginalnych kaset z tonerem Xerox. • Wyczyść wywoływacz. Aby uzyskać więcej informacji, zobacz Czyszczenie wywoływacza na stronie 137.
Wydruk jest pomarszczony lub poplamiony.	• Sprawdź, czy papier jest odpowiedniego rozmiaru, typu i gramatury, oraz czy jest prawidłowo załadowany. Jeżeli nie, zmień papier. • Spróbuj użyć nowej ryzy papieru. • Zmień ustawienia typu papieru w sterowniku drukarki. W obszarze Preferencje drukowania sterownika druku, na karcie Papier/Wyjście zmień ustawienie Typ papieru.

Objaw	Rozwiązania
Zadrukowane koperty są pomarszczone lub pozginane.	Sprawdź, czy zgięcie przebiega w odległości do 30 mm od krawędzi koperty. • Jeśli tak, koperty są drukowane prawidłowo. Drukarka nie jest wadliwa. • Jeżeli nie, wykonaj następujące czynności: Upewnij się, że koperty są załadowane prawidłowo do tacy bocznej. Szczegółowe informacje znajdują się w rozdziale Ładowanie kopert do tacy bocznej na stronie 64. Postępuj zgodnie z wytycznymi, aby drukować na kopertach. Aby uzyskać szczegółowe informacje, zobacz Wskazówki odnośnie drukowania kopert na stronie 63. Jeśli problem nie ustąpi, należy użyć koperty o innym rozmiarze.
Górny margines jest nieprawidłowy. 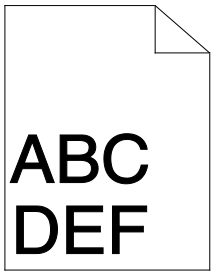 	• Upewnij się, że papier jest prawidłowo załadowany. • Upewnij się, że marginesy są prawidłowo ustawione w używanej aplikacji.
Zadrukowana powierzchnia papieru jest nierówna. 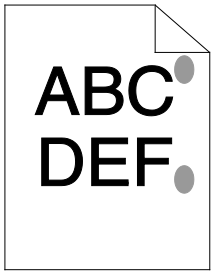 	1. Wydrukuj jednorodny obraz na całej powierzchni jednego arkusza papieru. 2. Załaduj wydrukowany arkusz do tacy zadrukowaną stroną w dół. 3. Wydrukuj pięć pustych stron, aby usunąć zabrudzenia z rolek urządzenia utrwalającego.
Zadrukowane obszary zawierają białe plamy.	Wprowadź niższą wartość ustawienia Dostosuj moduł transferowy dla danego typu papieru. Aby uzyskać więcej informacji, zobacz Regulowanie modułu transferowego na stronie 135.
Na krawędziach wydruku widoczne są smugi toneru.	Włącz funkcję Zmniejsz pamięć elektrostatyczną. Aby uzyskać szczegółowe informacje, przejdź do części Zmniejszanie pamięci elektrostatycznej na stronie 140.

Problemy z kopiowaniem i skanowaniem

Jeżeli jakość kopii lub skanu jest niska, skorzystaj z następującej tabeli.

Objawy	Rozwiązania
Linie lub smugi występujące tylko na kopiach wykonanych z podajnika dokumentów.	Na szybie dokumentów są zanieczyszczenia. Podczas skanowania papier z podajnika dokumentów przesuwa się po zanieczyszczeniach powodujących linie i smugi. Wyczyść wszystkie szklane powierzchnie za pomocą ściereczki nie pozostawiającej włókien.
Plamy obecne na kopiach wykonanych z szyby dokumentów.	Na szybie dokumentów są zanieczyszczenia. Podczas skanowania zanieczyszczenia tworzą plamy na obrazie. Wyczyść wszystkie szklane powierzchnie za pomocą ściereczki nie pozostawiającej włókien.
Na kopii lub skanie widoczna jest druga strona oryginału.	Włącz eliminację tła.
Obraz jest zbyt jasny lub zbyt ciemny.	• Kopiowanie: Aby rozjaśnić, przyciemnić lub dostosować kontrast, użyj ustawień Jakość obrazu. • Skanowanie: Aby rozjaśnić, przyciemnić lub dostosować kontrast, użyj karty Ustawienia zaawansowane.

Jeżeli problem nie ustąpi, przejdź do informacji dotyczących pomocy w trybie online do strony www.xerox.com/office/WC3615support.

Problemy z faksem

Ta sekcja zawiera:

- Problemy z wysyłaniem faksów 172
- Problemy z odbieraniem faksów 173

Uwaga: Jeżeli nie można wysyłać i odbierać faksów, upewnij się, że dostępne jest połączenie z zatwierdzoną analogową linią telefoniczną. Nie można wysyłać lub odbierać faksów po podłączeniu do cyfrowej linii telefonicznej.

Jeżeli nie można prawidłowo wysyłać lub odbierać faksów, skorzystaj z następujących tabel.

Problemy z wysyłaniem faksów

Objawy	Przyczyny	Rozwiązania
Nie można skanować dokumentu przy użyciu podajnika dokumentów.	Dokument jest zbyt gruby, zbyt cienki lub zbyt mały.	Użyj szyby dokumentów do wysłania faksu.
Dokument jest skanowany pod kątem.	Prowadnice podajnika dokumentów nie są dostosowane do szerokości dokumentu.	Dostosuj prowadnice podajnika dokumentów, tak aby odpowiadały szerokości dokumentu.
Faks odebrany przez odbiorcę jest rozmazany.	Dokument jest umieszczony nieprawidłowo.	Umieść dokument prawidłowo.
	Szyba dokumentów jest zabrudzona.	Wyczyść szybę dokumentów.
	Tekst w dokumencie jest zbyt jasny.	Popraw rozdzielczość. Dostosuj kontrast.
	Wystąpił problem z połączeniem telefonicznym.	Zweryfikuj, że linia telefoniczna funkcjonuje prawidłowo, a następnie wyślij faks ponownie.
	Wystąpił problem z urządzeniem faksowym nadawcy.	Wykonaj kopię, aby zweryfikować, że drukarka funkcjonuje prawidłowo. Jeżeli kopia została wydrukowana prawidłowo, poproś odbiorcę o weryfikację stanu jego urządzenia faksowego.
Faks odebrany przez odbiorcę jest pusty.	Dokument został załadowany nieprawidłowo.	• Podajnik dokumentów: Ułóż oryginalny dokument zadrukowaną stroną do góry. • Szyba dokumentów: Ułóż oryginalny dokument zadrukowaną stroną w dół.
Faks nie został przesłany.	Nieprawidłowy numer faksu.	Zweryfikuj numer faksu.
	Linia telefoniczna jest nieprawidłowo podłączona.	Zweryfikuj połączenie z linią telefoniczną. Jeśli jest rozłączone, podłącz do linii telefonicznej.
	Wystąpił problem z urządzeniem faksowym odbiorcy.	Skontaktuj się z odbiorcą.
	Faks nie został zainstalowany lub włączony.	Zweryfikuj, że faks jest zainstalowany i włączony.
	Opcja Server Fax (Faks Serwera) jest włączona.	Upewnij się, że opcja Server Fax (Faks Serwera) jest wyłączona.

Jeżeli problem nie ustąpi, przejdź do informacji dotyczących pomocy w trybie online do strony www.xerox.com/office/WC3615support.

Problemy z odbieraniem faksów

Objawy	Przyczyny	Rozwiązania
Odebrany faks jest pusty.	Wystąpił problem z połączeniem telefonicznym lub urządzeniem faksowym nadawcy.	Zweryfikuj, że drukarka może wykonywać wyraźne kopie. Jeśli tak, poproś nadawcę o ponowne wysłanie faksu.
	Być może nadawca nieprawidłowo załadował strony.	Skontaktuj się z nadawcą.
Drukarka odbiera połączenie, ale nie akceptuje danych przychodzących.	Za mało pamięci.	Jeśli praca zawiera kilka elementów graficznych, drukarka może nie mieć wystarczającej ilości pamięci. Drukarka nie będzie odpowiadać w przypadku braku pamięci. Usuń przechowywane dokumenty i prace, a następnie zaczekaj na zakończenie bieżącej pracy. Spowoduje to zwiększenie ilości dostępnej pamięci.
Rozmiar odebranego faksu jest zredukowany.	Papier podawany w drukarce może nie odpowiadać rozmiarowi wysłanego dokumentu.	Zatwierdź oryginalny format dokumentów. Dokumenty mogą być zmniejszane zgodnie z dostępnym papierem podawanym w drukarce.
Nie można automatycznie odbierać faksów.	Drukarka jest ustawiona do ręcznego odbierania faksów.	Ustaw drukarkę do automatycznego odbierania.
	Pamięć jest pełna.	Załaduj papier, jeśli go brak, a następnie wydrukuj faksy zapisane w pamięci.
	Linia telefoniczna jest nieprawidłowo podłączona.	Zweryfikuj połączenie z linią telefoniczną. Jeśli jest rozłączone, podłącz do linii telefonicznej.
	Wystąpił problem z urządzeniem faksowym nadawcy.	Wykonaj kopię, aby zweryfikować, że drukarka funkcjonuje prawidłowo. Jeżeli kopia została wydrukowana prawidłowo, poproś odbiorcę o weryfikację prawidłowego funkcjonowania jego urządzenia faksowego.

Jeżeli problem nie ustąpi, przejdź do informacji dotyczących pomocy w trybie online do strony www.xerox.com/office/WC3615support.

Uzyskiwanie pomocy

Ta sekcja zawiera:

- Komunikaty na panelu sterowania 174
- Używanie zintegrowanych narzędzi do rozwiązywania problemów 175
- Online Support Assistant (Asystent pomocy online) 176
- Strony informacyjne 176
- Więcej informacji 176

Drukarka jest wyposażona w materiały eksploatacyjne i zasoby pomocne w rozwiązywaniu problemów z drukiem.

Komunikaty na panelu sterowania

Panel sterowania drukarki oferuje informacje i pomoc w rozwiązywaniu problemów. Gdy wystąpi błąd lub ostrzeżenie, na panelu sterowania wyświetlany jest komunikat informujący o problemie. W przypadku wielu komunikatów o stanie i ostrzeżeń ekran Informacje na panelu sterowania zapewnia dodatkowe informacje.

Pomoc panelu sterowania

Jeżeli wystąpi usterka, która spowoduje zatrzymanie drukowania, na przykład zacięcie papieru, na ekranie pojawia się komunikat. Wyświetlana jest ilustracja graficzna wskazująca lokalizację usterki oraz krótkie objaśnienie działania, które należy podjąć w celu usunięcia usterki. Ilustracja zmienia się, aby wskazać wiele lokalizacji i działań, jakie należy podjąć.

Wyświetlanie komunikatów ostrzegawczych na panelu sterowania

Gdy wystąpi stan ostrzeżenia, na panelu sterowania wyświetlany jest komunikat informujący o problemie. Komunikaty ostrzegawcze informują o stanach drukarki wymagających uwagi, takich jak niedobór materiałów eksploatacyjnych czy otwarte drzwiczki. Nawet jeśli występuje więcej niż jeden stan ostrzegawczy, na panelu sterowania wyświetlany jest tylko jeden komunikat.

Wyświetlanie bieżących usterek na panelu sterowania

Gdy wystąpi stan usterki, na panelu sterowania wyświetlany jest komunikat informujący o problemie. Komunikaty o błędzie ostrzegają o stanie drukarki uniemożliwiającym drukowanie lub powodującym obniżenie jej parametrów. Nawet jeśli występuje więcej niż jedna usterka, na panelu sterowania wyświetlany jest tylko jeden komunikat.

Wyświetlanie stanu pracy na panelu sterowania

Aby wyświetlić bieżące lub zapisane prace na panelu sterowania:

1. Na panelu sterowania naciśnij przycisk **Stan pracy**.
   W górnej części ekranu wyświetlana jest lista bieżących zadań.
2. Aby wyświetlić listę wydruków zabezpieczonych, dotknij opcji **Prace zabezpieczone**.
3. Aby wyświetlić listę odebranych faksów zabezpieczonych, dotknij opcji **Bezpieczne odbieranie faksów**.

Aby wydrukować szczegółową listę ostatnich 20 wykonanych prac drukowania, kopiowania, faksowania lub skanowania:

1. Na panelu sterowania drukarki naciśnij przycisk **Machine Status (Stan maszyny)**.
2. Dotknij opcji **Strony informacyjne**.
3. Przemieszczaj się pomiędzy ekranami za pomocą strzałek, a następnie dotknij opcji **Historia prac**.
4. Dotknij polecenia **Drukuj**.

Używanie zintegrowanych narzędzi do rozwiązywania problemów

Twoja drukarka posiada zbiór raportów. Dwa z nich, Strona demonstracyjna oraz Historia błędów mogą pomóc w rozwiązywaniu niektórych problemów. Raport Strona demonstracyjna drukuje obraz, aby pokazać obecne możliwości drukowania urządzenia. Raport Historia błędów drukuje informacje o najnowszych błędach drukarki.

Drukowanie raportów

1. Na panelu sterowania drukarki naciśnij przycisk **Machine Status (Stan maszyny)**.
2. Dotknij opcji **Strony informacyjne**.
3. Za pomocą strzałek zaznacz odpowiedni raport.
4. Dotknij polecenia **Drukuj**.

Określanie tacy wejściowej do wydruku raportów

1. Na panelu sterowania drukarki naciśnij przycisk **Machine Status (Stan maszyny)**.
2. Dotknij opcji **Narzędzia** > **Zarządzanie tacą** > **Priorytet zasobnika**.
3. Aby określić domyślną tacę źródłową, wybierz opcję **Pierwsza**, a następnie zaznacz tacę, z której mają być drukowane raporty.
4. Kliknij przycisk **OK**.

Wyświetlanie odczytów licznika

1. Na panelu sterowania drukarki naciśnij przycisk **Machine Status (Stan maszyny)**.
2. Dotknij opcji **Odczyty liczników**.
3. Po wyświetleniu odczytów dotknij symbolu **X**, aby zamknąć okno lub naciśnij przycisk **Strona główna usług**, aby powrócić do menu Strona główna usług.

Online Support Assistant (Asystent pomocy online)

Online Support Assistant (Asystent pomocy online) to baza wiedzy oferująca instrukcje i pomoc w rozwiązywaniu problemów z drukarką. Można w niej znaleźć rozwiązania problemów związanych z jakością druku, zacięciami papieru, instalacją oprogramowania itp.

Aby uzyskać dostęp do Online Support Assistant (Asystent pomocy online), przejdź do witryny www.xerox.com/office/WC3615support.

Strony informacyjne

Twoja drukarka posiada zbiór stron informacyjnych. Na stronach informacyjnych znajdują się między innymi dane o czcionce, konfiguracji czy przykładowe strony.

Więcej informacji

Więcej informacji dotyczących drukarki zamieszczono w następujących źródłach:

Materiał	Lokalizacja
Instrukcja instalacji	W komplecie z drukarką.
Inna dokumentacja drukarki	www.xerox.com/office/WC3615docs
Recommended Media List (Lista zalecanych nośników)	Stany Zjednoczone: www.xerox.com/paper Unia Europejska: www.xerox.com/europaper
Informacje pomocy technicznej o drukarce, w tym dotyczące pomocy technicznej online, Online Support Assistant (Asystent pomocy online) oraz pobierania sterowników.	www.xerox.com/office/WC3615support
Informacje dotyczące menu lub komunikatów o błędach	Naciśnij przycisk Pomoc (**?**) na panelu sterowania.
Strony informacyjne	Wydrukuj z panelu sterowania lub z usług CentreWare Internet Services, kliknij **Status (Stan)** > **Information Pages (Strony informacyjne)**.
Dokumentacja CentreWare Internet Services	W usługach CentreWare Internet Services kliknij **Help (Pomoc)**.
Zamawianie materiałów eksploatacyjnych dla drukarki	www.xerox.com/office/WC3615supplies
Źródło zawierające narzędzia i informacje, takie jak samouczki interakcyjne, szablony drukowania, pomocne wskazówki i niestandardowe funkcje, zgodne z wymaganiami indywidualnych użytkowników.	www.xerox.com/office/businessresourcecenter
Lokalna sprzedaż i centrum pomocy	www.xerox.com/office/worldcontacts
Rejestracja drukarki	www.xerox.com/office/register
Sklep bezpośredni Xerox® online	www.direct.xerox.com/

Specyfikacje

A

Niniejszy dodatek obejmuje:

- Konfiguracje i opcje drukarki 178
- Specyfikacje fizyczne 180
- Specyfikacje środowiskowe 183
- Specyfikacje elektryczne 184
- Specyfikacje techniczne 185
- Specyfikacje kontrolera 186

Konfiguracje i opcje drukarki

Dostępna konfiguracja

WorkCentre 3615DN: Drukarka sieciowa z funkcją kopiowania, automatycznego drukowania dwustronnego, skanowania i faksu oraz funkcją USB i sieciową.

Funkcje standardowe

Monochromatyczna drukarka wielofunkcyjna Xerox® WorkCentre® 3615 oferuje następujące funkcje:

Funkcja	Monochromatyczna drukarka wielofunkcyjna Xerox® WorkCentre® 3615
Szybkość drukowania	W trybie standardowym do 47 str./min w przypadku formatu Letter i 45 str./min w formacie A4
Szybkość drukowania dwustronnego	W trybie standardowym do 28 str./min w przypadku formatu Letter i 27 str./min w formacie A4
Rozdzielczość drukowania • Tryb standardowej jakości druku • Tryb ulepszonej jakości druku	 • 600 x 600 dpi • 1200 x 1200 dpi
Pojemność papieru • Taca boczna • Taca 1 • Opcjonalny podajnik na 550 arkuszy	 • 150 arkuszy • 550 arkuszy • 550 arkuszy
Maksymalny rozmiar druku	Legal (216 x 356 mm, 8,5 x 14 cali)
Drukowanie dwustronne	Do 163 g/m² z dowolnej tacy (tylko model WorkCentre 3615DN)
Szybkość kopiowania • Kopiowanie jednostronne • Kopiowanie dwustronne	 • 45 kopii na minutę • 28 kopii na minutę
Rozdzielczość kopii	600 x 600 dpi
Maksymalny rozmiar kopii	Legal (216 x 356 mm, 8,5 x 14 cali)
Podajnik dokumentów	Dwustronny automatyczny podajnik dokumentów
Pojemność podajnika dokumentów	60 arkuszy
Rozdzielczość skanowania • Optyczny • TWAIN • WIA	 • 1200 x 1200 dpi • Do 9600 dpi interpolowane • Do 600 dpi
Maksymalny rozmiar kopii • Szyba skanera • Dwustronny automatyczny podajnik dokumentów	 • 215,9 x 355,6 mm (8,5 x 14 cali) • 215,9 x 355,6 mm (8,5 x 14 cali)
Formaty plików	• JPEG • TIFF • PDF

Funkcja	Monochromatyczna drukarka wielofunkcyjna Xerox® WorkCentre® 3615
Obsługiwane skanowanie	• Skanowanie do SMB • Skanowanie na FTP • Skanowanie do e-mail • Skanowanie do USB • Skanowanie do komputera (USB) • Skanowanie WDS
Książka adresów e-mail	• Do 100 adresów e-mail • Do 10 grup poczty e-mail • Do 10 adresów na grupę poczty e-mail
Panel sterowania	Ekran dotykowy LCD 4,3 cala z obsługą za pomocą klawiatury
Łączność	• Uniwersalna magistrala szeregowa (USB 2.0) • Pamięć Flash USB • Ethernet 10/100/1000Base-T • Możliwość połączenia z siecią bezprzewodową: Opcjonalnie
Zdalny dostęp	CentreWare Internet Services

Opcje i uaktualnienia

- Karta sieci bezprzewodowej
- Podajnik na 550 arkuszy z 3 dodatkowymi tacami
- Urządzenie pamięci 4 GB

Specyfikacje fizyczne

Gramatury i wymiary

	WorkCentre 3615DN	WorkCentre 3615DN z opcjonalnym podajnikiem na 550 arkuszy
Szerokość	49,5 cm (19,5 cala)	49,5 cm (19,5 cala)
Głębokość	49,2 cm (19,4 cala)	49,2 cm (19,4 cala)
Wysokość	55,1 cm (21,7 cala)	64,6 cm (25,4 cala)
Gramatura	21,5 kg (47,4 funta)	21,5 kg (47,4 funta)

Konfiguracja standardowa

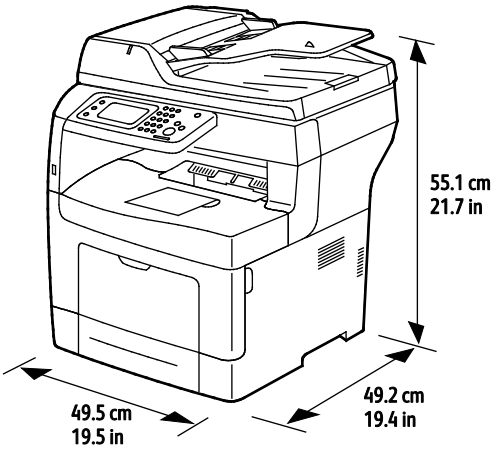

Konfiguracja z opcjonalnym podajnikiem na 550 arkuszy

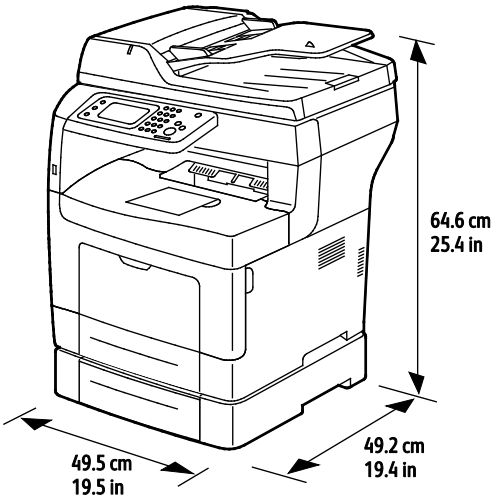

Wymagane wolne miejsce

	WorkCentre 3615DN	WorkCentre 3615DN z opcjonalnym podajnikiem na 550 arkuszy
Szerokość	99,5 cm (39,2 cala)	99,5 cm (39,2 cala)
Głębokość	149,2 cm (58,7 cala)	149,2 cm (58,7 cala)
Wysokość	87,4 cm (34,3 cala)	96,9 cm (38,1 cala)

Wymagane wolne miejsce

Monochromatyczna drukarka wielofunkcyjna Xerox® WorkCentre® 3615

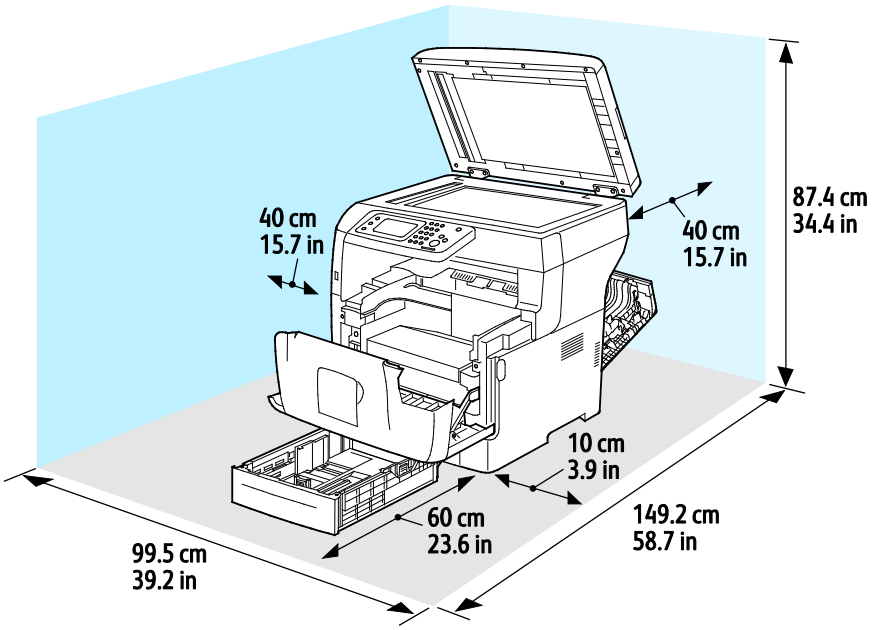

Wymagane wolne miejsce wokół opcjonalnego podajnika na 550 arkuszy

Monochromatyczna drukarka wielofunkcyjna Xerox® WorkCentre® 3615

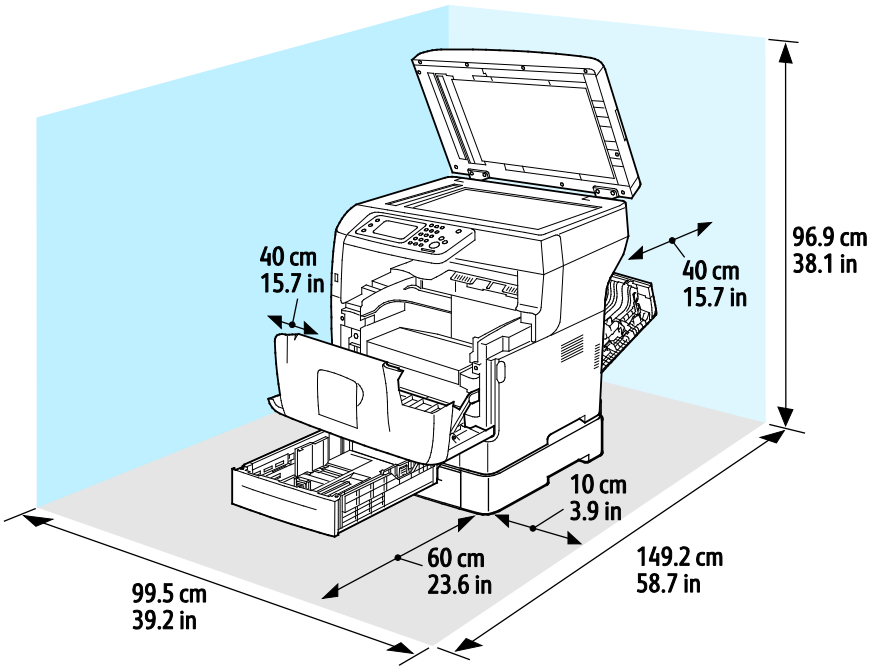

Specyfikacje środowiskowe

Temperatura

- Temperatura pracy: 10–32˚C (50–90˚F)
- Optymalna temperatura: 15–28˚C (59–82˚F)

Wilgotność względna

- Zakres minimalnej-maksymalnej wilgotności: 10-85 %
- Optymalny zakres wilgotności: 20–70 % wilgotności względnej w temperaturze 28˚C (82˚F)

  Uwaga: W skrajnych warunkach środowiskowych, takich jak temperatura 10˚C i wilgotność względna 85 %, mogą wystąpić defekty związane z kondensacją.

Wysokość nad poziomem morza

W celu uzyskania optymalnej wydajności drukarki należy używać na wysokości mniejszej niż 3100 m (10 170 stóp) nad poziomem morza.

Specyfikacje elektryczne

Napięcie i częstotliwość zasilania

Napięcie zasilania	Częstotliwość zasilania
100–127 V napięcia zmiennego +/-10 %, (90–140 V napięcia zmiennego)	50 Hz +/- 3 Hz 60 Hz +/- 3 Hz
220–240 V napięcia zmiennego +/-10 %, (198–264 V napięcia zmiennego)	50 Hz +/- 3 Hz 60 Hz +/- 3 Hz

Zużycie energii

- Tryb oszczędzania energii (Uśpienia): 4 W
- Gotowość, z włączonym urządzeniem utrwalającym: 59 W
- Drukowanie ciągłe: 698 W

Ta drukarka nie zużywa energii elektrycznej, gdy przełącznik zasilania jest w pozycji wyłączonej, a urządzenie jest podłączone do gniazdka elektrycznego.

Produkt zatwierdzony w programie ENERGY STAR

Urządzenie Monochromatyczna drukarka wielofunkcyjna Xerox® WorkCentre® 3615 jest uzyskało certyfikat ENERGY STAR® zgodnie z wymaganiami programu ENERGY STAR Imaging Equipment.

ENERGY STAR i ENERGY STAR są znakami towarowymi zarejestrowanymi w Stanach Zjednoczonych.

Program ENERGY STAR Imaging Equipment jest wspólną inicjatywą rządów Stanów Zjednoczonych, Unii Europejskiej i Japonii oraz przedstawicieli sektora wyposażenia biurowego, ukierunkowaną na promowanie energooszczędnych kopiarek, drukarek, faksów i drukarek wielofunkcyjnych, komputerów osobistych i monitorów. Ograniczenie zużycia energii ułatwia zwalczanie smogu, kwaśnych deszczy i długoterminowych zmian klimatycznych przez zmniejszenie emisji zanieczyszczeń związanej z wytwarzaniem energii.

Sprzęt Xerox® ENERGY STAR jest fabrycznie konfigurowany do przełączania do trybu oszczędzania energii po 5 minutach bezczynności od wykonania ostatniej kopii lub wydruku.

Specyfikacje techniczne

Funkcja	Specyfikacje
Czas nagrzewania drukarki	Rozgrzewanie: zaledwie 19,9 sekundy. Powrót z trybu uśpienia: zaledwie 9 sekund. Uwaga: Czas nagrzewania jest ustalony przy założeniu, że temperatura otoczenia wynosi 20°C (68°F), a wilgotność względna 60 % .

Szybkość drukowania

Maksymalna prędkość druku ciągłego jednostronnego to 47 str./min w przypadku formatu Letter (8,5 x 11") i 45 str./min w przypadku formatu A4 (210 x 297 mm).

Na prędkość drukowania wpływ ma kilka czynników:

- Drukowanie dwustronne: Maksymalna prędkość druku ciągłego dwustronnego to 28 str./min w przypadku formatu Letter (8,5 x 11") i 27 str./min w przypadku formatu A4 (210 x 297 mm).
- Tryb druku: Tryb Standardowy zapewnia najszybszy druk. Tryb Ulepszony zapewnia drukowanie z połową prędkości lub wolniejsze.
- Rozmiar papieru. Formaty Letter (8,5 x 11 cali) oraz A4 (210 x 297 mm) zapewniają najwyższą prędkość drukowania. Prędkość drukowania ulega zmniejszeniu przy większych formatach.
- Typ papieru: Drukowanie jest szybsze na papierze zwykłym niż na powierzchni porowatej.
- Gramatura papieru: Drukowanie odbywa się szybciej na papieże o niższej gramaturze, niż na cięższym papierze, na przykład na kartonie i etykietach.

Specyfikacje kontrolera

Pamięć

Pamięć	Monochromatyczna drukarka wielofunkcyjna Xerox® WorkCentre® 3615
Pamięć standardowa	Pamięć RAM o pojemności 1024 MB
Urządzenie pamięci	Urządzenie pamięci 4 GB (opcjonalne)
Pamięć flash	64 MB ROM
EEPROM	64 KB EPROM
Pamięć faksu	4 MB RAM
SRAM	128 KB

Interfejsy

Uniwersalna magistrala szeregowa (USB 2.0)

Ethernet 10/100/1000Base-TX

Karta sieci bezprzewodowej obsługująca protokół IEEE802.11 (opcjonalna)

Informacje prawne

B

Niniejszy dodatek obejmuje:

- Podstawowe przepisy 188
- Przepisy dotyczące kopiowania 192
- Przepisy dotyczące faksowania 195
- Material Safety Data Sheets (Karty danych o bezpieczeństwie materiałów) 199

Podstawowe przepisy

Firma Xerox przetestowała tę drukarkę w zakresie standardów emisji elektromagnetycznej i wrażliwości. Standardy te zostały wprowadzone w celu zmniejszenia zakłóceń powodowanych lub odbieranych przez ten produkt w typowym środowisku biurowym.

Stany Zjednoczone (przepisy FCC)

Ten sprzęt został przetestowany i stwierdzono jego zgodność z ograniczeniami dla urządzenia cyfrowego klasy B na podstawie części 15 przepisów FCC. Ograniczenia te wprowadzono w celu zapewnienia odpowiedniego zabezpieczenia przed szkodliwymi zakłóceniami w środowisku mieszkalnym w czasie użytkowania. Urządzenie wytwarza, zużywa i może emitować energię o częstotliwości radiowej. Jeśli nie zostanie zainstalowane i używane zgodnie z tymi instrukcjami, może powodować szkodliwe zakłócenia w komunikacji radiowej. Nie można jednak zagwarantować, że zakłócenia nie będą występować w przypadku prawidłowej instalacji.

Jeśli urządzenie to powoduje szkodliwe zakłócenia w odbiorze sygnału radiowego lub telewizyjnego, co można stwierdzić poprzez wyłączenie i włączenia urządzenia, użytkownik powinien spróbować skorygować te zakłócenia stosując jeden lub więcej spośród następujących sposobów:

- Zmiana orientacji lub położenia anteny odbiorczej.
- Zwiększenie odległości między urządzeniem a odbiornikiem.
- Podłączenie urządzenia do gniazda znajdującego się w innym obwodzie elektrycznym niż gniazdo, do którego podłączony jest odbiornik.
- Skontaktowanie się ze sprzedawcą lub doświadczonym technikiem radiowo-telewizyjnym w celu uzyskania pomocy.

Zmiany lub modyfikacje tego wyposażenia, które nie zostały zatwierdzone przez firmę Xerox, mogą być przyczyną anulowania zezwolenia na użytkowanie tego wyposażenia.

> Uwaga: Aby zapewnić zgodność z częścią 15 przepisów FCC, należy używać ekranowanych kabli interfejsowych.

Kanada

To urządzenie klasy B jest zgodne z kanadyjską normą ICES-003.

Cet appareil numérique de la classe A est conforme à la norme NMB-003 du Canada.

Unia Europejska

CE

Symbol CE nadany temu produktowi symbolizuje deklarację zgodności firmy Xerox z następującymi dyrektywami Unii Europejskiej, obowiązującymi zgodnie z podanymi datami:

- 12 grudnia 2006: Dyrektywa niskonapięciowa 2006/95/EC
- 15 grudnia 2004: Dyrektywa zgodności elektromagnetycznej 2004/108/EC
- 9 marca 1999: dyrektywa w sprawie urządzeń radiowych i końcowych urządzeń telekomunikacyjnych 1999/5/WE

Ta drukarka, jeżeli jest używana zgodnie z zaleceniami, nie stanowi zagrożenia dla konsumenta lub środowiska.

Aby zapewnić zgodność z przepisami Unii Europejskiej, należy używać ekranowanych kabli interfejsowych.

Podpisaną kopię deklaracji zgodności dla niniejszej drukarki można uzyskać od firmy Xerox.

Unia Europejska Część 4 Informacje na temat ochrony środowiska związane z umową dotyczącą urządzeń do przetwarzania obrazu

Informacje dotyczące ochrony środowiska związane z zapewnianiem rozwiązań przyjaznych dla środowiska oraz redukcją kosztów

Wstęp

Poniższe informacje zostały opracowane, aby pomóc użytkownikom i zostały wydane w związku z dyrektywą UE dotyczącą produktów związanych z energią, w szczególności z Częścią 4 — badaniami nad urządzeniami przetwarzającymi obraz. Dyrektywa nakłada na producentów obowiązek doskonalenia wydajności produktów w zakresie ochrony środowiska i stanowi wyraz poparcia dla planu działania UE w sprawie wydajności energetycznej.

Produkty co do zakresu należą do urządzeń gospodarstwa domowego i biurowych, które spełniają poniższe kryteria.

- Standardowe produkty monochromatyczne o maksymalnej prędkości poniżej 66 obrazów A4 na minutę
- Standardowe produkty kolorowe z maksymalną prędkością poniżej 51 obrazów A4 na minutę

Korzyści dla środowiska wynikające z drukowania dwustronnego

Większość produktów Xerox posiada możliwość drukowania w trybie dupleks, czyli inaczej druku dwustronnego. Umożliwia to automatyczne drukowanie po obu stronach papieru, dzięki czemu pomaga ograniczać zużycie wartościowych zasobów poprzez zmniejszenie zużycia papieru. Umowa w ramach Części 4 Urządzenia przetwarzające obraz wymaga, aby w modelach pracujących z prędkością wyższą lub równą 40 str./min w kolorze lub wyższą lub równą 45 str./min w trybie monochromatycznym, funkcja drukowania dwustronnego musi być uruchamiana automatycznie podczas konfiguracji i instalacji sterowników. Niektóre modele Xerox pracujące poniżej tych limitów prędkości mogą również mieć możliwość wprowadzania domyślnych ustawień drukowania dwustronnego w czasie instalacji. Ciągłe korzystanie z funkcji druku dwustronnego zmniejszy negatywny wpływ twojej pracy na środowisko. Jednak jeżeli użytkownik potrzebuje funkcji drukowania jednostronnego, ustawienia drukowania można zmienić w sterowniku drukarki.

Typy papieru

Produktu można używać do drukowania zarówno na papierze makulaturowym jak i nowym, zatwierdzonym zgodnie z programem zarządzania środowiskiem, odpowiadającemu normie EN12281 lub o podobnym standardzie jakości. W niektórych zastosowaniach możliwe jest korzystanie z papieru lekkiego (60 g/m²), zawierającego mniej surowca, a przez to oszczędzającego ilość zasobów na wydruk. Zachęcamy do sprawdzenia, czy papier taki odpowiada twoim potrzebom.

ENERGY STAR

Program ENERGY STAR to dobrowolny program promowania rozwoju i kupowania urządzeń energooszczędnych, dzięki którym negatywny wpływ na środowisko zostaje zmniejszony. Szczegółowe informacje na temat programu ENERGY STAR oraz modeli kwalifikujących się do oznaczenia ENERGY STAR można znaleźć na następującej witrynie: www.energystar.gov/index.cfm?fuseaction=find_a_product.showProductGroup&pgw_code=IEQ.

Pobór mocy i czas uruchomienia

Ilość prądu elektrycznego zużywanego przez produkt zależy od sposobu użytkowania urządzenia. Produkt ten jest skonstruowany i skonfigurowany w taki sposób, aby umożliwić zmniejszenie kosztów elektryczności. Po zakończeniu ostatniego wydruku urządzenie przełącza się w tryb gotowości. W tym trybie urządzenie może natychmiast wykonać następny wydruk, jeżeli zajdzie taka potrzeba. Jeżeli produkt nie będzie używany przez pewien czas, urządzenie przełącza się w tryb energooszczędny. W tym trybie tylko podstawowe funkcje pozostają aktywne, aby umożliwić zmniejszenie poboru mocy przez urządzenie.

Po wyjściu z trybu energooszczędnego wykonanie pierwszego wydruku potrwa nieco dłużej niż w trybie gotowości. Opóźnienie to jest spowodowane „wybudzaniem się” urządzenia z trybu energooszczędnego i jest charakterystyczne dla większości dostępnych na rynku urządzeń przetwarzających obraz.

Chcąc ustawić dłuższy czas aktywności lub całkowicie wyłączyć tryb energooszczędny, należy brać pod uwagę, że wówczas urządzenie będzie przełączać się w tryb mniejszego poboru energii po dłuższym czasie lub wcale nie będzie tego robić.

Aby dowiedzieć się więcej na temat udziału firmy Xerox w inicjatywach dotyczących zrównoważonego rozwoju, prosimy odwiedzić naszą witrynę internetową pod adresem: www.xerox.com/about-xerox/environment/enus.html.

Niemcy

Blendschutz

Das Gerät ist nicht für die Benutzung im unmittelbaren Gesichtsfeld am Bildschirmarbeitsplatz vorgesehen. Um störende Reflexionen am Bildschirmarbeitsplatz zu vermeiden, darf dieses Produkt nicht im unmittelbaren Gesichtsfeld platziert werden.

Lärmemission

Maschinenlärminformations-Verordnung 3. GPSGV: Der höchste Schalldruckpegel beträgt 70 dB(A) oder weniger gemäß EN ISO 7779.

Importeur

Xerox GmbH
Hellersbergstraße 2-4
41460 Neuss
Deutschland

Turcja (Dyrektywa RoHS)

Zgodnie z artykułem 7 (d), niniejszym zaświadcza się, że „jest zgodny z dyrektywą EEE."

(EEE yönetmeliğine uygundur.)

Informacje prawne dotyczące karty sieci bezprzewodowej 2,4 Ghz

Ten produkt zawiera moduł nadajnika radiowego bezprzewodowej sieci LAN 2,4 GHz, który jest zgodny z wymaganiami określonymi w przepisach FCC część 15, uregulowaniach Industry Canada RSS-210 praz dyrektywą Rady Europejskiej 99/5/WE.

Obsługa tego urządzenia jest możliwa pod następującymi dwoma warunkami: (1) to urządzenie nie może powodować szkodliwych zakłóceń, i (2) to urządzenie musi przyjąć wszelkie zakłócenia, w tym zakłócenia, które mogą spowodować niepożądane działanie.

Zmiany lub modyfikacje tego urządzenia, które nie zostaną wyraźnie zatwierdzone przez Xerox, mogą być przyczyną anulowania zezwolenia na użytkowanie tego sprzętu.

Przepisy dotyczące kopiowania

Stany Zjednoczone

Kongres ustawowo zabronił reprodukowania w pewnych warunkach poniższych przedmiotów. Na winnych wytwarzania takich reprodukcji mogą zostać nałożone kary grzywny lub więzienia.

1. Skrypty dłużne lub papiery wartościowe rządu Stanów Zjednoczonych, takie jak:
   - Instrumenty dłużne.
   - Środki płatnicze Banku Narodowego.
   - Kupony obligacji.
   - Banknoty Rezerwy Federalnej.
   - Certyfikaty srebra.
   - Certyfikaty złota.
   - Obligacje Stanów Zjednoczonych.
   - Średnioterminowe obligacje skarbowe.
   - Papiery wartościowe Rezerwy Federalnej.
   - Banknoty ułamkowe.
   - Certyfikaty depozytowe.
   - Pieniądze w formie papierowej.
   - Obligacje i skrypty dłużne niektórych jednostek rządowych, na przykład agencji FHA itp.
   - Obligacje. Obligacje oszczędnościowe Stanów Zjednoczonych mogą być fotografowane tylko do celów reklamowych związanych z kampanią wspierającą sprzedaż tych obligacji.
   - Znaczki opłaty skarbowej. Można skopiować dokument prawny, na którym znajduje się skasowany znaczek opłaty skarbowej, pod warunkiem, że celem tego działania jest wykonanie kopii do celów zgodnych z prawem.
   - Znaczki pocztowe, skasowane i nieskasowane. Można fotografować znaczki pocztowe do celów filatelistycznych, pod warunkiem, że kopia jest czarno-biała i ma wymiary liniowe mniejsze niż 75 % lub większe niż 150 % od oryginału.
   - Pocztowe przekazy pieniężne.
   - Rachunki, czeki lub przelewy pieniężne na rzecz lub wykonane przez uprawnionych urzędników w Stanach Zjednoczonych.
   - Znaczki i inne świadectwa wartości, niezależnie od nominału, które były lub mogą być wydawane na podstawie ustawy Kongresu.
   - Skorygowane certyfikaty kompensacyjne dla weteranów wojen światowych.
2. Skrypty dłużne lub papiery wartościowe rządu innego kraju, zagranicznego banku lub firmy.
3. Materiały chronione przepisami prawa autorskiego, chyba że uzyskano pozwolenie właściciela praw autorskich lub kopiowanie podlega postanowieniom prawa autorskiego o „uczciwym użytkowaniu” lub możliwości reprodukowania bibliotecznego. Dalsze informacje dotyczące tych postanowień można otrzymać pod adresem Copyright Office, Library of Congress, Washington, D.C. 20559, USA. Należy zwrócić się z pytaniem o okólnik R21.
4. Zaświadczenie o obywatelstwie lub naturalizacji. Zagraniczne zaświadczenia o naturalizacji można fotografować.
5. Paszporty. Zagraniczne paszporty można fotografować.
6. Dokumenty imigracyjne.
7. Karty poborowe.

8. Wybrane dokumenty dotyczące wprowadzenia do służby, które zawierają następujące informacje o rejestrowanej osobie:
   - Zarobki lub dochód.
   - Kartoteka sądowa.
   - Stan fizyczny lub psychiczny.
   - Status niezależności.
   - Odbyta służba wojskowa.
   - Wyjątek: można fotografować zaświadczenia o zwolnieniu ze służby w wojsku Stanów Zjednoczonych.
9. Odznaki, karty identyfikacyjne, przepustki lub insygnia noszone przez personel wojskowy lub członków różnych departamentów federalnych, takich jak FBI, Ministerstwo Skarbu itp. (chyba że wykonanie fotografii jest polecone przez kierownika danego departamentu lub biura).

Reprodukowanie następujących dokumentów jest także zabronione w niektórych krajach:

- Zezwolenie na kierowanie pojazdem.
- Prawo jazdy.
- Zaświadczenie o tytule motoryzacyjnym.

Powyższa lista nie jest kompletna i nie przyjmuje się odpowiedzialności za jej kompletność czy dokładność. W przypadku wątpliwości należy skontaktować się z prawnikiem.

Dalsze informacje dotyczące tych postanowień można otrzymać pod adresem Copyright Office, Library of Congress, Washington, D.C. 20559, USA. Należy zwrócić się z pytaniem o okólnik R21.

Kanada

Parlament ustawowo zabronił reprodukowania w pewnych warunkach poniższych przedmiotów. Na winnych wytwarzania takich reprodukcji mogą zostać nałożone kary grzywny lub więzienia.

- Aktualne banknoty i pieniądze w formie papierowej
- Skrypty dłużne lub papiery wartościowe rządowe lub bankowe
- Bony skarbowe lub dokumenty podatkowe
- Pieczęć publiczna Kanady lub prowincji albo pieczęć organu publicznego, władz Kanady lub sądu
- Obwieszczenia, polecenia, przepisy lub nominacje bądź powiadomienia o nich (w celu nieuczciwego spowodowania rozpoznania falsyfikatu jako dokumentu wydrukowanego przez Królewską Drukarnię Kanady lub ekwiwalentną drukarnię dla prowincji)
- Oznaczenia, znamiona, pieczęcie, opakowania lub projekty wykorzystywane przez bądź w imieniu rządu Kanady lub prowincji, rządu kraju innego niż Kanada lub departamentu, rady, komisji bądź urzędu ustanowionego przez rząd Kanady lub prowincji bądź rząd kraju innego niż Kanada
- Tłoczone lub samoprzylepne znaczki wykorzystywane w celach podatkowych przez rząd Kanady lub prowincji bądź przez rząd kraju innego niż Kanada
- Dokumenty, rejestry lub wpisy prowadzone przez organy urzędowe obarczone wykonywaniem lub wydawaniem potwierdzonych egzemplarzy tych dokumentów, w przypadku gdy kopia ma w nieuczciwym celu zostać rozpoznana jako potwierdzony egzemplarz
- Materiały chronione prawem autorskim lub znaki handlowe każdego typu i rodzaju bez zgody właściciela praw autorskich tudzież znaku handlowego

Powyższa lista została zamieszczona dla wygody i aby służyła pomocy, jednakże nie jest kompletna i nie przyjmuje się odpowiedzialności za jej kompletność czy dokładność W przypadku wątpliwości należy skontaktować się z radcą prawnym.

Inne kraje

Kopiowanie niektórych dokumentów może być nielegalne w danym kraju. Na winnych wytwarzania takich reprodukcji mogą zostać nałożone kary grzywny lub więzienia.

- Bilety płatnicze
- Banknoty i czeki
- Obligacje i papiery wartościowe bankowe i rządowe
- Paszporty i karty identyfikacyjne
- Materiały chronione prawem autorskim i znaki handlowe — bez zgody właściciela
- Znaczki pocztowe i inne dokumenty zbywalne

Ta lista nie jest kompletna i nie przyjmuje się odpowiedzialności za jej kompletność i dokładność. W przypadku wątpliwości należy skontaktować się doradcą prawnym.

Przepisy dotyczące faksowania

Stany Zjednoczone

Wymagania względem nagłówka wysyłanego faksu

Według ustawy o ochronie abonentów telefonicznych (Telephone Consumer Protection Act) z 1991 roku użycie komputera lub innego urządzenia elektronicznego, w tym faksu, do wysłania jakiejkolwiek wiadomości jest nielegalne, chyba że ta wiadomość w górnym lub dolnym marginesie każdej transmitowanej strony lub na pierwszej stronie transmisji zawiera wyraźną datę i czas wysłania oraz dane identyfikacyjne jednostki gospodarczej bądź innej lub osoby fizycznej wysyłającej wiadomość, a także numer telefonu maszyny wysyłającej lub jednostki gospodarczej bądź innej lub osoby fizycznej. Zamieszczony numer telefoniczny nie może być numerem z puli 900 ani innym numerem związanym z opłatami przekraczającymi opłaty za połączenia lokalne lub długodystansowe.

Informacje o sprzęgu danych

Ten sprzęt jest zgodny z częścią 68 przepisów FCC i wymaganiami przyjętymi przez Państwową Komisję ds. Końcowych Urządzeń Telefonicznych (Administrative Council for Terminal Attachments, ACTA). Na obudowie tego sprzętu znajduje się etykieta zawierająca między innymi identyfikator produktu w formacie US:AAAEQ##TXXXX. Numer ten należy podać na wezwanie firmy telefonicznej.

Wtyczka i gniazdko wykorzystywane do podłączenia tego sprzętu do instalacji w lokalu oraz sieci telefonicznej muszą być zgodne z właściwymi przepisami części 68 przepisów FCC i wymaganiami przyjętymi przez komisję ACTA. Z produktem jest dostarczony zgodny przewód telefoniczny i wtyczka modułowa. Są one podłączane do zgodnego gniazdka modułowego. Szczegółowe informacje na ten temat można znaleźć w instrukcji instalacji.

Drukarkę można bezpiecznie podłączyć do gniazda modułowego USOC RJ-11C za pomocą kabla telefonicznego (z modułowymi wtyczkami) dostarczonego w zestawie instalacyjnym. Szczegółowe informacje na ten temat można znaleźć w instrukcji instalacji.

Parametr REN (Ringer Equivalence Number) służy określeniu liczby urządzeń, które można podłączyć do linii telefonicznej. Nadmierna liczba REN na linii telefonicznej może spowodować, że urządzenie nie będzie sygnalizować połączeń przychodzących. W większości obszarów suma wszystkich numerów REN linii telefonicznej nie powinna być większa niż 5. W celu upewnienia się co do liczby urządzeń, które można podłączyć do linii, określonej jako parametr REN, należy skontaktować się z firmą telefoniczną. W przypadku produktów zatwierdzonych po 23 lipca 2001 wartość REN tego produktu jest częścią składową identyfikatora w formacie US:AAAEQ##TXXXX. Cyfry przedstawione jako ## oznaczają wartość REN bez separatora dziesiętnego (np. 03 odpowiada wartości 0,3 REN). We wcześniejszych produktach parametr REN był zamieszczany oddzielnie na etykiecie.

Aby zamówić właściwą usługę w lokalnej firmie telefonicznej, konieczne może być również podanie poniższych kodów:

- Kod interfejsu urządzenia (FIC) = 02LS2
- Kod zamówienia usługi (SOC) = 9.0Y

PRZESTROGA: Należy spytać lokalną firmę telekomunikacyjną o typ gniazda modułowego zainstalowanego na linii. Podłączenie tego urządzenia do nieodpowiedniego gniazda może spowodować uszkodzenie sprzętu firmy telekomunikacyjnej. Użytkownik, a nie firma Xerox, ponosi odpowiedzialność za wszelkie szkody powstałe w wyniku podłączenia tego urządzenia do nieodpowiedniego gniazda.

Jeśli ten sprzęt firmy Xerox® jest szkodliwy dla sieci telefonicznej, firma telefoniczna może tymczasowo wstrzymać świadczenie usług. Gdyby jednak wcześniejsze powiadomienie okazało się niemożliwe, firma telefoniczna powiadomi użytkownika najszybciej, jak to możliwe. Jeżeli firma telefoniczna wstrzyma świadczenie usług, może poinformować użytkownika o możliwości złożenia skargi do komisji FCC, jeżeli uzna to za konieczne.

Firma telefoniczna może dokonywać zmian urządzeń, sprzętu, usług lub procedur, które mogą wpływać na działanie sprzętu. Jeśli firma telefoniczna zmieni elementy wpływające na funkcjonowanie wyposażenia, powinna powiadomić użytkownika o takim fakcie w celu umożliwienia dokonania niezbędnych zmian pozwalających na nieprzerwaną pracę.

Jeżeli występuje problem z tym wyposażeniem firmy Xerox®, należy skontaktować się z odpowiednim centrum serwisowym w celu naprawy sprzętu lub skorzystania z uprawnień gwarancyjnych. Informacje kontaktowe są dostępne w menu Machine Status (Stan maszyny) drukarki i na końcu sekcji Troubleshooting (Rozwiązywanie problemów) w *Przewodniku użytkownika*. Jeśli ten sprzęt jest szkodliwy dla sieci telefonicznej, firma telefoniczna może zażądać odłączenia go do momentu rozwiązania problemu.

Tylko przedstawiciele serwisowi firmy Xerox lub usługodawcy autoryzowani przez firmę Xerox są upoważnieni do naprawy tej drukarki. Dotyczy to całego okresu użytkowania urządzenia (w czasie objętym gwarancją i po jego zakończeniu). Wykonanie nieautoryzowanej naprawy powoduje naruszenie warunków gwarancji i anulowanie pozostałego okresu gwarancyjnego.

Urządzenia nie można używać na linii współużytkowanej (party line). Połączenie z usługą „party line” podlega opłatom stanowym. W celu uzyskania informacji należy skontaktować się ze stanową komisją użyteczności publicznej, komisją usług publicznych lub komisją korporacyjną.

W biurze może być zainstalowane specjalne przewodowe wyposażenie alarmowe podłączone do linii telefonicznej. Należy upewnić się, że instalacja tego wyposażenia firmy Xerox® nie wpłynie niekorzystnie na wyposażenie alarmowe.

Pytania dotyczące możliwości wyłączenia sprzętu alarmowego należy kierować do firmy telefonicznej lub dyplomowanego instalatora.

Kanada

Ten produkt jest zgodny z odpowiednimi specyfikacjami technicznymi Industry Canada.

Przedstawiciel wyznaczony przez dostawcę powinien koordynować naprawy certyfikowanego wyposażenia. Naprawy lub zmiany dokonane przez użytkownika lub niewłaściwe funkcjonowanie urządzenia mogą stanowić dla operatora sieci telefonicznej podstawę do żądania odłączenia urządzenia.

Aby zapewnić bezpieczeństwo użytkowników, należy prawidłowo uziemić drukarkę. Uziemienia elektryczne sieci zasilającej, linii telefonicznej i wewnętrznych metalowych rur instalacji wodnej (o ile istnieje) muszą być połączone. Tego rodzaju zabezpieczenie może być szczególnie ważne na terenach wiejskich.

OSTRZEŻENIE: Nie wolno samodzielnie wykonywać połączeń tego typu. Należy skontaktować się z odpowiednim urzędem kontroli sieci elektrycznej lub elektrykiem w celu wykonania połączeń uziemienia.

Parametr REN (Ringer Equivalence Number) przypisany każdemu urządzeniu końcowemu służy do identyfikacji maksymalnej liczby urządzeń końcowych, które można podłączyć do interfejsu telefonicznego. Zakończenie interfejsu może zawierać dowolną kombinację urządzeń. Jedynym ograniczeniem liczby urządzeń jest warunek, zgodnie z którym suma parametrów REN wszystkich urządzeń nie może przekraczać 5. Kanadyjska wartość parametru REN znajduje się na etykiecie przytwierdzonej do urządzenia.

Unia Europejska

Dyrektywa dotycząca urządzeń radiowych i końcowych urządzeń telekomunikacyjnych

Faks został zatwierdzony zgodnie z decyzją Rady nr 1999/ 5/ WE odnoszącą się do paneuropejskiego podłączania pojedynczych urządzeń końcowych do publicznej komutowanej sieci telefonicznej (PSTN). W związku z różnicami między poszczególnymi sieciami PSTN w różnych krajach zatwierdzenie samo w sobie nie daje jednak bezwarunkowej pewności właściwego działania w każdym punkcie końcowym sieci PSTN.

W przypadku wystąpienia problemu należy skontaktować się z autoryzowanym lokalnym sprzedawcą.

Ten produkt został przetestowany i jest zgodny z normą ES 203 021-1, -2, -3 będącą specyfikacją urządzeń końcowych wykorzystywanych w komutowanych sieciach telefonicznych w Europejskim Obszarze Gospodarczym. W tym produkcie użytkownik może dokonywać zmiany kodu kraju. Kod kraju powinien być ustawiony przed podłączeniem produktu do sieci. Procedura ustawiania kodu kraju jest opisana w dokumentacji użytkownika.

Uwaga: Mimo że ten produkt może używać zarówno sygnalizacji polegającej na rozłączaniu pętli (impulsowej), jak i DTMF (tonowej), zaleca się wykorzystywanie sygnalizacji DTMF. Modyfikacja tego produktu, podłączanie go do zewnętrznego oprogramowania kontrolnego lub zewnętrznego przyrządu kontrolnego, który nie został zatwierdzony przez firmę Xerox®, powoduje unieważnienie przyznanego certyfikatu.

Republika Południowej Afryki

Modemu należy używać wraz z zatwierdzonym urządzeniem przeciwprzepięciowym.

Nowa Zelandia

1. Przyznanie homologacji dla elementu wyposażenia terminalowego oznacza tylko zgodność z wymaganiami operatora sieci telefonicznej i możliwość przyłączenia do jego sieci. Nie oznacza to wsparcia produktu przez operatora sieci telefonicznej, nie uprawnia do korzystania z usług gwarancyjnych i nie zapewnia zgodności produktu ze wszystkimi usługami operatora sieci telefonicznej. Przede wszystkim nie gwarantuje, że dowolny element będzie prawidłowo współpracować z innymi typami lub modelami elementów wyposażenia, które uzyskały homologację.

   Wyposażenie może funkcjonować nieprawidłowo przy większych szybkościach transmisji danych. 33.6 kb/s i 56 kb/s mogą być ograniczone do mniejszej liczby bitów w przypadku połączenia z niektórymi sieciami PSTN. Operator sieci telefonicznej nie ponosi odpowiedzialności za utrudnienia w takich okolicznościach.
2. Należy natychmiast odłączyć to wyposażenie, jeżeli zostanie uszkodzone, i podjąć działania w celu jego likwidacji lub naprawy.
3. Ten modem nie powinien być używany w sposób uciążliwy dla pozostałych klientów operatora sieci telefonicznej.
4. To urządzenie jest wyposażone w układ impulsowego wybierania numerów, podczas gdy operatorzy sieci telefonicznych standardowo używają tonowego wybierania numerów (DTMF). Nie można gwarantować, że linie operatora sieci telefonicznej będą zawsze obsługiwać impulsowe wybieranie numerów.
5. Użycie wybierania impulsowego wówczas, gdy to wyposażenie jest podłączone do tej samej linii, do której podłączono inne urządzenia, może być przyczyną „podzwaniania” lub szumu i nieprawidłowego odbierania połączeń. Jeżeli występują problemy tego typu, nie należy kontaktować się z działem serwisowym operatora sieci telefonicznej.
6. Tonowe wybieranie numerów (DTMF) jest preferowaną metodą, ponieważ jest szybsze niż wybieranie impulsowe i jest obsługiwane przez większość centrali telefonicznych w Nowej Zelandii.

   ⚠ **OSTRZEŻENIE:** Nie można wykonywać połączeń z numerem „111” lub innych połączeń przy użyciu tego urządzenia w przypadku awarii zasilania.
7. To wyposażenie nie zawsze umożliwia efektywne przekierowanie połączenia do innego urządzenia podłączonego do tej samej linii.
8. Niektóre parametry niezbędne do homologacji są zależne od wyposażenia (komputer) skojarzonego z tym urządzeniem. Skojarzone wyposażenie musi być zgodne z następującymi specyfikacjami telekomunikacyjnymi:

   W przypadku ponownych połączeń z tym samym numerem:
   - Podejmowanych jest maksymalnie 10 prób nawiązania połączenia z tym samym numerem w ciągu 30 minut w przypadku ręcznego inicjowania połączeń.
   - Wyposażenie jest przełączane do stanu wstrzymania przez co najmniej 30 sekund od zakończenia poprzedniej próby do rozpoczęcia kolejnej próby.

   W przypadku automatycznych połączeń z różnymi numerami:

   Wyposażenie powinno być skonfigurowane w taki sposób, aby w przypadku automatycznych połączeń z różnymi numerami odstęp od zakończenia poprzedniej próby nawiązania połączenia do rozpoczęcia kolejnej próby wynosił co najmniej pięć sekund.
9. Aby zapewnić prawidłowe funkcjonowanie, całkowita wartość RN wszystkich urządzeń podłączonych w danej chwili do pojedynczej linii nie powinna przekraczać pięć.

Material Safety Data Sheets (Karty danych o bezpieczeństwie materiałów)

W celu uzyskania informacji o bezpieczeństwie materiałów, jakie zawiera drukarka należy odwiedzić witrynę:

- Ameryka Północna: www.xerox.com/msds
- Unia Europejska: www.xerox.com/environment_europe

Aby uzyskać numery telefonów do Centrum wsparcia technicznego klientów, należy przejść pod adres www.xerox.com/office/worldcontacts.

Recykling i utylizacja

C

Niniejszy dodatek obejmuje:

- Wszystkie kraje....202
- Ameryka Północna....203
- Unia Europejska....204
- Inne kraje....206

Wszystkie kraje

W przypadku pozbywania się produktu firmy Xerox należy zwrócić uwagę, że drukarka może zawierać ołów, rtęć, nadchloran i inne materiały, których utylizacja może podlegać przepisom dotyczącym ochrony środowiska. Obecność tych materiałów jest zgodna ze światowymi przepisami, obowiązującymi w chwili pojawienia się produktu na rynku. Aby uzyskać informacje na temat utylizacji, należy skontaktować się z lokalnymi władzami. Materiał zawierający nadchloran: ten produkt może zawierać jedno lub więcej urządzeń zawierających nadchloran, na przykład baterie. Może być konieczne szczególne postępowanie, patrz adres www.dtsc.ca.gov/hazardouswaste/perchlorate.

Ameryka Północna

Firma Xerox prowadzi program odbioru i ponownego wykorzystania/odzysku sprzętu. Należy skontaktować się z przedstawicielem firmy Xerox (1-800-ASK-XEROX) w celu określenia, czy niniejszy produkt firmy Xerox jest objęty tym programem. Aby uzyskać więcej informacji na temat programów ochrony środowiska firmy Xerox, należy przejść pod adres www.xerox.com/environment, a w celu uzyskania informacji na temat odzysku i utylizacji należy skontaktować się z lokalnymi władzami.

Unia Europejska

Niektóre urządzenia mogą być wykorzystywane zarówno w zastosowaniach domowych, jak i profesjonalnych/ firmowych.

Środowisko domowe

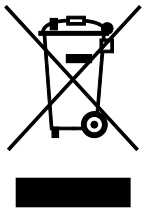

Umieszczenie tego symbolu na sprzęcie informuje, że nie należy pozbywać się go wraz z innymi odpadami z gospodarstwa domowego.

Zgodnie z prawem Unii Europejskiej, zużyty sprzęt elektryczny i elektroniczny, który ma zostać zutylizowany, musi zostać oddzielony od odpadów domowych.

Prywatne gospodarstwa domowe w krajach członkowskich Unii Europejskiej mogą bezpłatnie zwracać zużyty sprzęt elektryczny i elektroniczny do wyznaczonych punktów zbiórki odpadów. Aby uzyskać więcej informacji, należy skontaktować się z lokalnymi organami zajmującymi się utylizacją odpadów.

W niektórych krajach członkowskich przy zakupie nowego sprzętu lokalny sprzedawca może mieć obowiązek odebrania zużytego sprzętu bez opłat. Aby uzyskać dodatkowe informacje, należy skontaktować się ze sprzedawcą.

Środowisko profesjonalne/ biznesowe

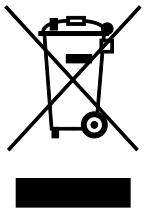

Umieszczenie tego symbolu na urządzeniu informuje, że użytkownik musi pozbyć się go zgodnie z ustanowionymi procedurami krajowymi.

Zgodnie z prawem Unii Europejskiej, zużyty sprzęt elektryczny i elektroniczny, który ma podlegać utylizacji, musi być traktowany zgodnie z przyjętymi procedurami.

Przed utylizacją należy skontaktować się z lokalnym sprzedawcą lub przedstawicielem firmy Xerox, aby uzyskać informacje na temat odbioru zużytego sprzętu.

Odbiór i utylizacja sprzętu oraz baterii

Te symbole na produktach i/ lub dołączonej dokumentacji oznaczają, że zużyty sprzęt elektryczny i elektroniczny oraz baterie nie mogą być utylizowane wraz z innymi odpadami z gospodarstwa domowego.

W celu odpowiedniego traktowania, odzysku i recyklingu zużytych produktów i baterii, należy zwrócić je do odpowiednich punktów zbiórki odpadów, zgodnie z obowiązującymi przepisami krajowymi oraz dyrektywami 2002/96/EC i 2006/66/EC.

Przez odpowiednią utylizację tych produktów i baterii pomagasz w zachowaniu cennych surowców i przeciwdziałaniu potencjalnemu negatywnemu wpływowi na zdrowie ludzi i środowisko spowodowanych przez nieodpowiednie obchodzenie się z odpadami.

Aby uzyskać informacji dotyczących odbioru i recyklingu zużytych produktów i baterii, skontaktuj się z lokalnymi władzami, firmą utylizującą odpady lub sklepem w którym zakupiłeś te produkty.

Nieodpowiednia utylizacja takich odpadów może podlegać karze, zgodnie z przepisami obowiązującymi w danym kraju.

Dla użytkowników firmowych w Unii Europejskiej

Jeżeli chcesz wyrzucić sprzęt elektryczny lub elektroniczny, prosimy skontaktować się ze sprzedawcą lub dostawcą w celu uzyskania dalszych informacji.

Utylizacja poza Unią Europejską

Te symbole są ważne jedynie w Unii Europejskiej. Jeżeli chcesz wyrzucić te produkty, prosimy o kontakt z lokalnymi władzami lub sprzedawcą w celu uzyskania informacji na temat odpowiednich metod utylizacji.

Informacja o symbolu baterii

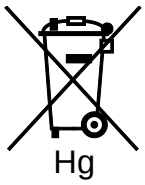

Symbol pojemnika na śmieci może występować w kombinacji z symbolem chemicznym. Oznacza zgodność z wymaganiami określonymi przez Dyrektywę.

Usuwanie baterii

Baterie powinny być wymieniane wyłącznie przez centra serwisowe zatwierdzone przez PRODUCENTA.

Inne kraje

Należy skontaktować się z lokalnymi organami zajmującymi się odpadami i poprosić o wskazówki dotyczące utylizacji.