XEROX

Phaser® 6180

color laser printer

User Guide

Guide d’utilisation

Guida dell'utente

Benutzerhandbuch

Guía del usuario

Guia do Usuário

Gebruikershandleiding

Användarhandbok

Betjeningsvejledning

Руководство пользователя

Εγχειρίδιο χρήστη

Przewodnik użytkownika

Felhasználói útmutató

Uživatelská příručka

Kullanım Kılavuzu

www.xerox.com/support

Niepublikowane prawa zastrzeżone zgodnie z prawami autorskimi obowiązującymi na terenie Stanów Zjednoczonych. Zawartość niniejszej publikacji nie może być powielana w żadnej postaci bez zgody firmy Xerox Corporation.

Ochrona praw autorskich obejmuje wszystkie formy materiałów i informacji chronionych prawem autorskim dozwolone obecnie przez prawo ustawowe lub precedensowe, lub przyznane w dalszej części niniejszego dokumentu, w tym, bez ograniczeń, materiały generowane przez programy, które są wyświetlane na ekranie, takie jak style, szablony, ikony, wyświetlane ekrany, wygląd itp.

XEROX®, CentreWare®, Phaser®, PrintingScout™ oraz Walk-Up® są znakami handlowymi firmy Xerox Corporation na terenie Stanów Zjednoczonych i/lub innych krajów.

Adobe® i PostScript® są znakami handlowymi firmy Adobe Systems Incorporated na terenie Stanów Zjednoczonych i/lub innych krajów.

Apple®, Bonjour®, ColorSync®, EtherTalk®, Macintosh® oraz Mac OS® są znakami handlowymi firmy Apple Computer, Inc. na terenie Stanów Zjednoczonych i/lub innych krajów.

PCL® jest znakiem handlowym firmy Hewlett-Packard Corporation na terenie Stanów Zjednoczonych i/lub innych krajów.

Microsoft®, Vista™, Windows® oraz Windows Server™ są znakami handlowymi firmy Microsoft Corporation na terenie Stanów Zjednoczonych i/lub innych krajów.

Novell®, NetWare® oraz IPX/SPX™ są znakami handlowymi firmy Novell, Incorporated na terenie Stanów Zjednoczonych i/lub innych krajów.

Jako partner programu ENERGY STAR®, firma Xerox Corporation określiła, że niniejszy produkt spełnia wskazówki ENERGY STAR dotyczące efektywnego zużycia energii. Nazwa oraz logo ENERGY STAR są zarejestrowanymi znakami na terenie Stanów Zjednoczonych.

Spis treści

1 Informacje o drukarce

Bezpieczeństwo użytkownika 1-2
Bezpieczeństwo dotyczące prądu elektrycznego 1-2
Bezpieczeństwo dotyczące lasera 1-3
Bezpieczeństwo dotyczące konserwacji 1-4
Bezpieczeństwo dotyczące pracy 1-4
Przesuwanie drukarki 1-6
Symbole dotyczące bezpieczeństwa umieszczone na produkcie 1-7

Specyfikacja drukarki 1-8

Informacje prawne 1-9
Stany Zjednoczone (Przepisy FCC) 1-9
Kanada (przepisy) 1-9
Unia Europejska 1-10

Karta charakterystyki 1-11

Odzysk i utylizacja produktu 1-12
Wszystkie kraje 1-12
Unia Europejska 1-12
Ameryka Północna 1-13
Inne kraje 1-13

2 Funkcje drukarki

Główne komponenty i ich funkcje 2-2
Widok z przodu 2-2
Widok z tyłu 2-3
Widok wnętrza 2-3
Opcje 2-5

Panel sterowania 2-6
Układ panelu sterowania 2-6
Ekran 2-6
Strony informacyjne 2-7

Tryb oszczędzania energii 2-8
Wyjście z trybu oszczędzania energii 2-8

Sprawdzanie stanu danych drukowania 2-9
Sprawdzanie w systemie Windows 2-9

Wyświetlanie konfiguracji urządzeń opcjonalnych i ustawień tacy papieru 2-10

Więcej informacji 2-11
Zasoby 2-11

3 Podstawowe informacje o sieci

Przegląd ustawień i konfiguracji sieci 3-2

Wybór metody połączenia 3-3
Podłączanie poprzez interfejs Ethernet (zalecane) 3-3
Podłączanie przez USB 3-4
Podłączanie przez interfejs równoległy 3-4

Konfigurowanie adresu sieciowego 3-5
Adresy TCP/IP i IP 3-5
Automatyczne ustawianie adresu IP drukarki 3-5
Dynamiczne metody ustawiania adresu IP drukarki 3-6
Ręczne ustawianie Adresu IP drukarki 3-7

Instalowanie sterowników drukarki 3-9
Dostępne sterowniki 3-9
System Windows 2000 i nowsze 3-10
Macintosh OS X, wersja 10.2 i wyższe 3-10

4 Podstawy drukowania

Obsługiwany papier i nośniki 4-2
Wskazówki dotyczące użycia papieru 4-3
Papier, który może uszkodzić drukarkę 4-4
Wskazówki dotyczące przechowywania papieru 4-4

Informacje na temat papieru 4-5

Ustawianie typów i rozmiarów papieru 4-7
Ustawianie tac papieru 4-7
Ustawianie typów papieru 4-7
Ustawianie rozmiarów papieru 4-8

Ładowanie papieru 4-9
Ładowanie papieru do tacy 1 (MPT) 4-9
Ładowanie papieru do tac 2–3 4-12

Wybieranie opcji drukowania 4-16
Wybieranie preferencji drukowania (Windows) 4-16
Wybieranie opcji dla indywidualnej pracy (Windows) 4-17
Wybieranie opcji dla indywidualnej pracy (Macintosh) 4-19

Drukowanie po obu stronach papieru 4-22
Wskazówki dotyczące automatycznego drukowania dwustronnego 4-22
Opcje krawędzi oprawy 4-23
Wybieranie drukowania dwustronnego 4-23

Drukowanie na nośniku specjalnym 4-24
Drukowanie na foliach 4-24
Drukowanie na kopertach 4-26
Drukowanie na etykietach. 4-29
Drukowanie na papierze błyszczącym 4-34

Drukowanie na papierze o rozmiarze niestandardowym lub długim 4-39
Definiowanie rozmiarów papieru specjalnego 4-39
Drukowanie na papierze o rozmiarze niestandardowym 4-40

Drukowanie dokumentu poufnego - Drukowanie zabezpieczone. 4-41
Informacje o drukowaniu zabezpieczonym 4-41
Konfigurowanie drukowania zabezpieczonego 4-41

Drukowanie po sprawdzeniu wyników drukowania - Próbka. 4-44
Informacje o próbce 4-44
Konfigurowanie próbki 4-44

5 Używanie menu panelu sterowania

Menu panelu sterowania 5-2
Konfiguracja menu 5-2
Zmiana ustawień menu 5-3

Opis pozycji menu. 5-4
Tray Settings (Ustawienia tacy) 5-4
Information Pages (Strony informacyjne). 5-6
Billing Meters (Liczniki bilingowe) 5-7
Admin Menu (Menu administracyjne) 5-7

Menu List (Lista menu). 5-16

6 Jakość drukowania

Problemy z jakością druku 6-2

Rejestracja kolorów. 6-7
Automatyczna korekta rejestracji kolorów 6-7
Ręczna korekta rejestracji kolorów. 6-7
Włączanie/wyłączanie automatycznej rejestracji kolorów 6-9

7 Rozwiązywanie problemów

Zacięcia papieru 7-2
Zapobieganie i usuwanie zacięć papieru 7-2
Zacięcie papieru w tacy 1 (MPT) 7-3
Zacięcie papieru w tacy papieru 7-6
Zacięcie papieru w nagrzewnicy 7-9
Gdy zatnie się długi papier 7-10
Zacięcie papieru w zespole dupleksu 7-11
Zacięcie papieru w opcjonalnym podajniku arkuszy 7-13

Problemy z drukarką 7-17
Włączanie opcji 7-20

Komunikaty o błędach na panelu sterowania 7-21
Komunikaty o materiałach eksploatacyjnych 7-21
Komunikaty o drukarce i innych elementach 7-22

Uzyskiwanie pomocy 7-27
Komunikaty na panelu sterowania 7-27
Alarmy PrintingScout 7-27
Online Support Assistant (Asystent pomocy online) 7-27
Łącza internetowe 7-28

8 Konserwacja

Czyszczenie drukarki 8-2
Czyszczenie obudowy 8-2
Czyszczenie wnętrza 8-2

Zamawianie materiałów eksploatacyjnych 8-3
Materiały eksploatacyjne 8-3
Elementy rutynowej konserwacji 8-3
Kiedy zamawiać materiały eksploatacyjne 8-3
Odzysk materiałów eksploatacyjnych 8-4

Zarządzanie drukarką 8-5
Sprawdzanie/zarządzanie drukarką za pomocą programu CentreWare IS 8-5
Sprawdzanie stanu drukarki za pomocą programu PrintingScout 8-6
Sprawdzanie stanu drukarki poprzez e-mail 8-6

Sprawdzanie licznika stron 8-9

Przesuwanie drukarki 8-10

Indeks

Informacje o drukarce

1

Ten rozdział zawiera:

- Bezpieczeństwo użytkownika na stronie 1-2
- Specyfikacja drukarki na stronie 1-8
- Informacje prawne na stronie 1-9
- Karta charakterystyki na stronie 1-11
- Odzysk i utylizacja produktu na stronie 1-12

Bezpieczeństwo użytkownika

Drukarka i zalecane materiały eksploatacyjne zostały tak zaprojektowane i przetestowane, aby spełniały rygorystyczne wymagania dotyczące bezpieczeństwa. Przestrzeganie poniższych zaleceń zapewnia nieprzerwaną, bezpieczną pracę drukarki.

Bezpieczeństwo dotyczące prądu elektrycznego

- Należy używać przewodu zasilającego dostarczonego z drukarką.
- Przewód zasilający należy podłączyć bezpośrednio do odpowiednio uziemionego gniazdka elektrycznego. Należy się upewnić, że oba końce przewodu są dobrze podłączone. Jeśli nie wiadomo, czy gniazdko jest uziemione, należy poprosić elektryka o sprawdzenie gniazdka.
- Nie należy używać wtyczki z adapterem uziemienia do podłączenia drukarki do gniazdka elektrycznego, które nie ma bolca uziemiającego.
- Nie należy używać przedłużacza ani listwy zasilającej.
- Należy sprawdzić, czy drukarka jest podłączona do gniazdka, które może dostarczyć prąd o odpowiednim napięciu i mocy. Jeśli to konieczne, należy przejrzeć specyfikację elektryczną z elektrykiem.

Ostrzeżenie: Należy unikać potencjalnego porażenia prądem elektrycznym, zapewniając odpowiednie uziemienie drukarki. Urządzenia elektryczne mogą być niebezpieczne w razie niewłaściwego użycia.

- Nie należy umieszczać drukarki w miejscu, w którym ktoś może nadepnąć na przewód.
- Nie należy kłaść przedmiotów na przewodzie elektrycznym.
- Nie należy blokować otworów wentylacyjnych. Otwory wentylacyjne zapobiegają przegrzaniu drukarki.
- Nie należy upuszczać spinaczy ani zszywek na drukarkę.

Ostrzeżenie: Nie należy wpychać przedmiotów do gniazd lub otworów drukarki. Kontakt z zasilanym punktem lub zwarcie danej części może spowodować pożar lub porażenie prądem elektrycznym.

W przypadku zauważenia niezwykłych dźwięków lub zapachów:

1. Natychmiast wyłącz drukarkę.
2. Odłącz przewód zasilający od gniazdka elektrycznego.
3. Skontaktuj się z przedstawicielem autoryzowanego serwisu, aby naprawić problem.

Przewód zasilający jest dołączony do drukarki jako urządzenie wpinane z tyłu drukarki. Jeśli konieczne jest całkowite odłączenie prądu od drukarki, należy wyłączyć przewód zasilający z gniazdka elektrycznego.

Ostrzeżenie: Nie należy zdejmować pokryw lub elementów ochronnych przykręconych śrubami, chyba że instaluje się sprzęt opcjonalny i instrukcja mówi, że należy to zrobić. Podczas wykonywania tych instalacji, zasilanie powinno być WYŁĄCZONE. Z wyjątkiem elementów opcjonalnych instalowanych przez użytkownika, żadne części pod tymi pokrywami nie podlegają konserwacji ani serwisowaniu.

Notatka: Drukarkę należy pozostawić włączoną w celu uzyskania optymalnej wydajności, jeśli nie powoduje to niebezpieczeństwa. Jeśli jednak drukarka nie będzie używana przez dłuższy okres czasu, powinna zostać wyłączona i odłączona.

Następujące czynniki zagrażają bezpieczeństwu:

- Przewód zasilający jest uszkodzony lub postrzępiony.
- Na drukarkę został wylany płyn.
- Drukarka została wystawiona na działanie wody.

Jeśli wystąpią jakiekolwiek z tych czynników, należy wykonać następujące czynności:

1. Natychmiast wyłącz drukarkę.
2. Odłącz przewód zasilający od gniazdka elektrycznego.
3. Skontaktuj się z przedstawicielem autoryzowanego serwisu.

Bezpieczeństwo dotyczące lasera

W przypadku laserów, drukarka spełnia standardy wydajności produktów zawierających lasery ustanowione przez agencje rządowe, krajowe i międzynarodowe i posiada certyfikat Class 1 dla produktu zawierającego laser. Drukarka nie emituje niebezpiecznego światła, ponieważ wiązka jest całkowicie zamknięta we wszystkich trybach pracy i konserwacji.

Bezpieczeństwo dotyczące konserwacji

- Nie należy próbować wykonywać żadnych procedur konserwacyjnych, które nie zostały opisane w dokumentacji dostarczonej z drukarką.
- Nie należy używać środków czyszczących w aerozolu. Użycie materiałów eksploatacyjnych, które nie są zatwierdzone może spowodować niską wydajność i stwarzać zagrożenie.
- Nie należy próbować otwierać, ponownie używać ani palić materiałów eksploatacyjnych oraz elementów rutynowej konserwacji. Aby uzyskać informacje na temat programów odzysku materiałów eksploatacyjnych Xerox, przejdź na stronę www.xerox.com/gwa.

Bezpieczeństwo dotyczące pracy

Drukarka i materiały eksploatacyjne zostały zaprojektowane i przetestowane, aby spełniały rygorystyczne wymagania dotyczące bezpieczeństwa. Obejmują one badanie, zatwierdzanie przez agencję zajmującą się bezpieczeństwem, oraz zgodność z obowiązującymi standardami środowiskowymi. Przestrzeganie poniższych wskazówek dotyczących bezpieczeństwa pomoże zapewnić nieprzerwaną, bezpieczną pracę drukarki.

Lokalizacja drukarki

Drukarkę należy umieścić w niezakurzonym miejscu o temperaturze w zakresie od 41° F do 90° F (od 5° C do 32° C) i wilgotności względnej w zakresie od 15 do 85 procent.

Wilgotność powinna wynosić 70 procent lub mniej przy temperaturze 90° F, a temperatura powinna wynosić 82° F lub mniej przy wilgotności 85 procent.

Notatka: Nagłe zmiany temperatury mogą mieć wpływ na jakość druku. Nagłe ogrzanie chłodnego pomieszczenia może spowodować kondensację wewnątrz urządzenia, co ma bezpośredni wpływ na transfer obrazu.

Przestrzeń wokół drukarki

Drukarkę należy umieścić w obszarze, w którym jest odpowiednia przestrzeń na wentylację, pracę i serwis. Zalecana minimalna przestrzeń to:

Przestrzeń u góry:

- 35 cm (13,8 cala) nad drukarką

Wymagania dotyczące całkowitej wysokości:

- Drukarka: 47 cm (18,5 cala)
- Należy dodać 14 cm (5,5 cala) na podajnik na 550 arkuszy.

Pozostała przestrzeń:

- 13 cm (5 cali) za drukarką
- 60 cm (23,6 cala) z przodu drukarki
- 10 cm (3,9 cala) po lewej stronie drukarki
- 10 cm (3,9 cala) po prawej stronie drukarki

Wskazówki dotyczące pracy

- Nie należy blokować ani zakrywać gniazd i otworów drukarki. Bez odpowiedniej wentylacji drukarka może się przegrzać.
- Aby uzyskać optymalną wydajność, należy używać drukarki na wysokości poniżej 3500 m (11480 stóp).
- Nie należy umieszczać drukarki w pobliżu źródła ciepła.
- Nie należy umieszczać drukarki w bezpośrednim słońcu, aby uniknąć wystawienia na działanie światła elementów światłoczułych, w przypadku otwarcia drzwiczek.
- Nie należy umieszczać drukarki w strumieniu chłodnego powietrza z klimatyzatora.
- Drukarkę należy ustawić na poziomej, stałej i nie wibrującej powierzchni o wytrzymałości odpowiedniej do ciężaru drukarki. Nachylenie powinno mieścić się w granicach 1° w poziomie, a wszystkie 4 nóżki powinny mieć stały kontakt z podłożem. Drukarka wraz z zespołem dupleksu i materiałami eksploatacyjnymi waży 29,5 kg (64,5 funta).
- Nie należy umieszczać drukarki w miejscach narażonych na działanie pola magnetycznego.
- Nie należy umieszczać drukarki w wilgotnych miejscach.
- Nie należy umieszczać drukarki w miejscach narażonych na drgania.

Wskazówki dotyczące bezpieczeństwa drukowania

- Między wyłączeniem i włączeniem drukarki należy odczekać 10-15 sekund.
- Ręce, włosy, krawaty itp. należy trzymać z dala od miejsc wyjściowych i rolek podających.

Gdy drukarka drukuje:

- Nie należy wyjmować tacy źródła papieru, która została wybrana w sterowniku drukarki lub panelu sterowania.
- Nie należy otwierać drzwiczek.
- Nie należy przesuwać drukarki.

Materiały eksploatacyjne drukarki

- Należy używać materiałów eksploatacyjnych przeznaczonych do posiadanej drukarki. Użycie nieodpowiednich materiałów może spowodować niską wydajność i zagrażać bezpieczeństwu.
- Należy przestrzegać wszystkich ostrzeżeń i instrukcji, które zostały oznaczone na drukarce lub dostarczone z drukarką, elementami opcjonalnymi i materiałami eksploatacyjnymi.

Ostrożnie: Użycie materiałów eksploatacyjnych innych firm niż Xerox nie jest zalecane. Gwarancja Xerox, Umowy serwisowe oraz Total Satisfaction Guarantee (Gwarancja całkowitej satysfakcji) nie obejmują uszkodzeń, awarii ani pogorszenia wydajności spowodowanych użyciem materiałów eksploatacyjnych innych firm niż Xerox lub użyciem materiałów eksploatacyjnych Xerox nie przeznaczonych do tej drukarki. Total Satisfaction Guarantee (Gwarancja całkowitej satysfakcji) jest dostępna na terenie Stanów Zjednoczonych i Kanady. Zakres może różnić się poza tymi obszarami; należy skontaktować się z lokalnym przedstawicielem w celu uzyskania szczegółowych informacji.

Przesuwanie drukarki

Postępuj zgodnie ze wskazówkami, aby uniknąć obrażeń lub uszkodzenia drukarki:

- Przed przesunięciem drukarki należy wyłączyć drukarkę i odłączyć wszystkie kable zasilające.

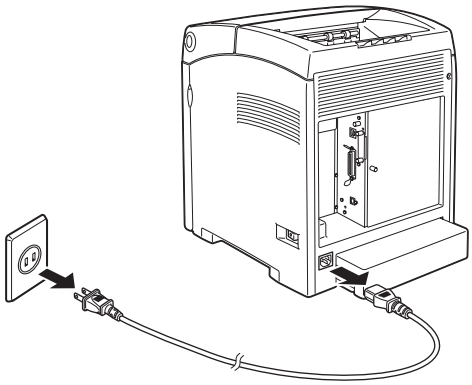

6180-041

- Drukarkę powinny zawsze podnosić dwie osoby.
- Zawsze należy podnosić drukarkę trzymając za wyznaczone do podnoszenia miejsca.

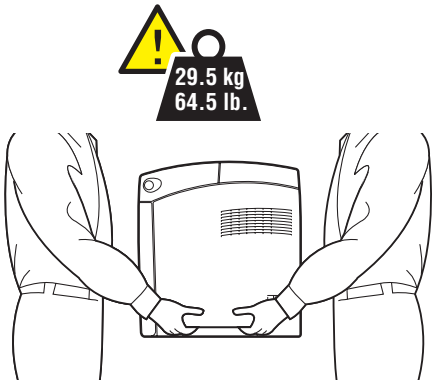

6180-040

- Drukarkę należy przenosić bez jej przechylania.

  Ostrożnie: Nie należy przechylać drukarki bardziej niż o 10 stopni w przód/tył lub lewo/prawo. Przechył większy niż 10 stopni może doprowadzić do wysypania się znajdujących się w drukarce materiałów eksploatacyjnych.

  Notatka: Tył drukarki jest cięższy niż przód. Podczas przenoszenia drukarki należy pamiętać o tej różnicy w wadze.

- Nie należy stawiać jedzenia ani napojów na drukarce.

Ostrożnie: Uszkodzenie drukarki wynikające z nieprawidłowego przenoszenia lub niewłaściwego przepakowania drukarki do wysyłki nie jest objęte gwarancją, umową serwisową ani Total Satisfaction Guarantee (Gwarancją całkowitej satysfakcji). Total Satisfaction Guarantee (Gwarancja całkowitej satysfakcji) jest dostępna na terenie Stanów Zjednoczonych i Kanady. Zakres może różnić się poza tymi obszarami; należy skontaktować się z lokalnym przedstawicielem w celu uzyskania szczegółowych informacji.

Patrz również:

Przesuwanie drukarki na stronie 8-10

Symbole dotyczące bezpieczeństwa umieszczone na produkcie

	Należy zachować ostrożność (lub zwrócić uwagę na określony element). Informacje znajdują się w instrukcjach.
	Gorąca powierzchnia na lub w drukarce. Należy zachować ostrożność, aby uniknąć obrażeń.
	Stygnięcie nagrzewnicy może potrwać 30 minut.
	Nie należy dotykać elementu.

Specyfikacja drukarki

Pozycja	Zawartość
Wymiary	400 (szer.) x 485 (gł.) x 473 (wys.) mm
Waga	Drukarka: 24,5 kg (54 funtów) w tym wkład drukarki Podajnik na 550 arkuszy (opcjonalny): 6,2 kg (14 funtów) Zespół dupleksu (opcjonalny): 1,1 kg (2,4 funta)
Czas nagrzewania	20 sekund lub mniej (gdy zasilanie jest włączone, temperatura: 22° C) Jednakże system elektryczny drukarki jest gotowy 10 sekund po włączeniu drukarki.
Szybkość druku ciągłego *1	Kolor: Druk jednostronny: 20,0 arkuszy/minutę*2 Druk dwustronny: 14,0 stron/minutę*3 Czarno-biały: Druk jednostronny: 25,0 arkuszy/minutę*2 Druk dwustronny: 18,0 stron/minutę*3 **Ważne** *1 Szybkość drukowania może zmniejszyć się z powodu typu papieru, takiego jak folia lub koperta, rozmiaru oraz warunków druku. Szybkość drukowania może zmniejszyć się z powodu ustawienia jakości obrazu. *2 Szybkość druku ciągłego dokumentów, które wszystkie mają format A4. *3 Szybkość druku ciągłego dokumentów formatu A4.
Rozdzielczość	Rozdzielczość przetwarzania danych: 600 x 600 dpi (25,4 punktów/mm): Wielowartościowy (25,4 punktów/mm) Rozdzielczość wyjściowa: 600 dpi (25,4 punktów/mm)
ródło zasilania	110-127 V~, 50/60 Hz, 8 A 220-240 V~, 50/60 Hz, 4 A
Zużycie energii	AC 110 V: Tryb uśpienia: 7 W lub mniej Tryb czuwania: mniej niż 70 W (włączona nagrzewnica), Ciągły druk w kolorze: 400 W, Ciągły druk monochromatyczny: 400 W, AC 220 - 240 V: Tryb uśpienia: 7 W lub mniej Tryb czuwania: mniej niż 70 W (włączona nagrzewnica), Ciągły druk w kolorze: 400 W, Ciągły druk monochromatyczny: 400 W, Drukarka nie zużywa prądu elektrycznego, gdy wyłącznik zasilania jest ustawiony w pozycji wyłączenia, nawet jeśli drukarka jest podłączona do gniazdka prądu zmiennego. Drukarka zgodna z normą ENERGY STAR: Domyślny czas przejścia w tryb Oszczędzania energii wynosi 30 minut

Informacje prawne

Ten produkt został przetestowany pod względem zgodności ze standardami emisji promieniowania elektromagnetycznego oraz odporności na nie. Standardy te zostały wprowadzone w celu zmniejszenia zakłóceń powodowanych lub odbieranych przez ten produkt w typowym środowisku biurowym.

Stany Zjednoczone (Przepisy FCC)

Urządzenie zostało przetestowane i uznane za zgodne z ograniczeniami urządzenia cyfrowego klasy B, zgodnie z częścią 15 przepisów FCC. Ograniczenia te mają zapewnić rozsądne zabezpieczenie przed szkodliwymi zakłóceniami w przypadku instalacji mieszkaniowej. Urządzenie wytwarza, zużywa i może emitować energię o częstotliwości radiowej. Jeśli nie zostanie zainstalowane i używane zgodnie z tymi instrukcjami, może powodować szkodliwe zakłócenia w komunikacji radiowej. Jednak nie ma gwarancji, że zakłócenia nie wystąpią w przypadku prawidłowej instalacji. Jeśli urządzenie to powoduje szkodliwe zakłócenia w odbiorze radia lub telewizji, które można określić poprzez wyłączenie i włączenia urządzenia, użytkownik powinien spróbować skorygować te zakłócenia w następujący sposób:

- Zmiana orientacji lub położenia odbiornika.
- Zwiększenie odległości pomiędzy urządzeniem a odbiornikiem.
- Podłączenie urządzenia do gniazdka w obwodzie innym niż ten, do którego podłączony jest odbiornik.
- Konsultacja ze sprzedawcą lub doświadczonym technikiem radiowo-telewizyjnym w celu uzyskania pomocy.

Wszelkie zmiany lub modyfikacje nie dopuszczone wyraźnie przez firmę Xerox mogą unieważnić uprawnienia użytkownika do korzystania z urządzenia. Aby zapewnić zgodność z częścią 15 przepisów FCC, należy używać ekranowanych kabli interfejsowych.

Kanada (przepisy)

Sprzęt cyfrowy klasy B jest zgodny z kanadyjską normą ICES-003.

Cet appareil numérique de la classe B est conforme a la norme NMB-003 du Canada.

Unia Europejska

Symbol CE nadany temu produktowi symbolizuje deklarację zgodności firmy Xerox z następującymi mającymi zastosowanie dyrektywami Unii Europejskiej z podanymi datami wprowadzenia:

- 1 stycznia 1995: Dyrektywa niskonapięciowa 73/23/EWG ze zmianami zawartymi w dyrektywie 93/68/EWG
- 1 stycznia 1996: Dyrektywa zgodności elektromagnetycznej 89/336/EWG

Niniejszy produkt, użytkowany zgodnie z instrukcjami użytkownika, nie stanowi zagrożenia dla konsumenta ani dla środowiska.

Aby zapewnić zgodność z przepisami Unii Europejskiej, należy używać ekranowanych kabli interfejsu.

Podpisaną kopię Deklaracji zgodności dla niniejszego produktu można uzyskać od firmy Xerox.

Karta charakterystyki

Aby uzyskać informacje na temat Karty charakterystyki dla Drukarka Phaser 6180, należy przejść pod adres:

- Stany Zjednoczone i Kanada: www.xerox.com/msds
- Unia Europejska: www.xerox.com/environment_europe

Aby uzyskać numery telefonu do Centrum wsparcia technicznego klientów, należy przejść pod adres www.xerox.com/office/contacts.

Odzysk i utylizacja produktu

Wszystkie kraje

W przypadku utylizacji produktu firmy Xerox, należy zwrócić uwagę na to, że produkt może zawierać ołów, rtęć, nadchloran i inne materiały, których utylizacja może być regulowana ze względów ekologicznych. Obecność ołowiu, rtęci i nadchloranu jest zgodna z przepisami obowiązującymi w chwili pojawienia się produktu na rynku. Aby uzyskać informacje na temat utylizacji, należy skontaktować się z lokalnymi władzami. Nadchloran - ten produkt może zawierać jedno lub kilka urządzeń zawierających nadchloran, na przykład baterie. Może być konieczne szczególne postępowanie, patrz adres www.dtsc.ca.gov/hazardouswaste/perchlorate.

Unia Europejska

Niektóre urządzenia mogą być używane do zastosowań domowych oraz zawodowych/biznesowych.

Środowisko domowe

Zastosowanie tego symbolu na urządzeniu potwierdza, że użytkownik nie powinien wyrzucać sprzętu wraz ze zwykłymi odpadami domowymi.

Zgodnie z ustawodawstwem Unii Europejskiej, zużyty sprzęt elektryczny i elektroniczny, który ma zostać wyrzucony, musi być oddzielony od odpadów domowych.

Prywatne gospodarstwa domowe w krajach członkowskich Unii Europejskiej mogą bezpłatnie zwracać zużyty sprzęt elektryczny i elektroniczny do wyznaczonych punktów zbierania odpadów. Należy skontaktować się z lokalnymi organami zajmującymi się utylizacją odpadów, aby uzyskać więcej informacji.

W niektórych krajach członkowskich podczas zakupu nowego sprzętu, lokalny sprzedawca detaliczny może być zobowiązany do bezpłatnego przyjęcia starego sprzętu. Aby uzyskać dodatkowe informacje, należy skontaktować się ze sprzedawcą.

Środowisko zawodowe/biznesowe

Zastosowanie tego symbolu na urządzeniu potwierdza, że urządzenie należy utylizować zgodnie z przyjętymi krajowymi procedurami.

Zgodnie z ustawodawstwem Unii Europejskiej, zużyty sprzęt elektryczny i elektroniczny, który ma zostać wyrzucony, musi być traktowany zgodnie z przyjętymi procedurami.

Przed wyrzuceniem, należy skontaktować się z lokalnym sprzedawcą lub przedstawicielem firmy Xerox, aby uzyskać informacje na temat odebrania zużytego sprzętu.

Ameryka Północna

Firma Xerox prowadzi program odbioru i ponownego wykorzystania/odzysku sprzętu. Należy skontaktować się z przedstawicielem handlowym firmy Xerox (1-800-ASK-XEROX), w celu określenia, czy niniejszy produkt firmy Xerox jest objęty tym programem. Aby uzyskać więcej informacji na temat programów ochrony środowiska firmy Xerox, należy przejść pod adres www.xerox.com/environment.html, a w celu uzyskania informacji na temat odzysku i utylizacji należy skontaktować się z lokalnymi władzami.

W Stanach Zjednoczonych można również odwiedzić witrynę internetową związku Electronic Industries Alliance pod adresem www.eiae.org.

Inne kraje

Należy skontaktować się z lokalnymi organami zajmującymi się odpadami i poprosić o wskazówki dotyczące utylizacji.

Funkcje drukarki 2

Ten rozdział zawiera:

- Główne komponenty i ich funkcje na stronie 2-2
- Panel sterowania na stronie 2-6
- Tryb oszczędzania energii na stronie 2-8
- Wyświetlanie konfiguracji urządzeń opcjonalnych i ustawień tacy papieru na stronie 2-10
- Więcej informacji na stronie 2-11

Główne komponenty i ich funkcje

Ta sekcja zawiera:

- Widok z przodu na stronie 2-2
- Widok z tyłu na stronie 2-3
- Widok wnętrza na stronie 2-3

Widok z przodu

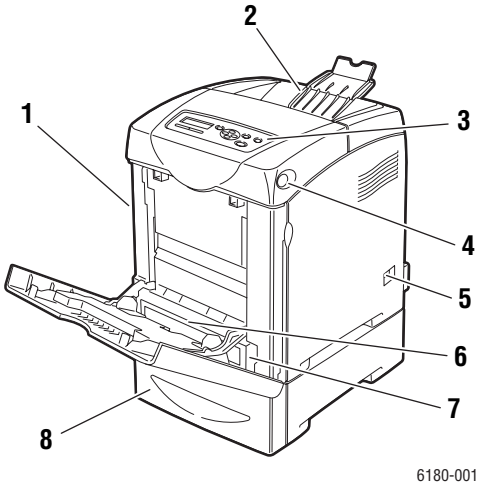

1. Przednie drzwi A
2. Taca wyjściowa
3. Panel sterowania
4. Przycisk A do otwierania przednich drzwi
5. Włącznik zasilania
6. Taca 1 (MPT)
7. Taca papieru
8. Opcjonalny podajnik na 550 arkuszy

Widok z tyłu

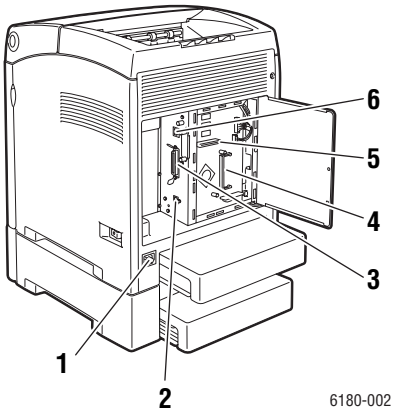

1. Złącze przewodu zasilania
2. Port USB
3. Port równoległy
4. Opcjonalne gniazdo pamięci
5. Wieloprotokołowa karta sieciowa (MPC)
6. Złącze sieciowe

Widok wnętrza

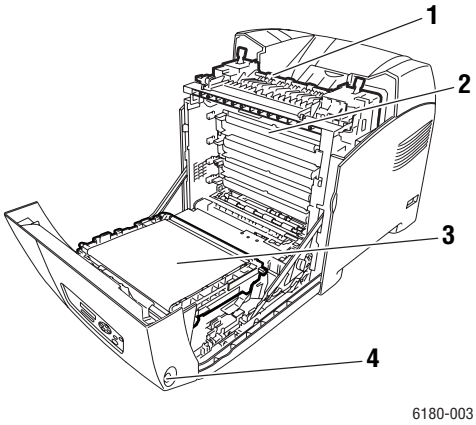

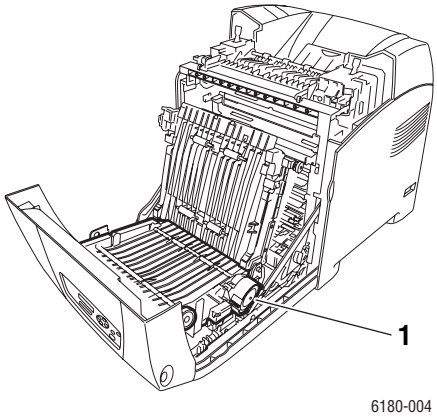

1. Nagrzewnica
2. Wkład drukarki
3. Moduł transferu
4. Przycisk A do otwierania przednich drzwi

1. Zespół dupleksu

Konfiguracje drukarki Phaser 6180

Funkcje	Konfiguracja drukarki	
	6180N	**6180DN**
Konfiguracja pamięci*	128 MB	128 MB
Szybkość drukowania (kolor/mono)	20/26	20/26
Rozdzielczości (dpi)		
Standardowe	600 x 600 x 1 bit	600 x 600 x 1 bit
Ulepszone	600 x 600 x 4 bity	600 x 600 x 4 bity
Interfejs Ethernet	10/100 Base-T	10/100 Base-T
Taca 1 (MPT) (150 arkuszy)	Standardowe	Standardowe
Taca 2 (250 arkuszy)	Standardowe	Standardowe
Podajnik na 550 stron	Opcjonalne	Opcjonalne
Zespół dupleksu	Opcjonalne	Standardowe
Bezprzewodowa sieć LAN	Opcjonalne	Opcjonalne
Dupleks		
Maksymalny dupleks (Letter/A4) (kolor/monochromatyczny)	14/18	14/18

* Wszystkie konfiguracje mają jedno gniazdo pamięci obsługujące moduły DDR2 DIMM o pojemności 256 MB/512 MB/1024 MB, do maksymalnej 1152 MB. Standardowa pamięć jest przylutowana do płyty.

Opcje

Można zamówić dodatkową pamięć, tace, kartę wieloprotokołową i zespół dupleksu, jeśli te elementy nie znajdują się w standardowym wyposażeniu drukarki.

Pamięć

Drukarka zawiera jedno gniazdo, przyjmujące moduły DDR2 DIMM o pojemności 256, 512 lub 1024 MB.

Moduł drukowania dwustronnego

Zespół dupleksu umożliwia drukowanie dwustronne.

Wieloprotokołowa karta sieciowa

Wieloprotokołowa karta sieciowa oferuje dodatkowe protokoły i funkcje zabezpieczeń, w tym IPP, SMB, NetWare, WINS, DDNS i SSL/HTTPS.

Dodatkowe tace

- Podajnik na 550 arkuszy (taca 3)

Panel sterowania

Ta sekcja zawiera:

- Układ panelu sterowania na stronie 2-6
- Ekran na stronie 2-6
- Mapa menu na stronie 2-7
- Strony informacyjne na stronie 2-7

Układ panelu sterowania

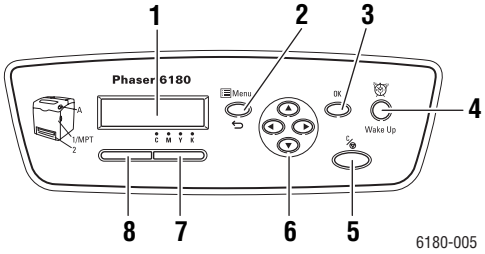

1. Wyświetlacz graficzny wyświetla komunikaty o stanie, menu i poziomy tonerów.
2. Przycisk **Menu**

   Przenosi do sterowania menu. Przełącza wyświetlacz pomiędzy menu a ekranem drukowania.
3. Przycisk **OK**

   Ustawia wartości menu. Drukuje również raporty i listy.
4. Przycisk **Pobudka**

   Ta kontrolka świeci się w trybie oszczędzania energii. Naciśnij przycisk, aby wyjść z trybu oszczędzania energii.
5. Przycisk **Anuluj pracę**

   Anuluje bieżącą pracę drukowania.
6. Przycisk **Strzałka w górę**

   Przewija menu w górę.

   Przycisk **Strzałka w dół**

   Przewija menu w dół.

   Przycisk **Strzałka do tyłu**

   Przewija menu wstecz lub wyświetla menu Walk-Up Features (Funkcje Walk-Up).

   Przycisk **Strzałka do przodu**

   Przewija menu w przód.
7. **Błąd**

   Czerwone światło oznacza, że wystąpił błąd.
8. **Gotowa**

   Zielone światło oznacza, że drukarka jest gotowa do odbioru danych z komputera. Jeśli kontrolka miga, drukarka jest zajęta odbieraniem danych.

Ekran

Dostępne są dwa typy ekranów:

- Ekran drukowania (do wyświetlania stanu drukarki)
- Ekran menu (do konfigurowania ustawień)

Strony informacyjne

Drukarka zawiera szereg stron informacyjnych pomagających uzyskać najlepsze wyniki pracy drukarki. Dostęp do stron można uzyskać z panelu sterowania. Wydrukuj Mapę menu, aby zobaczyć, gdzie w strukturze menu panelu sterowania znajdują się te strony informacyjne.

Mapa menu

Mapa menu pomaga nawigować po menu panelu sterowania. Aby wydrukować Mapę menu:

1. Na panelu sterowania naciśnij przycisk **Menu**, wybierz **Information Pages** (Strony informacyjne), a następnie naciśnij przycisk **OK**.
2. Wybierz menu **Menu Map** (Mapa menu) i naciśnij przycisk **OK**, aby wydrukować.

Notatka: Wydrukuj Mapę menu, aby zobaczyć inne strony informacyjne gotowe do drukowania.

Strona konfiguracji

Aby wydrukować Stronę konfiguracyjną w celu wyświetlenia bieżących informacji o drukarce, należy wykonać następujące czynności:

1. Na panelu sterowania naciśnij przycisk **Menu**, wybierz **Information Pages** (Strony informacyjne), a następnie naciśnij przycisk **OK**.
2. Wybierz **Configuration** (Konfiguracja) i naciśnij przycisk **OK**, aby wydrukować.

Tryb oszczędzania energii

Drukarka jest wyposażona w tryb oszczędzania energii, zmniejszający zużycie energii, gdy nie jest używana.

Gdy żadne dane do druku nie zostaną odebrane przez 30 minut (domyślnie), drukarka przejdzie w tryb oszczędzania energii.

Okres, który można określić dla drukarki na przejście w tryb oszczędzania energii to od 5 do 60 minut. Zużycie energii w trybie oszczędzania energii wynosi 7 W lub mniej, a czas wymagany na wyjście z trybu oszczędzania energii do stanu gotowości do druku wynosi około 20 sekund.

Patrz również:

Zmiana czasu trybu Oszczędzania energii na stronie 5-3

Wyjście z trybu oszczędzania energii

Drukarka automatycznie anuluje tryb oszczędzania energii po odebraniu danych z komputera.

Aby ręcznie anulować tryb oszczędzania energii, naciśnij przycisk **Wake Up** (Pobudka).

Sprawdzanie stanu danych drukowania

Sprawdzanie w systemie Windows

Informacje o drukarce i stanie są wyświetlane w oknie Status (Stan). Kliknij dwukrotnie ikonę drukarki PrintingScout na pasku zadań po prawej stronie na dole ekranu. W wyświetlonym oknie sprawdź kolumnę **Status** (Stan).

Można zmienić wyświetlaną zawartość za pomocą przycisku po lewej stronie okna Printer Status (Stan drukarki).

Przycisk **Status Setting** (Ustawienie stanu): Wyświetla ekran **Status Setting** (Ustawienia stanu) i umożliwia sprawdzenie nazwy drukarki, portu połączenia drukarki i stanu drukarki.

Aby uzyskać więcej informacji na temat programu PrintingScout, patrz pomoc:

1. Z menu **Start** wybierz **Programy**.
2. Wybierz **Xerox Office Printing**.
3. Wybierz **PrintingScout**.
4. Wybierz **PrintingScout Help**.

Sprawdzanie w programie CentreWare Internet Services

Stan pracy drukowania wysłanej do drukarki można sprawdzić na zakładce **Jobs** (Prace) w programie CentreWare Internet Services.

Wyświetlanie konfiguracji urządzeń opcjonalnych i ustawień tacy papieru

Wydrukuj Stronę konfiguracyjną w celu wyświetlenia bieżących informacji o drukarce:

1. Na panelu sterowania naciśnij przycisk **Menu**, wybierz **Information Pages** (Strony informacyjne), a następnie naciśnij przycisk **OK**.
2. Wybierz **Configuration** (Konfiguracja) i naciśnij przycisk **OK**, aby wydrukować.

Więcej informacji

Uzyskaj informacje na temat drukarki i jej możliwości z następujących źródeł.

Zasoby

Informacje	ródło
Instrukcja instalacji*	Dostarczona z drukarką
Skrócona instrukcja obsługi*	Dostarczona z drukarką
Przewodnik użytkownika (PDF)*	*Software and Documentation CD-ROM* (Płyta CD-ROM z oprogramowaniem i dokumentacją)
Poradniki szybkiego uruchamiania (tylko w języku angielskim)	www.xerox.com/office/6180support
Samouczki wideo	www.xerox.com/office/6180support
Recommended Media List (Lista zalecanych nośników)	Recommended Media List (Lista zalecanych nośników (Stany Zjednoczone)) Recommended Media List (Lista zalecanych nośników (Europa))
Narzędzia zarządzania drukarką	www.xerox.com/office/pmtools
Outline Support Assistant (Asystent pomocy online)	www.xerox.com/office/6180support
Pomoc techniczna	www.xerox.com/office/6180support
Strony informacyjne	Menu panelu sterowania

* Dostępne również w witrynie Pomocy.

Podstawowe informacje o sieci 3

Ten rozdział zawiera:

- Przegląd ustawień i konfiguracji sieci na stronie 3-2
- Wybór metody połączenia na stronie 3-3
- Konfigurowanie adresu sieciowego na stronie 3-5
- Instalowanie sterowników drukarki na stronie 3-9

Ten rozdział zawiera podstawowe informacje na temat konfiguracji i łączenia się z drukarką.

Patrz również:(tylko w j. angielskim)

Poradnik *Using CentreWare Internet Services* www.xerox.com/office/6180support

Poradnik *Using the Windows Printer Driver* www.xerox.com/office/6180support

Przegląd ustawień i konfiguracji sieci

Aby ustawić i skonfigurować sieć:

1. Podłącz drukarkę do sieci za pomocą zalecanego sprzętu i kabli.
2. Włącz drukarkę i komputer.
3. Wydrukuj stronę konfiguracji i zatrzymaj ją, aby zachować ustawienia sieci.
4. Zainstaluj w komputerze oprogramowanie sterownika, które zawiera *Software and Documentation CD-ROM* (Płyta CD-ROM z oprogramowaniem i dokumentacją). Aby uzyskać informacje na temat instalacji sterownika, przeczytaj sekcję niniejszego rozdziału dotyczącą używanego systemu operacyjnego.
5. Skonfiguruj adres TCP/IP drukarki, który jest wymagany do identyfikacji drukarki w sieci.
   - Systemy operacyjne Windows: Uruchom instalatora, którego zawiera *Software and Documentation CD-ROM* (Płyta CD-ROM z oprogramowaniem i dokumentacją), aby automatycznie ustawić adres IP drukarki, jeśli drukarka jest podłączona do sieci TCP/IP. Można również ustawić adres IP ręcznie w panelu sterowania.
   - Systemy Macintosh: Należy ustawić adres TCP/IP ręcznie w panelu sterowania.
6. Wydrukuj stronę konfiguracji, aby potwierdzić nowe ustawienia.

Notatka: Jeśli *Software and Documentation CD-ROM* (Płyta CD-ROM z oprogramowaniem i dokumentacją) nie jest dostępna, można pobrać najnowszy sterownik ze strony www.xerox.com/drivers.

Wybór metody połączenia

Podłącz drukarkę poprzez interfejs Ethernet, USB lub równoległy. Połączenie USB lub równoległe to połączenie bezpośrednie i nie jest używane przy połączeniach sieciowych. Połączenie Ethernet jest używane do połączeń sieciowych. Wymagania dotyczące sprzętu i okablowania są różne dla różnych metod połączenia. Kable i sprzęt nie są zazwyczaj dołączane z drukarką i należy je zakupić oddzielnie. Ta sekcja zawiera:

- Podłączanie poprzez interfejs Ethernet (zalecane) na stronie 3-3
- Podłączanie przez USB na stronie 3-4
- Podłączanie przez interfejs równoległy na stronie 3-4

Podłączanie poprzez interfejs Ethernet (zalecane)

Połączenie Ethernet może być używane dla jednego lub wielu komputerów. Obsługuje wiele drukarek i systemów w sieci Ethernet. Połączenie Ethernet jest zalecane, ponieważ jest szybsze niż połączenie USB. Umożliwia również bezpośredni dostęp do usług internetowych CentreWare (IS). Interfejs Web CentreWare IS umożliwia zarządzanie, konfigurowanie i monitorowanie drukarek sieciowych zza biurka.

Połączenie sieciowe

W zależności od danej konfiguracji sieć Ethernet wymaga następującego sprzętu i okablowania.

- W przypadku połączenia do jednego komputera, wymagany jest kabel skrosowany Ethernet RJ-45.
- W przypadku połączenia do jednego lub wielu komputerów za pośrednictwem koncentratora Ethernet bądź routera kablowego lub SAL wymagane są dwie skrętki (kategorii 5/RJ-45). (Jeden kabel dla każdego urządzenia.)

W przypadku podłączania jednego lub wielu komputerów do koncentratora, należy podłączyć komputer do koncentratora jednym kablem, a następnie podłączyć drukarkę do koncentratora drugim. Należy podłączyć do dowolnego portu w koncentratorze, z wyjątkiem portu uplink.

Patrz również:

Konfigurowanie adresu sieciowego na stronie 3-5

Instalowanie sterowników drukarki na stronie 3-9

Podłączanie przez USB

W przypadku podłączania do jednego komputera połączenie USB oferuje dużą prędkość transmisji danych. Połączenie USB nie jest tak szybkie jak połączenie Ethernet, ale jest szybsze niż połączenie równoległe. Aby użyć połączenia USB, użytkownicy komputera PC muszą posiadać system operacyjny Windows 2000/XP/Server 2003 lub nowszy. Użytkownicy komputerów Macintosh muszą posiadać system operacyjny Mac OS X, w wersji 10.2 lub wyższej.

Połączenie USB

Połączenie USB wymaga standardowego kabla USB A/B. Ten kabel nie jest dołączony do drukarki i należy go zakupić osobno. Należy sprawdzić, czy do podłączenia używany jest właściwy kabel USB (2.0 daje najlepsze wyniki).

1. Podłącz jeden koniec kabla USB do drukarki i włącz ją.
2. Podłącz drugi koniec kabla USB do komputera.

Patrz również:

Instalowanie sterowników drukarki na stronie 3-9

Podłączanie przez interfejs równoległy

Połączenie kablem równoległym może być również używane do połączenia z jednym komputerem. Ten typ połączenia oferuje najniższą prędkość przesyłu danych. Połączenie równoległe wymaga kabla równoległego drukarki o gęstości standardowej do wysokiej, (kabel 36-stykowy wysokiej gęstości 1284-C [męski] do 36-stykowego niskiej gęstości 1284-B [męski]), o maksymalnej długości trzech metrów (10 stóp). Podłącz kabel równoległy do drukarki i komputera, gdy oba urządzenia są **wyłączone**, a następnie **włącz** je. Zainstaluj sterownik drukarki, który zawiera *Software and Documentation CD-ROM* (Płyta CD-ROM z oprogramowaniem i dokumentacją), i wybierz odpowiedni port równoległy LPT.

Patrz również:

Instalowanie sterowników drukarki na stronie 3-9

Konfigurowanie adresu sieciowego

Ta sekcja zawiera:

- Adresy TCP/IP i IP na stronie 3-5
- Automatyczne ustawianie adresu IP drukarki na stronie 3-5
- Dynamiczne metody ustawiania adresu IP drukarki na stronie 3-6
- Ręczne ustawianie Adresu IP drukarki na stronie 3-7

Adresy TCP/IP i IP

Jeśli komputer znajduje się w dużej sieci, skontaktuj się z administratorem systemu, aby uzyskać odpowiednie adresy TCP/IP i dodatkowe informacje konfiguracyjne.

W przypadku tworzenia własnej małej sieci lokalnej lub podłączania drukarki bezpośrednio do komputera za pomocą sieci Ethernet, należy wykonać procedurę automatycznego ustawiania adresu IP drukarki.

Komputery i drukarki używają protokołów TCP/IP głównie do komunikacji poprzez sieć Ethernet. W przypadku protokołów TCP/IP, każda drukarka i komputer muszą posiadać unikatowy adres IP. Ważne jest, aby adresy były podobne, ale nie takie same; tylko ostatnie cyfry muszą się różnić. Na przykład, drukarka może mieć adres 192.168.1.2, a komputer adres 192.168.1.3. Inne urządzenie może mieć adres 192.168.1.4.

Komputery Macintosh zwykle do komunikacji z drukarką sieciową używają protokołu TCP/IP lub Bonjour. W przypadku systemów Mac OS X preferowany jest protokół TCP/IP. W przeciwieństwie do protokołu TCP/IP, protokół Bonjour nie wymaga jednak, by drukarki czy komputery posiadały adresy IP.

Wiele sieci posiada serwery DHCP (Dynamic Host Configuration Protocol). Serwer DHCP automatycznie przypisuje adres IP każdemu komputerowi PC czy drukarce w sieci, która jest skonfigurowana na używanie protokołu DHCP. Serwer DHCP jest wbudowany w większość routerów kablowych i DSL. W przypadku korzystania z routera kablowego lub DSL należy zapoznać się z dokumentacją routera, aby uzyskać informacje na temat adresowania IP.

Patrz również:

Online Support Assistant (Asystent pomocy online) pod adresem www.xerox.com/office/6180support

Automatyczne ustawianie adresu IP drukarki

Jeśli drukarka jest podłączona do małej sieci TCP/IP bez serwera DHCP, należy użyć instalatora, którego zawiera *Software and Documentation CD-ROM* (Płyta CD-ROM z oprogramowaniem i dokumentacją), aby wykryć lub przypisać adres IP do drukarki. Aby uzyskać dalsze instrukcje, należy włożyć płytę *Software and Documentation CD-ROM* (Płyta CD-ROM z oprogramowaniem i dokumentacją) do napędu CD-ROM w komputerze. Po uruchomieniu Instalatora Xerox postępuj zgodnie z instrukcjami.

Notatka: Aby automatyczny instalator działał, drukarka musi być podłączona do działającej sieci TCP/IP.

Dynamiczne metody ustawiania adresu IP drukarki

Dostępne są dwa protokoły dynamicznego ustawiania adresu IP drukarki:

- DHCP (włączone domyślnie we wszystkich drukarkach Phaser)
- AutoIP

Można włączyć/wyłączyć oba protokoły za pomocą panelu sterowania lub użyć oprogramowania CentreWare IS do włączenia/wyłączenia protokołu DHCP.

Notatka: Adres IP drukarki można wyświetlić w dowolnej chwili. Na panelu sterowania wybierz **Information** (Informacje), naciśnij przycisk **OK**, wybierz **Printer Identification** (Identyfikacja drukarki), a następnie naciśnij przycisk **OK**.

Za pomocą panelu sterowania

Aby włączyć/wyłączyć protokół DHCP lub AutoIP:

1. Na panelu sterowania wybierz przycisk **Menu**, a następnie naciśnij przycisk **OK**.
2. Wybierz menu **Admin** i naciśnij przycisk **OK**.
3. Wybierz menu **Network Setup** (Ustawienie sieci) i naciśnij przycisk **OK**.
4. Wybierz menu **TCP/IP** i naciśnij przycisk **OK**.
5. Zaznacz opcję **Get IP Address** (Pobierz adres IP), a następnie naciśnij przycisk **OK**.

Korzystanie z programu CentreWare IS

Aby włączyć/wyłączyć protokół DHCP:

1. Uruchom przeglądarkę internetową.
2. Wprowadź adres IP drukarki w **polu adresowym** przeglądarki (http://xxx.xxx.xxx.xxx).
3. Wybierz **Properties** (Właściwości).
4. Wybierz folder **Protocols** (Protokoły) w panelu nawigacyjnym po lewej stronie.
5. Wybierz **TCP/IP**.
6. W polu **Get IP Address** (Pobierz adres IP) wybierz opcję **DHCP/Autonet**.
7. Kliknij przycisk **Save Changes** (Zapisz zmiany).

Ręczne ustawianie Adresu IP drukarki

Notatka: Sprawdź, czy komputer ma adres IP skonfigurowany odpowiednio do sieci. Skontaktuj się z administratorem sieci, aby uzyskać więcej informacji.

W przypadku sieci bez serwera DHCP lub środowiska, w którym administrator sieci przydziela adresy IP drukarkom, można użyć tej metody do ręcznego ustawienia adresu IP. Ręczne ustawienie adresu IP zastępuje DHCP i AutoIP. Można ewentualnie ustawić adres IP ręcznie, jeśli pracuje się w małym biurze z jednym komputerem PC i korzysta się z połączenia modemowego dial-up.

Informacje wymagane do ręcznego ustawienia adresu IP

Informacje	Uwagi
Adres IP (Internet Protocol) drukarki	Format to *xxx.xxx.xxx.xxx*, gdzie *xxx* oznacza liczbę dziesiętną z przedziału 0–255.
Maska sieci	W przypadku wątpliwości, należy pozostawić to pole puste; drukarka wybierze odpowiednią maskę.
Adres domyślnego routera/bramy	Adres routera jest wymagany do komunikacji z urządzeniem hosta z dowolnego miejsca innego niż lokalny segment sieci.

Za pomocą panelu sterowania

Aby ręcznie ustawić adres IP:

1. Na pulpicie sterowania wybierz przycisk **Menu**.
2. Wybierz menu **Admin** i naciśnij przycisk **OK**.
3. Wybierz menu **Network Setup** (Ustawienie sieci) i naciśnij przycisk **OK**.
4. Wybierz menu **TCP/IP** i naciśnij przycisk **OK**.
5. Zaznacz opcję **Get IP Address** (Pobierz adres IP), a następnie naciśnij przycisk **OK**.
6. Wybierz **Panel** i naciśnij przycisk **OK**.
7. Wybierz opcję **IP Address** (Adres IP) w menu **TCP/IP** i użyj strzałek, aby skonfigurować wartości IP, a następnie naciśnij przycisk **OK**.

Zmiana lub modyfikacja adresu IP za pomocą programu CentreWare IS

Usługi internetowe CentreWare IS zapewniają prosty interfejs umożliwiający zarządzanie, konfigurację i monitorowanie drukarek w sieci za pomocą komputera przy użyciu wbudowanego serwera sieci WWW. Aby uzyskać pełne informacje na temat programu CentreWare IS, kliknij przycisk **Help** (Pomoc) w programie CentreWare IS, aby przejść do *Pomocy online programu CentreWare IS*.

Po ustawieniu adresu IP drukarki można zmodyfikować ustawienia TCP/IP za pomocą programu CentreWare IS.

1. Uruchom przeglądarkę internetową.
2. Wprowadź adres IP drukarki w **polu adresowym** przeglądarki (http://xxx.xxx.xxx.xxx).
3. Kliknij **Properties** (Właściwości).
4. Wybierz folder **Protocols** (Protokoły) w lewym panelu.
5. Wybierz **TCP/IP**.
6. Wprowadź lub zmodyfikuj ustawienia, a następnie kliknij **Save Changes** (Zapisz zmiany) na dole strony.

Instalowanie sterowników drukarki

Ta sekcja zawiera:

- Dostępne sterowniki na stronie 3-9
- System Windows 2000 i nowsze na stronie 3-10
- Macintosh OS X, wersja 10.2 i wyższe na stronie 3-10

Dostępne sterowniki

Aby uzyskać dostęp do specjalnych opcji drukowania, należy użyć sterownika drukarki Xerox.

Firma Xerox dostarcza sterowniki dla szeregu języków opisu strony i systemów operacyjnych. Dostępne są następujące sterowniki drukarek:

Sterownik drukarki	ródło*	Opis
Sterownik PostScript dla systemu Windows (używany także w systemie Windows Vista)	CD-ROM i Internet	Zaleca się użycie sterownika PostScript, aby można było w pełni wykorzystać specjalne funkcje systemu i oryginalny język Adobe® PostScript®. (Domyślny sterownik drukarki)
PCL6	CD-ROM i Internet	Sterownik PCL (Printer Command Language) może być używany dla aplikacji wymagających języka PCL. **Notatka:** Tylko dla systemu Windows 2000/XP.
Sterownik systemu Mac OS X (wersja 10.2 i wyższe)	CD-ROM i Internet	Ten sterownik umożliwia drukowanie z systemu operacyjnego Mac OS X (wersja 10.2 i wyższe).
UNIX	Tylko Internet	Ten sterownik umożliwia drukowanie z systemu operacyjnego UNIX.
Linux	CD-ROM	Ten sterownik umożliwia drukowanie z systemu operacyjnego Linux.

* Przejdź do strony www.xerox.com/drivers, aby uzyskać najnowsze sterowniki drukarki.

System Windows 2000 i nowsze

Aby zainstalować sterownik drukarki, który zawiera *Software and Documentation CD-ROM* (Płyta CD-ROM z oprogramowaniem i dokumentacją):

1. Włóż dysk CD-ROM do napędu CD-ROM w komputerze. Jeśli instalator nie zostanie uruchomiony, wykonaj następujące czynności:
   a. Kliknij menu **Start**, a następnie kliknij opcję **Uruchom**.
   b. W oknie **Uruchom** wpisz: **<napęd CD>:\INSTALL.EXE**.
2. Wybierz żądany język z listy.
3. Wybierz opcję **Install Printer Driver** (Zainstaluj sterownik drukarki).
4. Wybierz metodę instalacji, która ma zostać użyta, a następnie postępuj zgodnie z instrukcjami wyświetlanymi na ekranie.

Notatka: PrintingScout nie jest jedną z opcji sterownika drukarki. PrintingScout zawiera *Software and Documentation CD-ROM* (Płyta CD-ROM z oprogramowaniem i dokumentacją).

Patrz również:

Asystent pomocy online pod adresem www.xerox.com/office/6180support

Macintosh OS X, wersja 10.2 i wyższe

Skonfiguruj drukarkę za pomocą protokołu Bonjour (Rendezvous), utwórz połączenie USB z komputerem lub użyj połączenia LPD/LPR dla systemu Macintosh OS X, wersji 10.2 i wyższych.

Macintosh OS X, wersja 10.2 i 10.3

Połączenie Bonjour (Rendezvous)

Aby zainstalować sterownik drukarki, który zawiera *Software and Documentation CD-ROM* (Płyta CD-ROM z oprogramowaniem i dokumentacją):

1. Włóż dysk CD-ROM do napędu CD-ROM i wybierz instalator VISE, aby zainstalować oprogramowanie drukarki.
2. Po zakończeniu instalacji wybierz jedną z następujących opcji:
   - Otwórz program narzędziowy **Print Center** dla systemu Mac OS X, wersja 10.2.x.
   - Otwórz program narzędziowy **Printer Setup Utility** dla systemu Mac OS X, wersja 10.3.x.

   Notatka: Aby zlokalizować programy narzędziowe na dysku twardym komputera Macintosh, otwórz folder **Applications** (Aplikacje), a następnie otwórz folder **Utilities** (Programy narzędziowe).

3. Potwierdź, że pierwsze menu rozwijane jest ustawione na **Bonjour (Rendezvous)**.
4. Wybierz drukarkę z okna.

5. Wybierz **Xerox** z listy producentów w dolnym menu rozwijanym.
6. Wybierz odpowiedni model drukarki z listy dostępnych urządzeń.
7. Kliknij przycisk **Add** (Dodaj).

Patrz również:

Online Suppor Assistant (Asystent pomocy online) pod adresem www.xerox.com/office/6180support

Połączenie USB

Aby zainstalować sterownik drukarki, który zawiera *Software and Documentation CD-ROM* (Płyta CD-ROM z oprogramowaniem i dokumentacją):

1. Włóż dysk CD-ROM do napędu CD-ROM.
   - Otwórz program narzędziowy **Print Center** dla systemu Mac OS X, wersja 10.2.x.
   - Otwórz program narzędziowy **Printer Setup Utility** dla systemu Mac OS X, wersja 10.3.x.

   Notatka: Aby zlokalizować programy narzędziowe na dysku twardym komputera Macintosh, otwórz folder **Applications** (Aplikacje), a następnie otwórz folder **Utilities** (Programy narzędziowe).

2. Kliknij przycisk **Add** (Dodaj).
3. Wybierz **USB** z menu rozwijanego.
4. Wybierz drukarkę z okna.
5. Wybierz **Xerox** z listy producentów w menu rozwijanym.
6. Wybierz odpowiednią konfigurację drukarki z listy dostępnych drukarek.
7. Kliknij przycisk **Add** (Dodaj).

Połączenie LPR

Aby zainstalować sterownik drukarki, który zawiera *Software and Documentation CD-ROM* (Płyta CD-ROM z oprogramowaniem i dokumentacją):

1. Włóż dysk CD-ROM do napędu CD-ROM i wybierz instalator VISE, aby zainstalować oprogramowanie drukarki.
2. Po zakończeniu instalacji wybierz jedną z następujących opcji:
   - Otwórz program narzędziowy **Print Center** dla systemu Mac OS X, wersja 10.2.x.
   - Otwórz program narzędziowy **Printer Setup Utility** dla systemu Mac OS X, wersja 10.3.x.

   Notatka: Aby zlokalizować programy narzędziowe na dysku twardym komputera Macintosh, otwórz folder **Applications** (Aplikacje), a następnie otwórz folder **Utilities** (Programy narzędziowe).

3. Kliknij przycisk **Add** (Dodaj).
4. Wybierz jedną z następujących opcji:
   - **Mac OS X, wersja 10.2:** Wybierz **IP Printing** (Drukowanie IP) z menu rozwijanego. Wprowadź adres IP drukarki w polu **Printer Address** (Adres drukarki). Wybierz **Xerox** z menu rozwijanego **Printer Model** (Model drukarki), a następnie wybierz odpowiadający mu plik PPD. Kliknij przycisk **Add** (Dodaj). Drukarka zostanie dodana do listy.
   - **Mac OS X, wersja 10.3:** Wybierz **IP Printing** (Drukowanie IP) z pierwszego menu rozwijanego. Wybierz **LPD/LPR** z drugiego menu rozwijanego. Wprowadź adres IP drukarki w polu **Printer Address** (Adres drukarki). Sprawdź, czy pole **Queue Name** (Nazwa kolejki) jest puste. Wybierz **Xerox** z menu rozwijanego **Printer Model** (Model drukarki), a następnie wybierz odpowiadający mu plik PPD. Kliknij przycisk **Add** (Dodaj). Drukarka zostanie dodana do listy.

Macintosh OS X, wersja 10.4

Połączenie Bonjour

Aby zainstalować sterownik drukarki, który zawiera *Software and Documentation CD-ROM* (Płyta CD-ROM z oprogramowaniem i dokumentacją):

1. Włóż dysk CD-ROM do napędu CD-ROM.
2. Otwórz program **Printer Setup Utility**.

   Notatka: Aby zlokalizować programy narzędziowe na dysku twardym komputera Macintosh, otwórz folder **Applications** (Aplikacje), a następnie otwórz folder **Utilities** (Programy narzędziowe).

3. Kliknij przycisk **Add** (Dodaj).
4. Wybierz **Default Browser** (Domyślna przeglądarka) w programie **Printer Browser** (Przeglądarka drukarek).
5. Wybierz drukarkę **Bonjour** z listy dostępnych drukarek. Jeśli program **Printer Browser** (Przeglądarka drukarek):
   - wybierze odpowiednią drukarkę z listy rozwijanej **Print Using** (Drukuj za pomocą), przejdź do kroku 8.
   - nie wybierze odpowiedniej drukarki z listy rozwijanej **Print Using** (Drukuj za pomocą), przejdź do kroku 6.
6. Wybierz **Xerox** z listy producentów w dolnym menu rozwijanym.
7. Wybierz odpowiednią drukarkę z listy dostępnych drukarek.
8. Kliknij przycisk **Add** (Dodaj).

Połączenie USB

Aby zainstalować sterownik drukarki, który zawiera *Software and Documentation CD-ROM* (Płyta CD-ROM z oprogramowaniem i dokumentacją):

1. Włóż dysk CD-ROM do napędu CD-ROM.
2. Otwórz program **Printer Setup Utility**.

   Notatka: Aby zlokalizować programy narzędziowe na dysku twardym komputera Macintosh, otwórz folder **Applications** (Aplikacje), a następnie otwórz folder **Utilities** (Programy narzędziowe).

3. Kliknij przycisk **Add** (Dodaj).
4. Wybierz **Default Browser** (Domyślna przeglądarka) w lewym górnym rogu programu **Printer Browser** (Przeglądarka drukarek).
5. Wybierz drukarkę podłączoną przez USB z okna drukarek. Program Printer Browser (Przeglądarka drukarek) wybierze odpowiednią konfigurację drukarki z listy rozwijanej **Print Using** (Drukuj za pomocą).
   - Jeśli wybrana zostanie odpowiednia konfiguracja drukarki, przejdź do kroku 8.
   - Jeśli nie zostanie wybrana odpowiednia konfiguracja drukarki, przejdź do kroku 6.
6. Wybierz **Xerox** z listy producentów w menu rozwijanym.
7. Wybierz odpowiednią konfigurację drukarki z listy dostępnych drukarek.
8. Kliknij przycisk **Add** (Dodaj). Drukarka zostanie wyświetlona jako drukarka dostępna w programie Printer Setup Utility.

Połączenie LPD

Aby zainstalować sterownik drukarki z *Software and Documentation CD-ROM* (Płyta CD-ROM z oprogramowaniem i dokumentacją):

1. Włóż dysk CD-ROM do napędu CD-ROM i wybierz instalator VISE, aby zainstalować oprogramowanie drukarki.
2. Po zakończeniu instalacji otwórz program **Printer Setup Utility**.

   Notatka: Aby zlokalizować programy narzędziowe na dysku twardym komputera Macintosh, otwórz folder **Applications** (Aplikacje), a następnie otwórz folder **Utilities** (Programy narzędziowe).

3. Kliknij przycisk **Add** (Dodaj).
4. Wybierz **IP Printer** (Drukarka IP) w lewym górnym rogu programu **Printer Browser** (Przeglądarka drukarek).
5. Wybierz **LPD** z menu rozwijanego.
6. Wprowadź adres IP drukarki w polu **Address** (Adres).
7. Kliknij przycisk **Add** (Dodaj). Drukarka zostanie dodana do listy.

Podstawy drukowania

4

Ten rozdział zawiera:

- Obsługiwany papier i nośniki na stronie 4-2
- Ładowanie papieru na stronie 4-9
- Drukowanie na nośniku specjalnym na stronie 4-24

Obsługiwany papier i nośniki

Ta sekcja zawiera:

- Wskazówki dotyczące użycia papieru na stronie 4-3
- Papier, który może uszkodzić drukarkę na stronie 4-4
- Wskazówki dotyczące przechowywania papieru na stronie 4-4

Drukarka jest przeznaczona do użytku z różnymi typami papieru. Postępuj zgodnie ze wskazówkami zawartymi w tej sekcji, aby zapewnić najlepszą jakość druku i uniknąć zacięć.

Aby uzyskać najlepsze wyniki, należy używać nośników do drukowania Xerox przeznaczonych dla urządzenia Drukarka Phaser 6180. Gwarantują one uzyskanie doskonałych wyników pracy drukarki.

Aby zamówić papier, folie lub inne nośniki specjalne, należy skontaktować się z lokalnym sprzedawcą lub przejść pod adres www.xerox.com/office/6180supplies.

Ostrożnie: Uszkodzenia spowodowane przez nieobsługiwany papier, folie i inne nośniki specjalne nie są objęte gwarancją Xerox, umową serwisową i Total Satisfaction Guarantee (Gwarancją całkowitej satysfakcji). Total Satisfaction Guarantee (Gwarancja całkowitej satysfakcji) jest dostępna na terenie Stanów Zjednoczonych i Kanady. Zakres może różnić się poza tymi obszarami; należy skontaktować się z lokalnym przedstawicielem w celu uzyskania szczegółowych informacji.

Patrz również:

Recommended Media List (Lista zalecanych nośników (Stany Zjednoczone))

Recommended Media List (Lista zalecanych nośników (Europa))

Wskazówki dotyczące użycia papieru

Taca drukarki obsługuje większość rozmiarów i typów papieru, folii lub innych nośników specjalnych. Podczas ładowania papieru i nośników do tacy, należy postępować zgodnie z poniższymi wskazówkami:

- Na kopertach i foliach można drukować tylko z tacy 1 (MPT).
- Rozwachluj papier, folie lub inne nośniki specjalne przed załadowaniem ich do tacy papieru.
- Nie należy drukować na arkuszach etykiet, po odklejeniu etykiety z arkusza.
- Należy używać wyłącznie papierowych kopert. Nie należy używać kopert z okienkami, metalowymi klamrami lub klejem z paskami zabezpieczającymi.
- Wszystkie koperty powinny być zadrukowywane tylko z jednej strony.
- Podczas drukowania na kopertach może dojść do ich marszczenia lub zgniatania.
- Nie należy przeładowywać tac papieru. Nie należy ładować papieru powyżej linii zapełnienia znajdującej się po wewnętrznej stronie prowadnicy papieru.
- Dopasuj prowadnice papieru do rozmiaru papieru. W przypadku tac 2–3 prowadnice papieru wskakują na miejsce, gdy są dopasowane prawidłowo.
- Jeśli dochodzi do nadmiernej ilości zakleszczeń, należy użyć papieru lub nośnika z nowego opakowania.

Patrz również:

Drukowanie na foliach na stronie 4-24
Drukowanie na kopertach na stronie 4-26
Drukowanie na etykietach na stronie 4-29
Drukowanie na papierze błyszczącym na stronie 4-34
Drukowanie na papierze o rozmiarze niestandardowym lub długim na stronie 4-39

Papier, który może uszkodzić drukarkę

Drukarka jest przeznaczona do użytku z szeregiem typów nośników do drukowania. Jednak niektóre nośniki mogą powodować niską jakość wydruku, zwiększoną częstotliwość zacięć papieru lub uszkodzenie drukarki.

Nieobsługiwane nośniki to między innymi:

- Gruby lub porowaty nośnik
- Nośnik plastikowy inny niż obsługiwane folie
- Papier, który został złożony lub jest pomarszczony
- Papier ze zszywkami
- Koperty z okienkami lub metalowymi klamrami
- Koperty ochronne
- Papier błyszczący lub powlekany, nieprzeznaczony do drukarek laserowych
- Nośnik perforowany

Wskazówki dotyczące przechowywania papieru

Zapewnienie dobrych warunków przechowywania papieru i innych nośników przyczynia się do uzyskania optymalnej jakości druku.

- Papier należy przechowywać w ciemnym, chłodnym i w miarę suchym miejscu. Większość materiałów papierowych ulega uszkodzeniu pod wpływem działania światła ultrafioletowego (UV) lub widzialnego. Materiały papierowe niszczy w szczególności promieniowanie UV emitowane przez słońce i świetlówki. Intensywność i długość wystawienia materiałów papierowych na działanie światła widocznego należy zmniejszyć do minimum.
- Należy utrzymać stałe temperatury i wilgotność względną.
- Przechowując papier należy unikać strychów, kuchni, garaży i piwnic. Ściany wewnętrzne są bardziej suche niż ściany zewnętrzne, w których może gromadzić się wilgoć.
- Papier należy przechowywać w pozycji poziomej. Papier powinien być przechowywany na paletach, w kartonach, na półkach lub w szafkach.
- Należy unikać spożywania posiłków lub napojów w miejscach, w których przechowywany lub używany jest papier.
- Nie należy otwierać zapieczętowanych opakowań papieru, zanim nie będą one gotowe do załadowania do drukarki. Papier należy pozostawić w oryginalnym opakowaniu. W przypadku większości komercyjnych formatów, opakowanie ryzy zawiera wewnętrzną warstwę chroniącą papier przed utratą lub absorpcją wilgoci.
- Nośnik należy pozostawić w opakowaniu, aż będzie gotowy do użycia; nieużywany nośnik należy włożyć z powrotem do opakowania i zamknąć je szczelnie. Niektóre nośniki specjalne są zapakowane w plastikowe torby umożliwiające ponowne szczelne zamknięcie.

Informacje na temat papieru

Użycie nieodpowiedniego papieru może powodować zacięcia papieru, niską jakość druku, zatrzymanie lub uszkodzenie drukarki. Aby efektywnie używać funkcji drukarki, należy użyć papieru, który jest tu zalecany.

Papier, którego można używać

Typy papieru, które mogą być użyte z tą drukarką są następujące:

Taca papieru	Rozmiar	Typ papieru (gramatura)	Pojemność ładowania
Taca 1 (MPT)	Letter (8,5 x 11 cali), Legal (8,5 x 14 cali), Executive (7,25 x 10,5 cala), Folio (8,5 x 13 cali), Koperta nr 10 Commercial (4,1 x 9,5 cala) Monarch (3,8 x 7,5 cala) A4 (210 x 297 mm) A5 (148 x 210 mm) B5 JIS (182 x 257 mm) DL (110 x 220 mm) C5 (162 x 229 mm) Niestandardowy: 76.2–127 mm (3–5 cali) 216–355,6 mm (8,5–14 cali)	Zwykły (65–120 g/m^2) (17–32 funtów, czerpany) Cienki karton (100–163 g/m^2) (37–60 funtów, okładka) Gruby karton (160–220 g/m^2) (60–80 funtów, okładka) Papier błyszczący (100–160 g/m^2) (37–60 funtów, okładka) Gruby papier o wysokim połysku (160–200 g/m^2, 60–80 funtów, okładka) Etykiety Folie Koperta papierowa	150 arkuszy (Papier standardowy) lub 15 mm bądź mniej
Taca 2 Taca 3	Letter (8,5 x 11 cali), Legal (8,5 x 14 cali), Executive (7,25 x 10,5 cala) Folio (8,5 x 13 cali), A4 (210 x 297 mm) A5 (148 x 210 mm) B5 JIS (182 x 257 mm) Niestandardowy: 148–215,9 mm (5,83–8,5 cala) 210–355,6 mm (8,27–14 cali)	Zwykły (65–120 g/m^2) (17–32 funtów, czerpany) Cienki karton (100–163 g/m^2) (37–60 funtów, okładka) Gruby karton (160–220 g/m^2) (60–80 funtów, okładka) Papier błyszczący (100–160 g/m^2) (37–60 funtów, okładka) Gruby papier o wysokim połysku (160–200 g/m^2, 60–80 funtów, okładka) Etykiety	Taca 2 mieści 250 arkuszy. Taca 3 mieści 550 arkuszy. (Papier standardowy) lub 27,6 mm bądź mniej

Aby uzyskać szczegółowe informacje na temat ładowania kopert, patrz Drukowanie na kopertach na stronie 4-26.

Drukowanie na papierze o innych ustawieniach niż rozmiar lub typ papieru wybrany ze sterownika drukarki bądź ładowanie papieru do nieodpowiedniej do druku tacy, może spowodować zacięcie papieru. Aby mieć pewność, że drukowanie zostanie wykonane prawidłowo, wybierz właściwy rozmiar papieru, typ papieru i tacę papieru.

Wydrukowany obraz może wyblaknąć z powodu wilgoci, takiej jak woda, deszcz czy para. Aby uzyskać szczegółowe informacje, skontaktuj się ze sprzedawcą.

Patrz również:

Recommended Media List (Lista zalecanych nośników (Stany Zjednoczone))
Recommended Media List (Lista zalecanych nośników (Europa))

Typy i rozmiary papieru do druku dwustronnego

Typy i rozmiary papierów do druku dwustronnego są następujące:

Rozmiar papieru	Typ papieru
A4 (210 x 297 mm) B5 JIS (182 x 257 mm) A5 A5 (148 x 210 mm) Letter (8,5 x 11 cali) Folio (8,5 x 13 cali) Legal (8,5 x 14 cali) Executive (7,25 x 10,5 cala) Niestandardowy	Zwykły, Cienki karton, Błyszczący (65–163 g/m^2, 17–43 funtów, czerpany) **Rozmiary niestandardowe** Szerokość: 148–215,9 mm (5,83–8,5 cala) Wysokość: 210–355,6 mm (8,27–14 cali)

Ustawianie typów i rozmiarów papieru

Ustawianie tac papieru

W przypadku ładowania papieru do tacy 2 lub podajnika na 550 arkuszy (opcjonalnego) konieczne jest ustawienie typu papieru na panelu sterowania.

W przypadku ładowania papieru do tacy 1 (MPT) należy ustawić rozmiar i typ papieru na panelu sterowania podczas drukowania. Gdy opcja **MPT Mode** (Tryb MPT) została ustawiona na **Panel Specified** (Panel określony) (domyślne) na panelu sterowania, można ustawić rozmiar i typ papieru.

W tej sekcji opisano sposób ustawiania rozmiaru i typu papieru na panelu sterowania.

Notatka: Po ustawieniu opcji **MPT Mode** (Tryb MPT) na **Panel Specified** (Panel określony), drukowanie zostanie wykonane tylko wtedy, gdy ustawienia rozmiaru i typu papieru skonfigurowane w sterowniku drukarki będą odpowiadać ustawieniom na panelu sterowania. Jeśli ustawienia w sterowniku drukarki i panelu sterowania nie będą do siebie pasować, należy wykonać instrukcje wyświetlone na panelu sterowania.

Można również wyświetlić komunikat o ustawieniu rozmiaru i typu papieru na panelu sterowania za każdym razem, gdy do którejkolwiek z tac zostanie załadowany papier.

Patrz również:

Opis pozycji menu na stronie 5-4

Ustawianie typów papieru

Ostrożnie: Ustawienia typu papieru muszą odpowiadać typowi papieru rzeczywiście załadowanego do każdej z tac. W przeciwnym razie mogą wystąpić problemy z jakością druku.

1. Naciśnij przycisk **Menu**, aby wyświetlić ekran Menu.
2. Wybierz **Tray Settings** (Ustawienia tacy), a następnie naciśnij przycisk **OK**.
3. Wybierz tacę, a następnie naciśnij przycisk **OK**.
4. Wybierz **Paper Type** (Typ papieru), a następnie naciśnij przycisk **OK**.
5. Wybierz właściwy typ papieru dla załadowanego papieru, a następnie naciśnij przycisk **OK**.
6. Naciśnij przycisk **Menu**.

Ustawianie rozmiarów papieru

1. Naciśnij przycisk **Menu**, aby wyświetlić ekran Menu.
2. Wybierz **Tray Settings** (Ustawienia tacy), a następnie naciśnij przycisk **OK**.
3. Wybierz tacę, a następnie naciśnij przycisk **OK**.
4. Wybierz **Paper Size** (Rozmiar papieru), wyłącznie dla rozmiaru niestandardowego, a następnie naciśnij przycisk **OK**.

   Notatka: Wybierz **DriverSpecified** (Ster. okreś.), gdy do tacy 1 (MPT) załadowano papier o niestandardowym rozmiarze.

5. Naciśnij przycisk **Menu**.

Ładowanie papieru

Ta sekcja zawiera:

- Ładowanie papieru do tacy 1 (MPT) na stronie 4-9
- Ładowanie papieru do tac 2–3 na stronie 4-12

Ładowanie papieru do tacy 1 (MPT)

Użyj tacy 1 (MPT) dla szerokiej gamy nośników, w tym:

- Zwykły papier
- Karton
- Etykiety
- Koperty
- Folie
- Papier błyszczący
- Nośniki specjalne, w tym wizytówki, kartki pocztowe, broszury składane na trzy części i papier odporny na warunki atmosferyczne
- Papier zadrukowany (papier już zadrukowany z jednej strony)
- Papier o niestandardowym rozmiarze

Patrz również:

Informacje na temat papieru na stronie 4-5

Korzystanie z samouczka wideo tacy 1 pod adresem www.xerox.com/office/6180support

Ładowanie papieru do tacy 1 (MPT)

Oprócz papieru zwykłego taca 1 (MPT) może używać nośników drukowania różnych innych rozmiarów i typów, takich jak koperty i folie.

Podczas ładowania papieru do tacy 1 (MPT) należy upewnić się, że przestrzegano następujących punktów.

Można załadować do 150 arkuszy lub stos papieru (65 – 220 g/m^2, 17 – 40 funtów, czerpany, 40-80 funtów, okładka) o wysokości mniejszej niż 15 mm. Rozmiary mogą zaczynać się od 3 x 5”.

- Taca 1 (MPT) akceptuje nośniki drukowania o następujących wymiarach:
  - Szerokość: 76,2 – 216,0 mm (3 – 8,5 cala)
  - Długość: 127,0 – 355,6 mm (5 – 14 cali)
- Do drukowania dwustronnego można załadować nośnik o gramaturze 65 – 163 g/m^2 (17 – 43 funtów, czerpany).

Należy upewnić się, że przestrzegano następujących punktów, aby uniknąć problemów podczas drukowania.

- Nie należy ładować różnych typów papieru w tym samym czasie.
- Należy użyć wysokiej jakości papieru przeznaczonego do drukarek laserowych, aby drukować z wysoką jakością. Patrz Informacje na temat papieru na stronie 4-5.
- Nie należy usuwać ani dokładać papieru do tacy 1 (MPT) podczas drukowania, jeśli w tacy pozostał papier. Może to doprowadzić do zacięcia papieru.
- Nie należy wkładać obiektów innych niż papier do tacy 1 (MPT). Nie należy też wpychać lub naciskać tacy 1 (MPT).
- Zawsze należy ładować papier podając go krótszą krawędzią.

Aby załadować papier do tacy 1 (MPT):

1. Delikatnie pociągnij pokrywę tacy 1 (MPT), aby ją otworzyć.

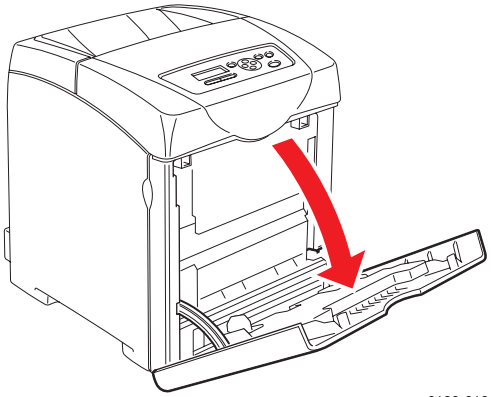

6180-018

2. Przesuń prowadnice szerokości do krawędzi tacy. Prowadnice szerokości powinny być maksymalnie rozsunięte.

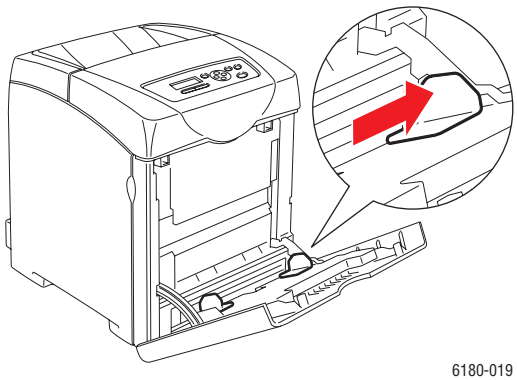

6180-019

3. Wszystkie nośniki należy wkładać do tacy 1 (MPT) stroną do druku w dół i górną krawędzią do przodu.

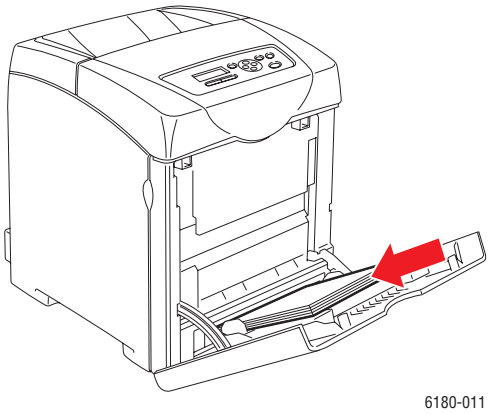

Notatka: Nie należy wkładać papieru na siłę.

4. Przesuń prowadnice szerokości, aż delikatnie oprą się o krawędź stosu papieru.

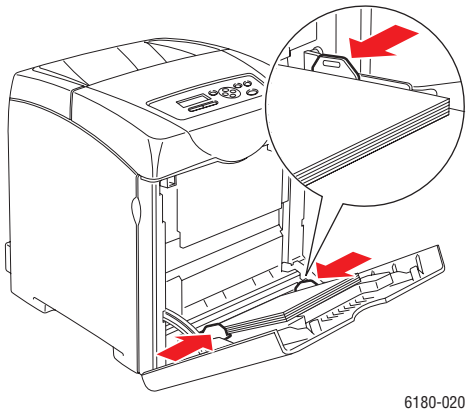

Notatka: Należy uważać, aby nie wygiąć papieru.

Jeśli taca 1 (MPT) jest ustawiona na **DriverSpecified** (Ster. okreś.), należy skonfigurować rozmiar i typ papieru w sterowniku drukarki.

Gdy opcja **MPT Mode** (Tryb MPT) jest ustawiona na **Panel Specified** (Panel określony), należy wcześniej ustawić typ i rozmiar papieru dla tacy na panelu sterowania.

Patrz również:

Ustawianie typów i rozmiarów papieru na stronie 4-7

Ładowanie papieru do tac 2–3

Tac 2–3 można używać do szerokiej gamy nośników, w tym:

- Zwykły papier
- Cienki karton
- Papier błyszczący
- Etykiety

Patrz również:

Drukowanie na nośniku specjalnym na stronie 4-24

Ładowanie papieru do tac 2–3

W tej sekcji opisano sposób ładowania papieru do standardowej i opcjonalnej tacy papieru. Wszystkie tace załadowuje się w ten sam sposób.

Ostrożnie: Nie należy wyjmować tacy podczas drukowania. Może to doprowadzić do zacięcie papieru.

1. Wyciągnij tacę z drukarki, aż się zatrzyma. Złap tacę dwoma rękami, podnieś nieznacznie jej przód, a następnie wyjmij ją z drukarki.

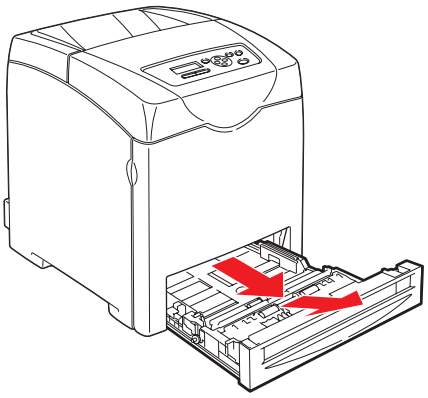

6180-012

2. Przesuń prowadnice szerokości do krawędzi tacy. Prowadnice szerokości powinny być maksymalnie rozsunięte.

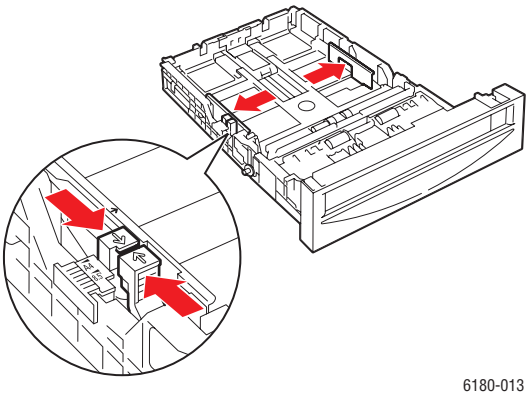

Notatka: W przypadku ładowania papieru o szerokości 216 mm (8,5 cala), takiego jak papier rozmiaru Letter lub Legal, należy ustawić zakładkę z boku tacy w pozycji [8,5].

3. Ściśnij zieloną wypustkę na prowadnicy długości, a następnie przesuń tacę, aż strzałka zostanie ustawiona przy odpowiednim formacie papieru. Prowadnica wskoczy na miejsce.

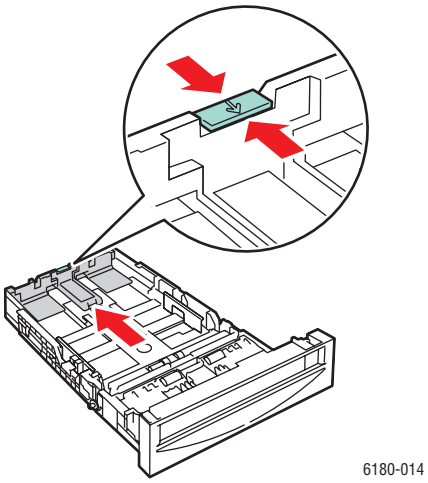

4. Przed załadowaniem nośniku drukowania, wygnij arkusze w obie strony, a następnie rozwachluj je. Wyprostuj krawędzie stosu o płaską powierzchnię.

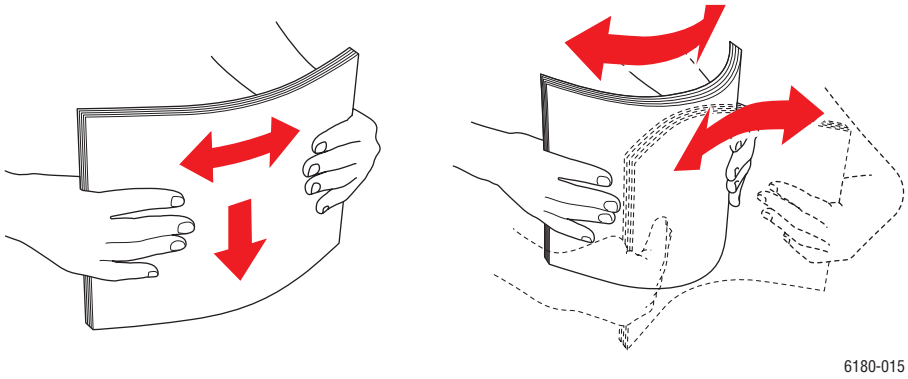

5. Umieść nośnik druku w tacy, stroną do druku skierowaną w górę.

   Notatka: Nie należy prekraczać linii maksymalnego zapełnienia w tacy. Przepełnienie tacy może spowodować zacięcia papieru.

6. Przesuń prowadnice szerokości i prowadnicę długości, aż delikatnie oprą się o krawędź nośnika druku.

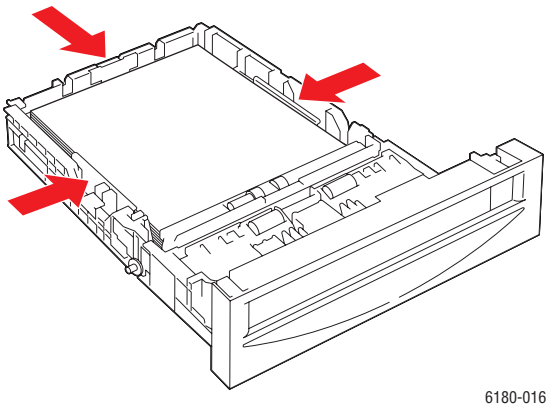

7. Włóż tacę do drukarki i popchnij ją, aż się zatrzyma.

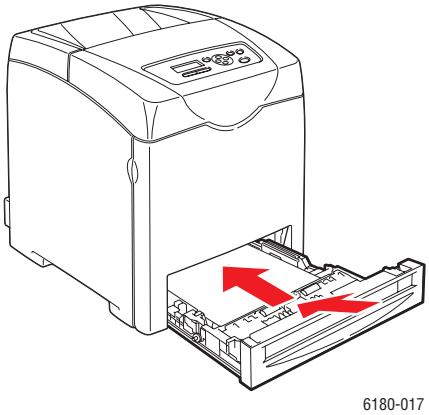

Ostrożnie: Nie należy używać nadmiernej siły podczas wkładania tacy. Może to spowodować uszkodzenie tacy lub wnętrza drukarki.

Wybieranie opcji drukowania

Ta sekcja zawiera:

- Wybieranie preferencji drukowania (Windows) na stronie 4-16
- Wybieranie opcji dla indywidualnej pracy (Windows) na stronie 4-17
- Wybieranie opcji dla indywidualnej pracy (Macintosh) na stronie 4-19

Wybieranie preferencji drukowania (Windows)

Preferencje drukowania kontrolują wszystkie prace drukowania, chyba że w danym zadaniu zostaną nadpisane. Na przykład, aby używać automatycznie drukowania dwustronnego dla większości prac, należy ustawić tę opcję w ustawieniach drukarki.

Aby wybrać preferencje drukarki:

1. Wybierz jedną z następujących opcji:
   - System **Windows 2000** i **Windows Server 2003**: Kliknij menu **Start**, wybierz opcję **Ustawienia**, a następnie kliknij opcję **Drukarki**.
   - System **Windows XP**: Kliknij menu **Start**, opcję **Ustawienia**, a następnie wybierz opcję **Drukarki i faksy**.
2. W folderze **Drukarki** kliknij prawym przyciskiem myszy ikonę drukarki.
3. Z menu rozwijanego wybierz **Preferencje drukowania** lub **Właściwości**.
4. Wybierz kartę **Zaawansowane**, a następnie kliknij przycisk **Ustawienia domyślne drukowania**.
5. Wybierz ustawienia na kartach sterownika, a następnie kliknij przycisk **OK**, aby zapisać ustawienia.

Notatka: Aby uzyskać więcej informacji na temat opcji sterownika drukarki dla systemu Windows, kliknij przycisk **Pomoc** na karcie sterownika drukarki w celu wyświetlenia pomocy online.

Wybieranie opcji dla indywidualnej pracy (Windows)

Aby użyć specjalnych opcji drukowania dla określonej pracy, należy zmienić ustawienia sterownika przed wysłaniem pracy do drukarki. Na przykład, aby użyć trybu Photo (Foto) jakości drukowania - dla określonej grafiki, należy wybrać to ustawienie w sterowniku przed wydrukowaniem pracy.

1. Mając otwarty dokument lub grafikę w aplikacji, otwórz okno dialogowe **Drukuj**.
2. Wybierz Drukarka Phaser 6180 i kliknij przycisk **Właściwości**, aby otworzyć sterownik drukarki.
3. Wybierz ustawienia na zakładkach sterownika. Poszczególne opcje drukowania znajdują się w poniższej tabeli.

   Notatka: W systemie Windows 2000, Windows XP i Windows Server 2003, można zapisać bieżące opcje drukowania pod osobną nazwą i zastosować je do innych prac drukowania. Wybierz kartę **Zaawansowane**, **Papier/Wyjście**, **Opcje obrazu** lub **Układ**, a następnie wybierz **Zapisane ustawienie**. Kliknij przycisk **Pomoc**, aby uzyskać więcej informacji.

4. Kliknij przycisk **OK**, aby zapisać ustawienia.
5. Wydrukuj pracę

Poszczególne opcje drukowania PCL znajdują się w poniższej tabeli:

Opcje drukowania PCL dla systemów operacyjnych Windows

System operacyjny	Karta sterownika	Opcje drukowania
Windows Vista, Windows 2000, Windows XP lub Windows Server 2003	Karta **Papier/Wyjście**	■ Typ pracy ■ Wybór rozmiaru dokumentu, typu papieru i tacy ■ Drukowanie dwustronne ■ Ukierunkowanie podawania ■ Zapisane ustawienia ■ Okładki/Przekładki ■ Przekładki folii ■ Stan drukarki
	Karta **Opcje obrazu**	■ Kolor wyjściowy ■ Jakość drukowania ■ Korekta obrazu, typ obrazu, korekcja obrazu ■ Ustawienia obrazu ■ Balans kolorów ■ Ustawienia profilu
	Karta **Układ**	■ Strony na arkusz (N-stron) ■ Ukierunkowanie obrazu ■ Broszura/Plakat/Dokument mieszany/Układ obrotu ■ Rozmiar wyjściowy ■ Przesunięcie marginesu
	Karta **Znaki wodne/Nakładki**	■ Znaki wodne ■ Nakładki
	Karta **Zaawansowane**	■ Pomiń puste strony ■ Tryb szkicowy ■ Arkusz przewodni ■ Odwzorowanie tac ■ Ustawienia grafiki ■ Ustawienia czcionek

Notatka: Jeśli sterownik nie wyświetla opcji wymienionych w powyższej tabeli, przeczytaj rozdział Włączanie opcji na stronie 7-20, aby uzyskać więcej informacji.

Poszczególne opcje drukowania PostScript znajdują się w poniższej tabeli:

Opcje drukowania PostScript dla systemów operacyjnych Windows

System operacyjny	Karta sterownika	Opcje drukowania
Windows Vista, Windows 2000, Windows XP lub Windows Server 2003	Karta **Papier/Wyjście**	■ Typ pracy ■ Wybór rozmiaru dokumentu, typu papieru i tacy ■ Drukowanie dwustronne ■ Ukierunkowanie ■ Kolor wyjściowy ■ Stan drukarki
	Karta **Opcje obrazu**	■ Ustawienia obrazu ■ Korekcje koloru ■ Jasność ■ Balans kolorów
	Karta **Układ**	■ Strony na arkusz (N-stron) ■ Dopasuj do nowego rozmiaru papieru ■ Układ broszury
	Karta **Zaawansowane**	■ Przekładki folii ■ Opcje obrazu: zmniejszenie/powiększenie, wygładzanie obrazu ■ Szczegóły: puste strony, odwzorowanie tac

Notatka: Jeśli sterownik nie wyświetla opcji wymienionych w powyższej tabeli, przeczytaj rozdział Włączanie opcji na stronie 7-20, aby uzyskać więcej informacji.

Wybieranie opcji dla indywidualnej pracy (Macintosh)

Aby wybrać ustawienia drukowania dla określonej pracy, należy zmienić ustawienia sterownika przed wysłaniem pracy do drukarki.

1. Mając dokument otwarty w aplikacji, kliknij menu **Plik**, a następnie kliknij opcję **Drukuj**.
2. Wybierz żądane opcje drukowania z wyświetlanych menu i list rozwijanych.

   Notatka: W systemie Macintosh OS X, kliknij **Save Preset** (Zapisz ustawienia) na ekranie menu **Print** (Drukuj), aby zapisać bieżące ustawienia drukarki. Można utworzyć wiele zapisanych ustawień i zapisać każde pod własną nazwą i z własnymi ustawieniami drukowania. Aby drukować prace z określonymi ustawieniami drukowania, kliknij dane zapisane ustawienie z listy **Presets** (Zapisane ustawienia).

3. Kliknij **Print** (Drukuj), aby wydrukować pracę.

Poszczególne opcje drukowania znajdują się w poniższej tabeli:

Ustawienia sterownika PostScript w systemie Macintosh

System operacyjny	Nazwa menu rozwijanego sterownika	Opcje drukowania
Mac OS X, wersja 10.4	**Kopie i strony**	■ Kopie ■ Strony
	Układ	■ Strony na arkusz ■ Kierunek układu ■ Brzeg ■ Drukowanie dwustronne
	Obsługa papieru	■ Kolejność stron ■ Drukuj (wszystkie, nieparzyste, parzyste) ■ Docelowy rozmiar papieru
	ColorSync	■ Konwersja koloru ■ Filtr kwarcowy
	Strona tytułowa	■ Drukuj stronę tytułową (brak, przed dokumentem, po dokumencie) ■ Typ strony tytułowej ■ Informacje bilingowe
	Obsługa błędów	■ Błędy PostScript ■ Przełączanie tacy
	Podawanie papieru	■ ródło papieru
	Typ pracy	■ Wydruki zabezpieczone, wydruki osobiste, osobiste zapisane wydruki, wydruki testowe, wydruki zapisane, drukuj z
	Funkcje drukarki	■ Jakość/kolor druku ■ Regulacja koloru ■ Balans kolorów (C, M, Y, K) ■ Obsługa nośnika ■ Opcje charakterystyczne dla drukarki
	Poziomy materiałów eksploatacyjnych	■ Nagrzewnica ■ Moduł pasa

Ustawienia sterownika PostScript w systemie Macintosh (Ciąg dalszy)

System operacyjny	Nazwa menu rozwijanego sterownika	Opcje drukowania
Mac OS X, wersja 10.2 i 10.3	**Kopie i strony**	■ Kopie ■ Strony
	Układ	■ Strony na arkusz ■ Kierunek układu ■ Brzeg ■ Drukowanie dwustronne
	Obsługa papieru	■ Odwróć kolejność stron ■ Drukuj (wszystkie, nieparzyste, parzyste)
	ColorSync	■ Dopasowanie koloru
	Strona tytułowa	■ Strony tytułowe
	Podawanie papieru	■ ródło papieru
	Typy prac	■ Wydruki zabezpieczone, wydruki osobiste, wydruki próbne i zapisane wydruki
	Jakość obrazu	■ Jakość drukowania ■ Korekcja koloru RGB naturalnych szarości ■ Wygładzanie obrazu
	Funkcje drukarki	■ Typy papieru ■ Strony separacji

Drukowanie po obu stronach papieru

Ta sekcja zawiera:

- Wskazówki dotyczące automatycznego drukowania dwustronnego na stronie 4-22
- Opcje krawędzi oprawy na stronie 4-23
- Wybieranie drukowania dwustronnego na stronie 4-23

Notatka: Aby uzyskać informacje na temat ręcznego drukowania dwustronnego, przejdź do Online Support Assistant (Asystenta pomocy online) pod adresem www.xerox.com/office/6180support.

Wskazówki dotyczące automatycznego drukowania dwustronnego

Automatyczne drukowanie dwustronne jest dostępne dla konfiguracji Phaser 6180DN. Przed wydrukowaniem dokumentu dwustronnego sprawdź, czy papier ma rozmiar obsługiwany przez tacę. Aby uzyskać listę obsługiwanych rozmiarów papieru, patrz Obsługiwany papier i nośniki na stronie 4-2. Następujących rozmiarów papieru i nośników **nie można** użyć dla drukowania dwustronnego:

- Folie
- Koperty
- Etykiety
- Wszelkie specjalne nośniki tłoczone, takie jak wizytówki
- Gruby karton

Patrz również:

Typy i rozmiary papieru do druku dwustronnego na stronie 4-6

Obsługiwany papier i nośniki na stronie 4-2

Opcje krawędzi oprawy

W przypadku używania sterownika drukarki do wybrania drukowania dwustronnego, należy również wybrać krawędź oprawy która określa sposób obracania stron. Rzeczywisty wynik zależy od ukierunkowania (pionowe lub poziome) obrazów na stronie, jak to pokazano na poniższych ilustracjach.

Pionowo		Poziomo	
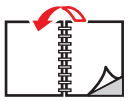		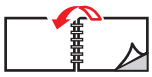	
Obrót wzdłuż długiej krawędzi	Obrót wzdłuż krótkiej krawędzi	Obrót wzdłuż krótkiej krawędzi	Obrót wzdłuż długiej krawędzi

Wybieranie drukowania dwustronnego

Aby wybrać automatyczne drukowanie dwustronne:

1. Włóż papier do tacy. Aby uzyskać więcej informacji, patrz Ładowanie papieru na stronie 4-9.
2. W sterowniku drukarki wybierz drukowanie dwustronne, jak to pokazano w poniższej tabeli, a następnie naciśnij przycisk **OK**.

Aby wybrać automatyczne drukowanie dwustronne:

System operacyjny	Kroki
Windows Vista, Windows 2000, Windows XP lub Windows Server 2003	1. Wybierz kartę **Papier/Wyjście**. 2. Wybierz **2-str drukowanie** w opcji **2-str drukowanie**.
Mac OS X, wersja 10.2 i nowsze	1. W oknie dialogowym **Drukuj**, wybierz **Układ**. 2. Wybierz **Drukuj po obu stronach**. 3. Kliknij ikonę **Oprawa**, która odpowiada krawędzi oprawy.

Notatka: Jeśli sterownik nie wyświetla opcji wymienionych w powyższej tabeli, przeczytaj rozdział Włączanie opcji na stronie 7-20, aby uzyskać więcej informacji.

Patrz również:

Ładowanie papieru do tacy 1 (MPT) na stronie 4-9
Ładowanie papieru do tac 2–3 na stronie 4-12

Drukowanie na nośniku specjalnym

Ta sekcja zawiera:

- Drukowanie na foliach na stronie 4-24
- Drukowanie na kopertach na stronie 4-26
- Drukowanie na etykietach na stronie 4-29
- Drukowanie na papierze błyszczącym na stronie 4-34
- Drukowanie na papierze o rozmiarze niestandardowym lub długim na stronie 4-39

Drukowanie na foliach

Na foliach można drukować ze wszystkich tac. Należy na nich drukować tylko z jednej strony. Najlepsze wyniki uzyskuje się używając wyłącznie zalecanych folii Xerox.

Aby zamówić papier, folie lub inne nośniki specjalne, należy skontaktować się z lokalnym sprzedawcą lub przejść pod adres www.xerox.com/office/6180supplies.

Ostrożnie: Uszkodzenia spowodowane przez nieobsługiwany papier, folie i inne nośniki specjalne nie są objęte gwarancją Xerox, umową serwisową i Total Satisfaction Guarantee (Gwarancją całkowitej satysfakcji). Total Satisfaction Guarantee (Gwarancja całkowitej satysfakcji) jest dostępna na terenie Stanów Zjednoczonych i Kanady. Zakres może różnić się poza tymi obszarami; należy skontaktować się z lokalnym przedstawicielem w celu uzyskania szczegółowych informacji.

Patrz również:

Recommended Media List (Lista zalecanych nośników (Stany Zjednoczone))
Recommended Media List (Lista zalecanych nośników (Europa))

Wskazówki

- Należy usunąć papier przed załadowaniem folii do tacy.
- Nie należy ładować więcej niż 25 arkuszy w tacy 1 (MPT). Przeładowanie tacy może spowodować zacięcie drukarki.
- Folie należy trzymać za krawędzie obiema rękami, aby uniknąć odcisków palców i rozmazań, które mogą spowodować niską jakość druku.
- Folie należy rozwachlować przed załadowaniem ich do tacy papieru.

W tej sekcji opisano sposób drukowania na foliach.

Ładowanie folii

Notatka: Nie należy używać folii z białą ramką ani folii kolorowych.

1. Po ostrożnym rozwachlowaniu małego stosu folii załaduj je do tacy 1 (MPT) stroną do druku skierowaną w dół. Nie należy ładować więcej niż 25 folii jednocześnie.

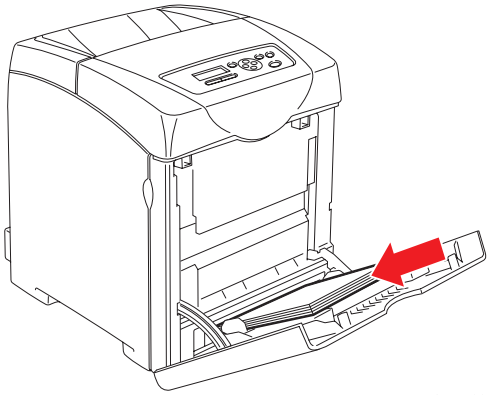

2. Przesuń prowadnice papieru do rozmiaru folii.
3. Wyciągnij wspornik tacy wyjściowej podczas ładowania papieru, takiego jak folie.

Drukowanie na foliach

Gdy opcja **MPT Mode** (Tryb MPT) jest ustawiona na **Panel Specified** (Panel określony), należy wcześniej ustawić typ i rozmiar papieru dla tacy na panelu sterowania. Patrz Ustawianie typów i rozmiarów papieru na stronie 4-7.

Sposób wyświetlania okna dialogowego **Właściwości** drukarki różni się w zależności od używanej aplikacji. Zapoznaj się z instrukcją danej aplikacji.

Ciągłe drukowanie na foliach może doprowadzić do sklejania się ze sobą zadrukowanych folii. Wyjmij folie z tacy wyjściowej po wydrukowaniu 20 arkuszy, a następnie rozwachluj je, aby obniżyć ich temperaturę.

Używanie sterownika PostScript

Aby drukować na foliach za pomocą sterownika drukowania PostScript, należy wyświetlić kartę **Papier/Wyjście**.

1. Z menu **Plik** wybierz **Drukuj**.
2. Wybierz tę drukarkę jako drukarkę, która ma być użyta i kliknij **Preferencje**, aby wyświetlić okno dialogowe **Właściwości**.
3. Wybierz kartę **Papier/Wyjście**.
4. Z menu **Typ papieru**, wybierz **Folia**.

5. Z menu **Taca papieru**, wybierz **Taca 1 (MPT)**.
6. Z menu **Rozmiar papieru**, wybierz rozmiar oryginalnego dokumentu.
7. Kliknij przycisk **OK**.

Używanie sterownika PCL

Aby drukować na foliach za pomocą sterownika drukowania PCL, należy wyświetlić kartę **Papier/Wyjście**.

1. Z menu **Plik** wybierz **Drukuj**.
2. Wybierz tę drukarkę jako drukarkę, która ma być użyta i kliknij **Preferencje**, aby wyświetlić okno dialogowe **Właściwości**.
3. Wybierz kartę **Papier/Wyjście**.
4. Z menu **Taca papieru**, wybierz **Taca 1 (MPT)**.
5. Wybierz Folie z menu **Typ papieru dla tacy 1 (MPT)**, a następnie kliknij **OK**.
6. Z menu **Rozmiar papieru**, wybierz rozmiar oryginalnego dokumentu.
7. Kliknij **Drukuj** w oknie dialogowym **Drukowanie**, aby rozpocząć drukowanie.

Drukowanie na kopertach

Na kopertach można drukować tylko z tacy 1 (MPT).

Wskazówki

- Należy użyć wyłącznie papierowych kopert określonych w tabeli Obsługiwane rozmiary i gramatury papieru. Pomyślne drukowanie na kopertach w dużym stopniu zależy od jakości i struktury kopert. Należy używać kopert przeznaczonych do drukarek laserowych.
- Zaleca się utrzymywanie stałych temperatur i wilgotności względnej.
- Nieużywane koperty należy przechowywać w ich opakowaniu, aby uniknąć zawilgocenia lub wysuszenia, które mogą mieć wpływ na jakość druku i powodować pomarszczenia. Nadmierna wilgoć może spowodować zaklejenie kopert przed rozpoczęciem lub w trakcie drukowania.
- Należy unikać kopert ochronnych; należy kupować koperty płaskie.
- Należy usunąć bąbelki powietrza z koperty przed załadowaniem, poprzez położenie ciężkiej książki na kopertach.
- Jeśli wystąpi problem z marszczeniem lub wytłaczaniem, należy użyć kopert innej marki przeznaczonych specjalnie do drukarek laserowych.

Ostrożnie: Nigdy nie należy używać kopert z okienkami lub metalowymi klamrami; mogą one uszkodzić drukarkę. Uszkodzenia spowodowane użyciem nieobsługiwanych kopert nie są objęte gwarancją Xerox, umową serwisową ani Total Satisfaction Guarantee (Gwarancją całkowitej satysfakcji). Total Satisfaction Guarantee (Gwarancja całkowitej satysfakcji) jest dostępna na terenie Stanów Zjednoczonych i Kanady. Zakres może różnić się poza tymi obszarami; należy skontaktować się z lokalnym przedstawicielem w celu uzyskania szczegółowych informacji.

Ładowanie kopert

Aby załadować koperty, włóż je z zamkniętymi klapkami ustawionymi po prawej stronie. Strona do druku musi być skierowana w dół. Koperty można załadować do linii maksymalnego poziomu w tacy.

Poniżej opisano, jak ładować koperty do tacy 1 (MPT), korzystając dla przykładu z koperty Monarch.

Notatka: Nie można drukować na rewersie koperty. W zależności od użytego typu, koperty mogą pomarszczyć się lub jakość druku może spaść.

Patrz również:

Informacje na temat papieru na stronie 4-5

Aby załadować koperty do tacy 1 (MPT):

1. W przypadku kopert Monarch, należy wkładać koperty stroną do druku skierowaną **w dół**.

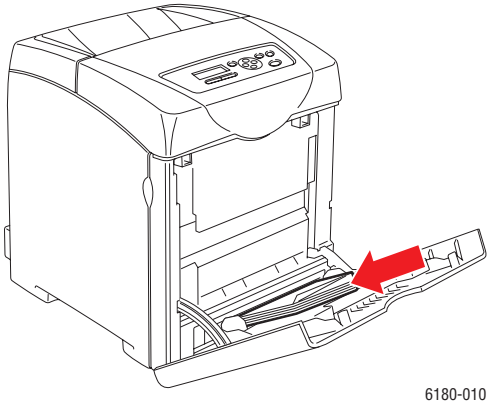

2. Przesuń prowadnice papieru do rozmiaru koperty.

Drukowanie na kopertach

Gdy opcja **MPT Mode** (Tryb MPT) jest ustawiona na **Panel Specified** (Panel określony), należy wcześniej ustawić typ i rozmiar papieru dla tacy na panelu sterowania. Patrz Ustawianie typów i rozmiarów papieru na stronie 4-7.

Sposób wyświetlania okna dialogowego **Właściwości** drukarki różni się w zależności od używanej aplikacji. Zapoznaj się z instrukcją danej aplikacji.

Używanie sterownika PostScript

Aby drukować na kopertach za pomocą sterownika drukowania PostScript, należy wyświetlić kartę **Papier/Wyjście**.

1. Z menu **Plik** wybierz **Drukuj**.
2. Wybierz tę drukarkę jako drukarkę, która ma być użyta i kliknij **Preferencje**, aby wyświetlić okno dialogowe **Właściwości**.
3. Wybierz kartę **Papier/Wyjście**.
4. Z menu **Typ papieru**, wybierz **Koperta**.
5. Z menu **Taca papieru**, wybierz **Taca 1 (MPT)**.
6. Z menu **Rozmiar papieru**, wybierz rozmiar oryginalnego dokumentu.
7. Kliknij przycisk **OK**.

Używanie sterownika PCL

Aby drukować na kopertach za pomocą sterownika drukowania PCL, należy wyświetlić kartę **Papier/Wyjście**.

1. Z menu **Plik** wybierz **Drukuj**.
2. Wybierz tę drukarkę jako drukarkę, która ma być użyta i kliknij **Preferencje**, aby wyświetlić okno dialogowe **Właściwości**.
3. Wybierz kartę **Papier/Wyjście**.
4. Z menu **Taca papieru**, wybierz **Taca 1 (MPT)**.
5. Wybierz odpowiedni typ papieru z menu **Typ papieru dla tacy 1 (MPT)**, a następnie kliknij **OK**.
6. Z menu **Rozmiar papieru**, wybierz rozmiar oryginalnego dokumentu.
7. Wybierz kartę **Układ**.
8. Z menu **Rozmiar wyjściowy** wybierz rozmiar koperty, a następnie kliknij **OK**.
9. Jeśli koperty są załadowane do tacy 1 (MPT), kliknij **Broszura/Plakat/Dokument mieszany/Obrót**, aby wyświetlić okno dialogowe **Broszura/Plakat/Dokument mieszany/Obrót**, stosownie do potrzeb.
10. Ustaw opcję **Obrót obrazu o 180 stopni**, jeśli jest to konieczne, a następnie kliknij **OK**.
11. Kliknij przycisk **OK**.
12. Kliknij **Drukuj** w oknie dialogowym **Drukowanie**, aby rozpocząć drukowanie.

Drukowanie na etykietach

Na etykietach można drukować ze wszystkich tac.

Aby zamówić papier, folie lub inne nośniki specjalne, należy skontaktować się z lokalnym sprzedawcą lub przejść pod adres www.xerox.com/office/6180supplies.

Patrz również:

Informacje na temat papieru na stronie 4-5

Wskazówki

- Nie należy używać etykiet winylowych.
- Należy drukować tylko na jednej stronie arkusza etykiet.
- Nie należy używać arkuszy, w których brakuje etykiet, ponieważ może to uszkodzić drukarkę.
- Nieużywane etykiety należy przechowywać w pozycji poziomej w oryginalnym opakowaniu. Arkusze etykiet należy pozostawić wewnątrz oryginalnego opakowania do czasu, aż będą gotowe do użycia. Niewykorzystane arkusze etykiet należy włożyć z powrotem do oryginalnego opakowania i szczelnie je zamknąć.
- Nie należy przechowywać etykiet w bardzo suchych lub wilgotnych warunkach ani w bardzo ciepłych lub chłodnych warunkach. Przechowywanie ich w ekstremalnych warunkach może powodować problemy z jakością druku lub powodować zacięcia w drukarce.
- Stos należy często obracać. Długie okresy przechowywania w ekstremalnych warunkach mogą powodować zwijanie się etykiet i zacięcia papieru.

Drukowanie etykiet z tacy 1 (MPT)

1. Delikatnie pociągnij i otwórz pokrywę tacy 1 (MPT), a następnie otwórz prowadnice papieru.

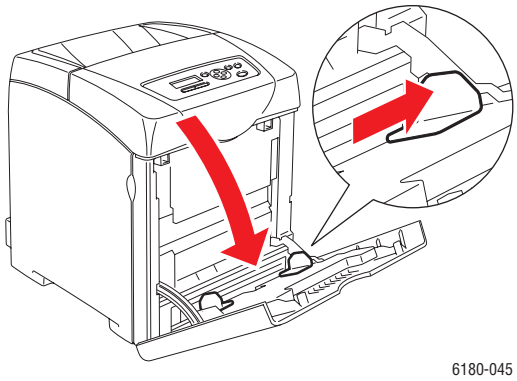

2. Rozwachluj etykiety, aby rozdzielić arkusze, które się ze sobą skleiły.

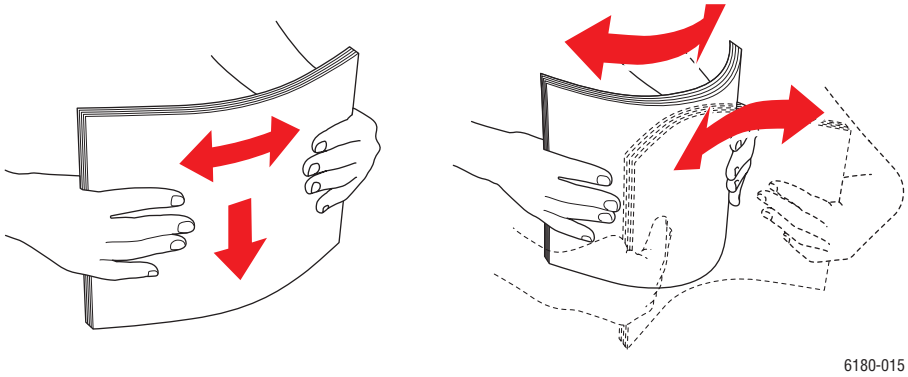

3. Włóż etykiety do tacy 1 (MPT), a następnie dopasuj prowadnice papieru do arkuszy.
   - Ułóż stronę do druku skierowaną **w dół**, tak aby na górze znalazł się pierwszy arkusz.
   - Nie należy ładować więcej niż 25 arkuszy.

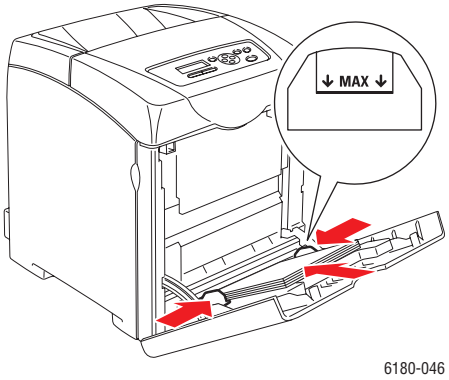

4. W sterowniku drukarki wybierz opcję **Etykiety** jako typ papieru lub **Taca 1 (MPT)** jako taca papieru.
5. Jeśli drukarka jest ustawiona na **Panel Specified** (Panel określony), panel sterowania zapyta o typ i rozmiar nośnika.

Drukowanie etykiet z tac 2–3

1. Wyciągnij tacę z drukarki.

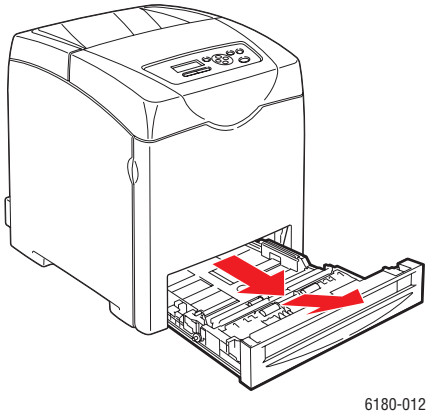

2. Jeśli jest to konieczne, otwórz prowadnice papieru:
   - Ściśnij zieloną wypustkę na prowadnicy długości, a następnie przesuń tacę, aż strzałka zostanie ustawiona przy odpowiednim formacie papieru. Prowadnica wskoczy na miejsce.
   - Przesuń zielone prowadnice boczne na zewnątrz.

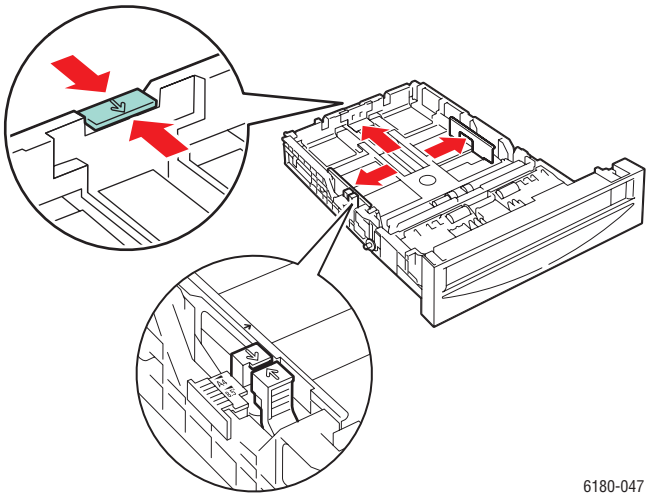

3. Rozwachluj arkusze etykiet, aby rozdzielić te, które się ze sobą skleiły.

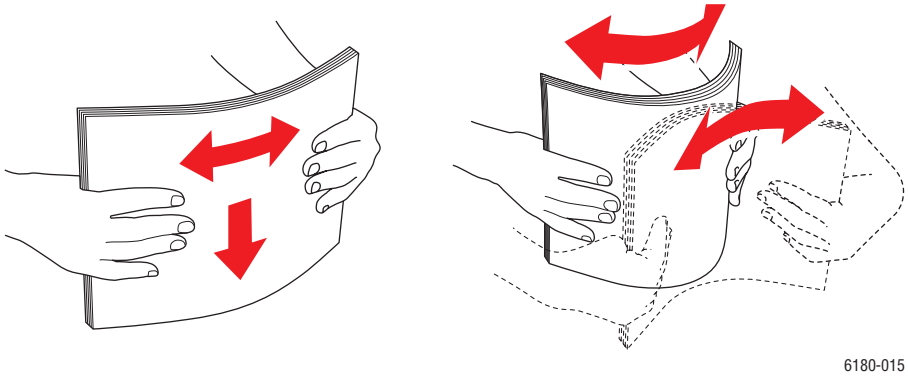

4. Włóż arkusze etykiet do tacy. Ustaw stronę do druku w górę, górą strony skierowaną w kierunku przodu drukarki.

Notatka: Nie należy ładować papieru powyżej linii wypełnienia oznaczonej na tacy. Przepełnienie tacy może spowodować zacięcia. Poniższa ilustracja pokazuje linię maksymalnego poziomu wypełnienia dla folii, etykiet i papieru błyszczącego.

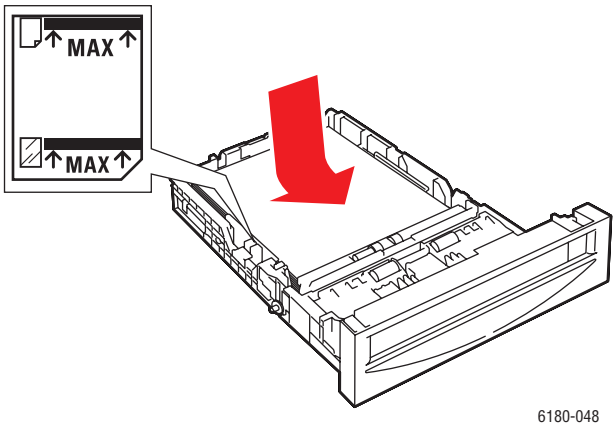

5. Jeśli to konieczne, dopchnij prowadnice papieru do wewnątrz, aby dopasować je do arkuszy.

   Notatka: Gdy prowadnice papieru są prawidłowo dopasowane, pomiędzy etykietami a prowadnicami może być niewielka przestrzeń.

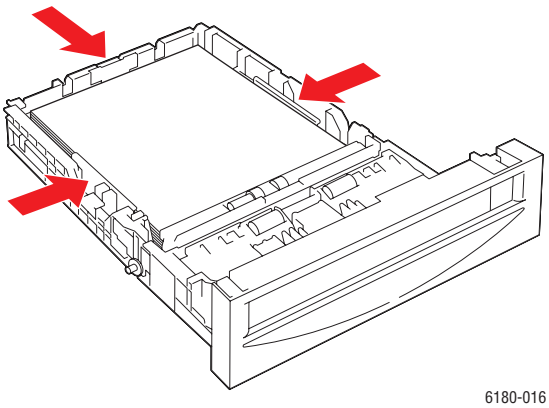

6. Włóż tacę do gniazda tacy i wepchnij ją w całości do drukarki.

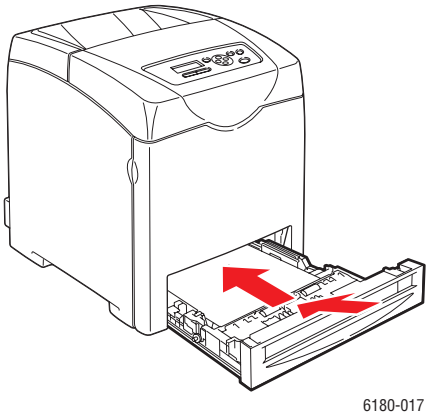

7. Na panelu sterowania wybierz typ papieru:
   a. Wybierz **Tray Settings** (Ustawienia tacy), a następnie naciśnij przycisk **OK**.
   b. Wybierz **Tray 2** (Taca 2) lub **Tray 3** (Taca 3), a następnie naciśnij przycisk **OK**.
   c. Wybierz **Paper Type** (Typ papieru), a następnie naciśnij przycisk **OK**.
   d. Wybierz **Labels** (Etykiety) i naciśnij przycisk **OK**.
8. W sterowniku drukarki wybierz **Labels** (Etykiety) jako typ papieru lub odpowiednią tacę jako tacę papieru.

Drukowanie na papierze błyszczącym

Na papierze błyszczącym można drukować z dowolnej tacy. Można na nim drukować z obu stron.

Aby zamówić papier, folie lub inne nośniki specjalne, należy skontaktować się z lokalnym sprzedawcą lub przejść pod adres www.xerox.com/office/6180supplies.

Wskazówki

- Nie należy otwierać zapieczętowanych opakowań papieru błyszczącego, zanim nie będą one gotowe do załadowania do drukarki.
- Należy pozostawić papier błyszczący w oryginalnym opakowaniu i zostawić opakowania w kartonach, w których zostały dostarczone, aż będą gotowe do użycia.
- Wyjmij pozostały papier z tacy przed załadowaniem papieru błyszczącego.
- Załaduj tylko taką ilość papieru błyszczącego, jaka zostanie użyta. Nie należy pozostawiać papieru błyszczącego w drukarce po zakończeniu drukowania. Należy ponownie włożyć niewykorzystany papier błyszczący do oryginalnego opakowania i szczelnie je zamknąć.
- Stos należy często obracać. Długie okresy przechowywania w ekstremalnych warunkach mogą powodować zwijanie się papieru błyszczącego i zacięcia papieru.

Drukowanie na papierze błyszczącym z tacy 1 (MPT)

1. Delikatnie pociągnij i otwórz pokrywę tacy 1 (MPT), a następnie otwórz prowadnice papieru.

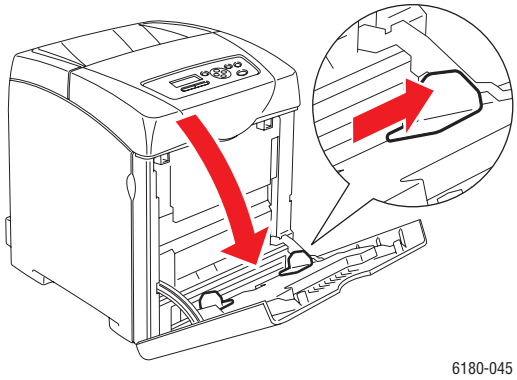

2. Rozwachluj papier błyszczący, aby rozdzielić arkusze, które się ze sobą skleiły.

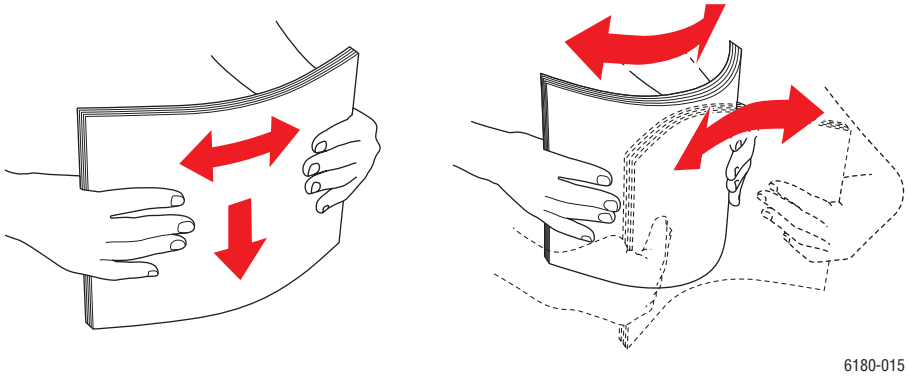

3. Włóż papier błyszczący do tacy 1 (MPT), a następnie dopasuj prowadnice papieru do papieru.
   - Ustaw stronę do druku **w dół**.
   - Nie należy ładować więcej niż 25 arkuszy.

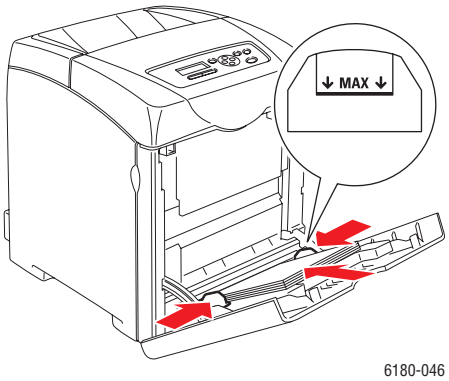

4. W sterowniku drukarki wybierz opcję **Pap. błyszcz.** jako typ papieru lub **Taca 1 (MPT)** jako taca papieru.
5. Jeśli drukarka jest ustawiona na **Panel Specified** (Panel określony), panel sterowania zapyta o typ i rozmiar nośnika.

Drukowanie na papierze błyszczącym z tac 2–3

1. Wyciągnij tacę z drukarki.

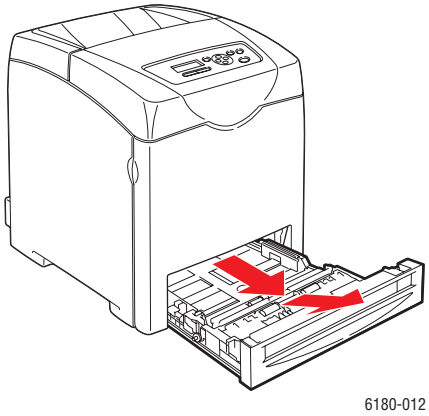

2. Jeśli jest to konieczne, otwórz prowadnice papieru:
   - Ściśnij zieloną wypustkę na prowadnicy długości, a następnie przesuń tacę, aż strzałka zostanie ustawiona przy odpowiednim formacie papieru. Prowadnica wskoczy na miejsce.
   - Przesuń zielone prowadnice boczne na zewnątrz.

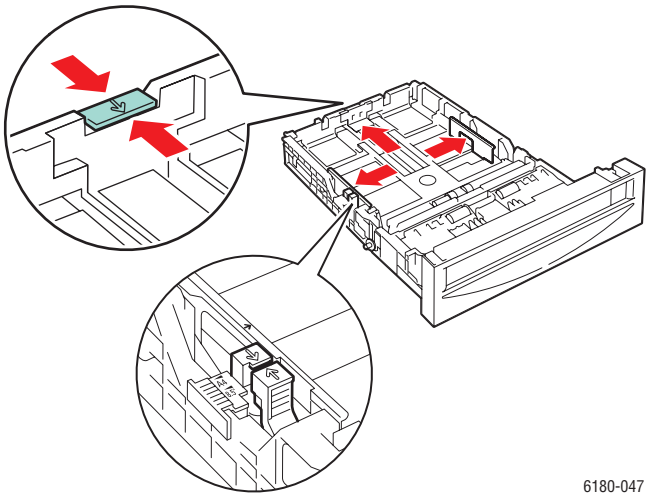

3. Rozwachluj papier, aby rozdzielić arkusze, które się ze sobą skleiły.

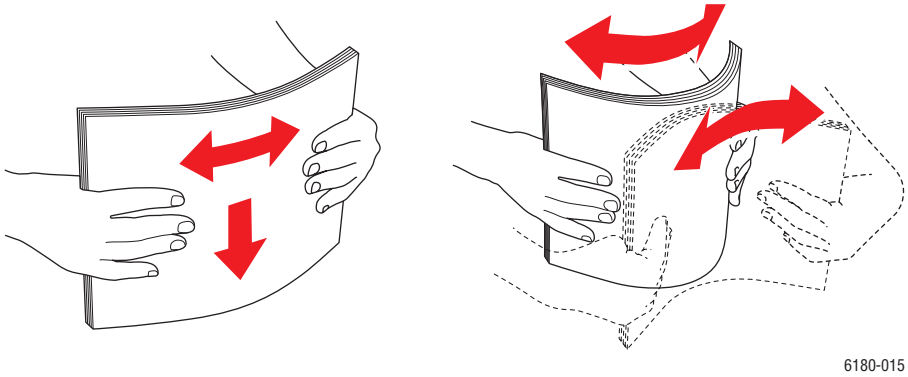

4. Włóż papier do tacy.

Notatka: Nie należy ładować papieru powyżej linii wypełnienia oznaczonej na tacy. Przepełnienie tacy może spowodować zacięcia. Poniższa ilustracja pokazuje linię maksymalnego poziomu wypełnienia dla folii, etykiet i papieru błyszczącego.

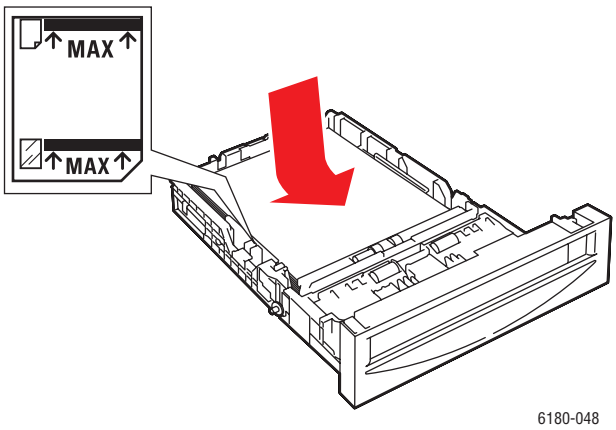

5. Jeśli to konieczne, dopchnij prowadnice papieru do wewnątrz, aby dopasować je do papieru.

   Notatka: Gdy prowadnice papieru są prawidłowo dopasowane, pomiędzy papierem a prowadnicami może być niewielka przestrzeń.

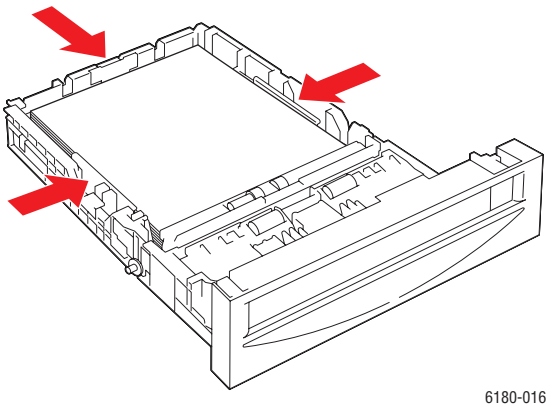

6. Włóż tacę do gniazda tacy i wepchnij ją w całości do drukarki.

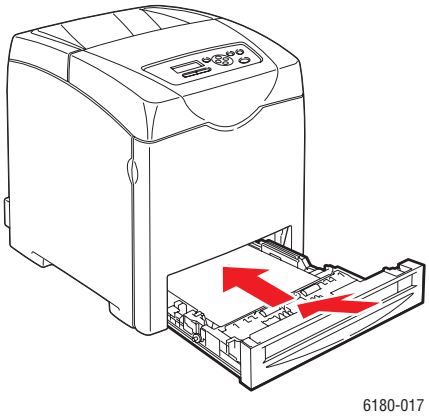

7. Na panelu sterowania wybierz typ papieru błyszczącego:
   a. Wybierz **Tray Settings** (Ustawienia tacy), a następnie naciśnij przycisk **OK**.
   b. Wybierz **Tray 2** (Taca 2) lub **Tray 3** (Taca 3), a następnie naciśnij przycisk **OK**.
   c. Wybierz **Paper Type** (Typ papieru), a następnie naciśnij przycisk **OK**.
   d. Wybierz **Glossy Paper** (Pap. błyszcz.), a następnie naciśnij przycisk **OK**.
8. W sterowniku drukarki wybierz **Glossy Paper** (Pap. błyszcz.) jako typ papieru lub odpowiednią tacę jako tacę papieru.

Drukowanie na papierze o rozmiarze niestandardowym lub długim

W tej sekcji opisano sposób drukowania na papierze o rozmiarze niestandardowym, takim jak długi papier, za pomocą sterownika drukarki PCL.

Papier o rozmiarze niestandardowym może być załadowany do każdej tacy. Sposób ładowania papieru o rozmiarze niestandardowym do tacy jest taki sam, jak w przypadku ładowania papieru o standardowym rozmiarze. Sposób ładowania papieru o rozmiarze niestandardowym do tacy 1 (MPT) jest taki sam, jak w przypadku ładowania papieru o standardowym rozmiarze.

Gdy opcja **MPT Mode** (Tryb MPT) jest ustawiona na **Panel Specified** (Panel określony), należy wcześniej ustawić typ i rozmiar papieru dla tacy na panelu sterowania.

Patrz również:

Ładowanie papieru do tac 2–3 na stronie 4-12
Ładowanie papieru do tacy 1 (MPT) na stronie 4-9
Ustawianie typów i rozmiarów papieru na stronie 4-7

Definiowanie rozmiarów papieru specjalnego

Przed rozpoczęciem drukowania należy ustawić rozmiar niestandardowy w sterowniku drukarki.

Notatka: Podczas ustawiania rozmiaru papieru w sterowniku drukarki i na panelu sterowania, należy upewnić się, że ustawiony został papier tego samego rozmiaru co rzeczywiście używany. Ustawienie nieprawidłowego rozmiaru do drukowania spowoduje awarię drukarki. Dotyczy to szczególnie przypadku konfigurowania większego rozmiaru, gdy użyty jest papier węższy.

Używanie sterownika PCL

W sterowniku PCL drukarki wybierz rozmiar niestandardowy w oknie dialogowym **Rozmiar papieru specjalnego**. W tej sekcji opisano procedurę, korzystając z systemu Windows XP jako przykładu.

Dla systemu Windows 2000 i nowszych, hasło administratora umożliwia zmianę ustawień jedynie użytkownikom z uprawnieniami administratora. Użytkownicy bez uprawnień administratora mogą tylko sprawdzić zawartość.

Podczas konfigurowania okna dialogowego **Rozmiar papieru specjalnego** w systemie Windows 2000 lub nowszym, będzie to miało wpływ na ustawienia innych drukarek na komputerze, ponieważ baza danych formularzy w komputerze jest używana przez drukarkę lokalną. W przypadku drukarki udostępnionej w sieci, będzie to miało również wpływ na ustawienia innych drukarek udostępnionych w tej samej sieci w innym komputerze, ponieważ zostanie użyta baza danych formularzy na serwerze z istniejącą kolejką drukowania.

1. W menu **Start** kliknij opcję **Drukarki i faksy**, a następnie wyświetl właściwości drukarki, która ma zostać użyta.
2. Wybierz kartę **Konfiguracja**.

3. Kliknij **Rozmiar papieru specjalnego**.
4. Użyj pola listy **Szczegóły**, aby wybrać konfigurację specjalną, która ma zostać zdefiniowana.
5. Można określić długość krótkiej i długiej krawędzi w opcji **Ustawienia dla**. Wartości można określić wprowadzając je bezpośrednio lub za pomocą przycisków **Strzałka do góry** i **Strzałka w dół**. Długość krótkiej krawędzi nie może być dłuższa niż długiej krawędzi, nawet jeśli znajduje się w określonym zakresie. Długość długiej krawędzi nie może być krótsza niż krótkiej krawędzi, nawet jeśli znajduje się w określonym zakresie.
6. Aby przypisać nazwę papieru, zaznacz pole wyboru **Nazwij rozmiar papieru**, a następnie wprowadź nazwę w polu **Nazwa papieru**. W nazwie papieru można użyć do 14 znaków.
7. Jeśli to konieczne, powtórz kroki od 4 do 6, aby zdefiniować inny rozmiar niestandardowy.
8. Kliknij dwukrotnie przycisk **OK**.

Drukowanie na papierze o rozmiarze niestandardowym

Procedura drukowania na papierze o rozmiarze niestandardowym za pomocą sterownika drukarki PCL, jest następująca.

Notatka: Sposób wyświetlania okna dialogowego **Właściwości** drukarki różni się w zależności od używanej aplikacji. Zapoznaj się z instrukcją danej aplikacji.

1. Z menu **Plik** wybierz **Drukuj**.
2. Wybierz tę drukarkę jako drukarkę, która ma zostać użyta i kliknij **Preferencje**.
3. Wybierz kartę **Papier/Wyjście**.
4. Wybierz odpowiednią tacę papieru z menu **Taca papieru**.
5. Wybierz odpowiedni typ papieru z menu **Typ papieru**.
6. Z menu **Rozmiar papieru**, wybierz rozmiar oryginalnego dokumentu.
7. Kliknij kartę **Układ**.
8. W menu **Rozmiar wyjściowy**, opcja **Dopasuj do nowego rozmiaru papieru** ustawia się domyślnie na **Taki sam jak rozmiar papieru**.
9. Kliknij przycisk **OK**.
10. Kliknij **Drukuj** w oknie dialogowym **Drukowanie**, aby rozpocząć drukowanie.

Drukowanie dokumentu poufnego - Drukowanie zabezpieczone

Po dodaniu przynajmniej 256 MB pamięci, można użyć funkcji drukowania zabezpieczonego.

Notatka: Dane przechowywane na dysku RAM są kasowane po wyłączeniu drukarki.

Informacje o drukowaniu zabezpieczonym

Drukowanie zabezpieczone to funkcja umożliwiająca przypisanie hasła do pracy drukowania z komputera, wysłanie jej do drukarki w celu tymczasowego przechowania i rozpoczęcie drukowania danych z panelu sterowania. Można również zapisać dane drukowania w drukarce, bez przydzielania hasła. Przechowując często używane dane w drukarce, można drukować dane wykonując operację na drukarce, bez ponownego wysyłania danych z komputera.

Notatka: Można wybrać, czy dane drukowania zabezpieczonego mają być usunięte po wydrukowaniu.

Patrz również:

Drukowanie z panelu sterowania na stronie 4-42
System Setup (Konfiguracja systemu) na stronie 5-10

Konfigurowanie drukowania zabezpieczonego

Procedura konfigurowania drukowania zabezpieczonego za pomocą sterownika drukarki PCL lub PostScript, jest następująca.

Wykonaj kroki dla ustawień drukowania zabezpieczonego w komputerze i wyślij dane do drukarki w celu wydrukowania. Następnie wykonaj kroki procedury drukowania w drukarce, aby wydrukować strony.

Drukowanie z komputera

W tej sekcji opisano procedurę, korzystając z programu WordPad w systemie Windows XP jako przykładu. Procedura jest taka sama dla pozostałych systemów operacyjnych.

Sposób wyświetlania okna dialogowego **Właściwości** drukarki różni się w zależności od używanej aplikacji. Zapoznaj się z instrukcją danej aplikacji.

Notatka: Upewnij się, że dysk RAM jest ustawiony na **dostępny**. To ustawienie można znaleźć na karcie **Ustawienia urządzenia** w przypadku korzystania ze sterownika drukarki PCL lub karcie **Opcje** w przypadku korzystania ze sterownika drukarki PostScript. Dysk RAM musi być również włączony za pomocą panelu sterowania. Aby uzyskać informacje na temat włączania opcji, patrz rozdział Włączanie opcji na stronie 7-20.

1. Z menu **Plik** wybierz **Drukuj**.
2. W polu **Typ pracy** wybierz opcję **Zabezpieczone drukowanie**.

3. Kliknij przycisk **Konfiguracja**.
4. W polu **Nazwa użytkownika** wprowadź nazwę użytkownika.
5. W polu **Hasło** wprowadź hasło numeryczne.
6. Aby użyć określonej nazwy dokumentu w celu uzyskania dostępu do dokumentu z panelu sterowania:
   a. W polu **Pobierz nazwę dokumentu** wybierz opcję **Wprowadź nazwę dokumentu**.
   b. W polu **Nazwa dokumentu** wprowadź nazwę wyświetlaną na panelu sterowania.
7. Aby drukarka automatycznie nadawała nazwę dokumentu za pomocą nazwy dokumentu aplikacji, w polu **Pobierz nazwę dokumentu** wybierz **Autopobieranie**.
8. Kliknij przycisk **OK** dwukrotnie, aby zaakceptować ustawienia Zabezpieczonego drukowania i wysłać pracę.

Drukowanie z panelu sterowania

W tej sekcji opisano procedurę drukowania danych przechowywanych w drukarce przy użyciu funkcji Zabezpieczonego drukowania.

Notatka: Można również usunąć, bez drukowania, dane drukowania zabezpieczonego z drukarki. Patrz System Setup (Konfiguracja systemu) na stronie 5-10.

1. W panelu sterowania naciśnij przycisk **Strzałka do tyłu**, aby wyświetlić menu **Walk-Up Features** (Funkcje Walk-Up).
2. Wybierz **Secure Print** (Zabezp. druk.), a następnie naciśnij przycisk **OK**.
3. Wybierz nazwę użytkownika, a następnie naciśnij przycisk **OK**.
4. Naciśnij przycisk **Strzałka w górę** lub **Strzałka w lewo**, aby przewinąć do właściwej liczby dla pierwszej cyfry hasła numerycznego, a następnie naciśnij przycisk **Strzałka do przodu**, aby zaakceptować tę cyfrę.

   Notatka: Cyfra zmieni się w gwiazdkę po naciśnięciu przycisku **Strzałka do przodu**.

5. Powtórz krok 4 dla każdej cyfry hasła, a następnie naciśnij przycisk **OK**.
6. Jeśli wysłano kilka zabezpieczonych zadań drukowania, wybierz nazwę pracy która ma zostać wydrukowana, a następnie naciśnij przycisk **OK**.
7. Wybierz **Print and Delete** (Drukuj i usuń) lub **Print and Save** (Drukuj i zapisz), a następnie naciśnij przycisk **OK**, aby wydrukować pracę.

Wyświetlane ID użytkownika (do 8 znaków) to **ID użytkownika** określone w oknie dialogowym **Zabezpieczone drukowanie** na karcie **Papier/Wyjście** sterownika drukarki.

W przypadku hasła, należy wprowadzić **Hasło** ustawione w oknie dialogowym **Zabezpieczone drukowanie** na karcie **Papier/Wyjście** sterownika drukarki. Jeśli **Hasło** nie jest skonfigurowane, w panelu sterowania nie będzie ustawienia.

Wyświetlana nazwa dokumentu (do 12 znaków) to **Nazwa dokumentu** określona w oknie dialogowym **Zabezpieczone drukowanie** na karcie **Podstawowe** sterownika drukarki.

Notatka: Aby użyć Zabezpieczonego drukowania lub Próbki, należy mieć zainstalowane przynajmniej 256 MB i dysk RAM musi być włączony. Aby uzyskać informacje na temat włączania opcji, patrz rozdział Włączanie opcji na stronie 7-20.

Drukowanie po sprawdzeniu wyników drukowania - Próbka

Po dodaniu przynajmniej 256 MB pamięci, można użyć funkcji próbki.

Notatka: Dane przechowywane na dysku RAM są kasowane po wyłączeniu drukarki.

Informacje o próbce

Próbka to funkcja umożliwiająca przechowywanie danych drukowania z wielu kopii w pamięci, wydrukowanie tylko pierwszego zestawu w celu sprawdzenia wyników drukowania i wydrukowanie pozostałych kopii z panelu sterowania, jeśli wynik jest zadowalający.

Niepotrzebne dane drukowania próbki można usunąć za pomocą panelu sterowania. Patrz Drukowanie z panelu sterowania na stronie 4-42.

Aby usunąć wszystkie zbędne dane drukowania próbki, patrz System Setup (Konfiguracja systemu) na stronie 5-10.

Konfigurowanie próbki

Procedura konfigurowania próbki za pomocą sterownika drukarki PCL lub PostScript jest następująca.

Na początku wprowadź ustawienia próbki w komputerze i wyślij dane do drukarki w celu wydrukowania. Następnie wykonaj kroki procedury drukowania w drukarce, aby wydrukować strony.

Drukowanie z komputera

W tej sekcji opisano procedurę, korzystając z programu WordPad w systemie Windows XP jako przykładu.

Sposób wyświetlania okna dialogowego **Właściwości** drukarki różni się w zależności od używanej aplikacji. Zapoznaj się z instrukcją danej aplikacji.

Notatka: Upewnij się, że dysk RAM jest ustawiony na **dostępny**. To ustawienie można znaleźć na karcie **Ustawienia urządzenia** w przypadku korzystania ze sterownika drukarki PCL lub karty **Opcje** w przypadku korzystania ze sterownika drukarki PostScript. Dysk RAM musi być również włączony za pomocą panelu sterowania. Aby uzyskać informacje na temat włączania opcji, patrz rozdział Włączanie opcji na stronie 7-20.

1. W polu **Typ pracy** wybierz opcję **Próbka**.
2. Kliknij przycisk **Konfiguracja**.
3. W polu **Nazwa użytkownika** wprowadź nazwę użytkownika.

4. Aby użyć określonej nazwy dokumentu w celu uzyskania dostępu do dokumentu z panelu sterowania:
   a. W polu **Pobierz nazwę dokumentu** wybierz **Wprowadź nazwę dokumentu**.
   b. W polu **Nazwa dokumentu** wprowadź nazwę wyświetlaną na panelu sterowania.
5. Aby drukarka automatycznie nadawała nazwę dokumentu za pomocą nazwy dokumentu aplikacji, w polu **Pobierz nazwę dokumentu** wybierz **Autopobieranie**.

Drukowanie z panelu sterowania

W tej sekcji opisano procedurę drukowania i kasowania danych przechowywanych w drukarce dla próbki.

1. W panelu sterowania naciśnij przycisk **Strzałka do tyłu**, aby wyświetlić menu **Walk-Up Features** (Funkcje Walk-Up).
2. Wybierz opcję **Walk-Up Features** (Funkcje Walk-Up), a następnie naciśnij przycisk **OK**.
3. Wybierz opcję **Proof Print** (Próbka), a następnie naciśnij przycisk **OK**.
4. Wybierz nazwę użytkownika, a następnie naciśnij przycisk **OK**.
5. Wybierz **Print and Delete** (Drukuj i usuń) lub **Print and Save** (Drukuj i zapisz), a następnie naciśnij przycisk **OK**, aby wydrukować pracę.
6. Przewiń do żądanej liczby kopii i naciśnij przycisk **OK**, aby wydrukować pracę.

Notatka: Wyświetlane ID użytkownika (do 8 znaków) to **ID użytkownika** określone w oknie dialogowym **Próbka** na karcie **Papier/Wyjście** sterownika drukarki.

Wyświetlana nazwa dokumentu (do 12 znaków) to **Nazwa dokumentu** określona w oknie dialogowym **Próbka** na karcie **Papier/Wyjście** sterownika drukarki.

Notatka: Aby użyć Zabezpieczonego drukowania lub Próbki, należy mieć zainstalowane przynajmniej 256 MB i dysk RAM musi być włączony. Aby uzyskać informacje na temat włączania opcji, patrz rozdział Włączanie opcji na stronie 7-20.

Używanie menu panelu sterowania

5

Ten rozdział zawiera:

- Menu panelu sterowania na stronie 5-2
- Opis pozycji menu na stronie 5-4
- Menu List (Lista menu) na stronie 5-16

Menu panelu sterowania

Ta sekcja zawiera:

- Konfiguracja menu na stronie 5-2
- Zmiana ustawień menu na stronie 5-3

Konfiguracja menu

Z panelu sterowania dostępne są następujące menu:

Menu	Zawartość
Information Pages (Strony informacyjne)	Menu Information Pages (Strony informacyjne) należy użyć do drukowania różnych typów raportów i list.
Menu Admin	■ Network Setup (Ustawienie sieci) Tego menu należy użyć do konfigurowania ustawień sieciowych drukarki. ■ Parallel Settings (Konfig. równol.) Tego menu należy użyć do konfigurowania interfejsu równoległego. ■ USB Setup (Konfiguracja USB) Tego menu należy użyć do konfigurowania interfejsu USB. ■ System Setup (Konfig. systemu) Tego menu należy użyć do wprowadzenia ustawień pracy drukarki, takich jak alarm i tryb Oszczędzania energii. ■ Maintenance Mode (Tryb konserwacji) Tego menu należy użyć do inicjacji NVM lub do korekty konfiguracji dla każdego typu papieru. ■ PCL Setup (Konfiguracja PCL) Tego menu należy użyć do konfigurowania ustawień PCL. ■ PostScript Setup (Konf. PostScript) Tego menu należy użyć do konfigurowania ustawień PostScript. ■ Control Panel (Panel sterowania) Tego menu należy użyć do określenia, czy operacje menu mają być ograniczone hasłem.
Tray Settings (Ustawienia tacy)	Menu Tray Settings (Ustawienia tacy) należy użyć do definiowania nośnika druku załadowanego do każdej tacy.
Billing Meters (Liczniki biling.)	Menu Billing Meters (Liczniki bilingowe) należy użyć do wyświetlenia na panelu sterowania liczby wydrukowanych stron.

Każde menu jest konfigurowane na różnych poziomach. Ustawienia drukarki należy wprowadzić przez wybranie odpowiedniego poziomu struktury menu lub pozycji.

Patrz również:

Opis pozycji menu na stronie 5-4

Zmiana ustawień menu

Zmiana czasu trybu Oszczędzania energii

W tym przykładzie użytkownik ustawia czas przejścia w tryb Oszczędzania energii.

1. Aby wyświetlić ekran menu, naciśnij przycisk **Menu** na ekranie drukowania.
2. Naciśnij **Strzałkę w górę** lub **Strzałkę w dół**, aż zostanie wyświetlona pozycja **Admin Menu** (Menu admin.), a następnie naciśnij przycisk **Strzałka do przodu** lub **OK**.
3. Naciśnij **Strzałkę w górę** lub **Strzałkę w dół**, aż zostanie wyświetlona pozycja **System Setup** (Konfig. systemu), a następnie naciśnij przycisk **Strzałka do przodu** lub **OK**.
4. Naciśnij **Strzałkę w górę** lub **Strzałkę w dół**, aż zostanie wyświetlona pozycja **PowerSaver Time** (Czas osz. ener.), a następnie naciśnij przycisk **Strzałka do przodu** lub **OK**.
5. Naciśnij przycisk **Strzałka w górę** lub **Strzałka w dół**, aby zmienić liczbą minut, które drukarka odczekuje przed przejściem w tryb oszczędzania energii.
6. Naciśnij przycisk **OK**, aby potwierdzić ustawienia. Obok potwierdzonych ustawień jest wyświetlany symbol “*”.
7. Naciśnij przycisk **Menu**, aby wyjść z menu i powrócić do ekranu drukowania.
8. Drukarka jest gotowa do druku

Notatka: Aby zmienić wartości po potwierdzeniu ich naciśnięciem przycisku **OK**, należy ustawić je od początku.

Inicjowanie skonfigurowanych wartości

Wyświetl pozycję, która ma być zainicjowana i naciśnij jednocześnie przyciski **Strzałka w górę** i **Strzałka w dół**.

Po zakończeniu procesu zmiany wyświetlone zostaną domyślne wartości ustawione fabrycznie. Naciśnij przycisk **OK**, aby potwierdzić wartość.

Opis pozycji menu

Ta sekcja zawiera:

- Tray Settings (Ustawienia tacy) na stronie 5-4
- Information Pages (Strony informacyjne) na stronie 5-6
- Billing Meters (Liczniki bilingowe) na stronie 5-7
- Admin Menu (Menu administracyjne) na stronie 5-7

Tray Settings (Ustawienia tacy)

W menu Tray Settings (Ustawienia tacy) dostępne są trzy podmenu: Tray 1 (MPT) [Taca 1 (MPT)], Tray 2 (Taca 2) oraz Tray 3 (Taca 3). Można ustawić rozmiar i typ papieru dla każdej tacy w każdym z tych menu. (Wyświetlanie komunikatów wyskakujących i tryb MPT można ustawić tylko dla Tacy 1 (MPT).)

Menu Tray 3 (Taca 3) jest wyświetlane, tylko gdy zainstalowany jest opcjonalny podajnik arkuszy.

Menu ustawień dla opcji **Tray 1 (MPT)** [Taca 1 (MPT)] jest wyświetlane, tylko gdy opcja **MPT Mode** (Tryb MPT) jest ustawiona na **Panel Specified** (Panel określony).

Ustawienia wspólne dla opcji Tray 1 (MPT) [Taca 1 (MPT)], Tray 2 (Taca 2) oraz Tray 3 (Taca 3)

Pozycja	Opis
Paper Type (Typ papieru)	Określa typ papieru załadowanego do każdej tacy. ■ Tray 1 (MPT) [Taca 1 (MPT)] (domyślne: Thin Card Stock (Cienki karton)) ■ Tray 2 (Taca 2) (domyślne: Plain (Zwykły)) ■ Tray 3 (Taca 3) (domyślne: Plain (Zwykły)) Aby uzyskać szczegółowe informacje, patrz Ustawianie typów i rozmiarów papieru na stronie 4-7.
Paper Size (Rozmiar papieru)	Określ rozmiar i orientację papieru dla każdej tacy. ■ Tray 1 (MPT) [Taca 1 (MPT)] (domyślne: Driver Size (Rozmiar sterownika)) ■ Tray 2 (Taca 2) (domyślne: Auto (Automatyczny)) ■ Tray 3 (Taca 3) (domyślne: Auto (Automatyczny)) Aby uzyskać szczegółowe informacje, patrz Ustawianie typów papieru na stronie 4-7.

Ustawienia wyłączne dla opcji Tray 1 (MPT) [Taca 1 (MPT)]

Pozycja	Opis
Display Popup (Wyświetl okno)	Określa, czy mają być wyświetlane komunikaty przypominające o ustawieniu rozmiaru i typu papieru za każdym razem, gdy papier zostanie załadowany do Tacy 1 (MPT). Po wybraniu opcji **On** (Wł.) wyświetlany będzie komunikat przypominający o ustawieniu rozmiaru i typu papieru. Domyślna wartość to **Off** (Wył.).
MPT Mode (Tryb MPT)	Określa sposób ustawiania typu i rozmiaru papieru załadowanego do Tacy 1 (MPT). ■ **Panel Specified** (Panel określony) (wartość domyślna) Można określić ustawienie typu i rozmiaru papieru na panelu sterowania. Drukowanie może zostać wykonane, tylko gdy ustawienia w sterowniku drukarki odpowiadają ustawieniom na panelu sterowania. W przypadku niedopasowania rozmiaru papieru należy wykonać instrukcje wyświetlane na panelu sterowania. ■ **DriverSpecified (Ster. określ.)** Nie można określić ustawień na panelu sterowania. Drukowanie zostanie wykonane za pomocą ustawień w sterowniku drukarki.

Gdy rozmiar lub typ załadowanego papieru różni się od ustawienia, jakość druku może ulec pogorszeniu lub może wystąpić zacięcie papieru. Określ prawidłowy typ i rozmiar papieru.

W przypadku instalowania opcjonalnych podajników papieru, jeśli opcja **Taca papieru** jest ustawiona na **Auto** w sterowniku drukarki, taca podająca jest automatycznie określana zgodnie z ustawieniem na panelu sterowania. Ponadto, gdy ustawienie rozmiaru i typu papieru jest takie samo dla każdej tacy, drukowanie jest kontynuowane po zmianie tacy podawczej w przypadku wyczerpania się papieru w określonej tacy.

Information Pages (Strony informacyjne)

Drukuje różne typy raportów i list.

- Strony informacyjne są drukowane na papierze rozmiaru A4. Załaduj papier rozmiaru A4 do tacy.
- Aby uzyskać procedurę drukowania stron informacyjnych, patrz Drukowanie stron informacyjnych na stronie 5-7.

Reports (Raporty)	Opis
Menu Map (Mapa menu)	Drukuje mapę menu panelu sterowania.
Demo Page (Strona demo)	Można wydrukować próbkę dokumentu, aby sprawdzić wydajność drukarki.
Configuration (Konfiguracja)	Drukuje stan drukarki, taki jak konfigurację sprzętu i informacje o sieci. Wydrukuj ten raport, aby sprawdzić, czy opcjonalne akcesoria zostały prawidłowo zainstalowane.
PCL Fonts List (Lista czc. PCL)	Drukuje informacje na temat czcionek PCL i próbki tych czcionek.
PCL Macro List (Lista makr PCL)	Drukuje listę makr PCL.
PS Fonts List (Lista czc. PS)	Drukuje informacje na temat czcionek PS i próbki tych czcionek.
Job History (Historia prac)	Drukuje informacje na temat wyniku drukowania, na przykład, czy dane zostały prawidłowo przesłane z komputera. W raporcie historii prac można wydrukować stan maksymalnie 22 prac. Użyj panelu sterowania do określenia, czy raport historii prac ma być automatycznie drukowany po zakończeniu 22 prac. Aby uzyskać szczegółowe informacje, patrz System Setup (Konfiguracja systemu) na stronie 5-10.
Error History (Historia błędów)	Drukuje informacje o maksymalnie 42 ostatnich błędach, które wystąpiły w drukarce.
Print Meter (Miernik drukarki)	Drukuje licznik drukarki.
Stored Documents (Zapisane dok.)	Drukuje listę dokumentów zapisanych w drukarce podczas używania funkcji zabezpieczonego drukowania i drukowania próbki. Aby uzyskać szczegółowe informacje, patrz Drukowanie dokumentu poufnego - Drukowanie zabezpieczone na stronie 4-41 i Drukowanie po sprawdzeniu wyników drukowania - Próbka na stronie 4-44.

Drukowanie stron informacyjnych

Strony informacyjne drukuje się z panelu sterowania.

1. Naciśnij przycisk **Menu**, aby wyświetlić ekran Menu.
2. Naciśnij **Strzałkę w górę** lub **Strzałkę w dół**, aż zostanie wyświetlona pozycja **Information Pgs** (Str. inform.), a następnie naciśnij przycisk **Strzałka do przodu** lub **OK**.
3. Naciśnij **Strzałkę w górę** lub **Strzałkę w dół**, aż zostanie wyświetlony żądany raport/lista, a następnie naciśnij przycisk **OK**. Żądana strona informacyjna zostanie wydrukowana.

Billing Meters (Liczniki bilingowe)

Wyświetla liczbę przetworzonych prac drukowania w panelu sterowania. Licznik jest podzielony pod względem trybów koloru.

Pozycja	Opis
Color Impressions (Kolorowe naśw.)	Wyświetla całkowitą liczbę stron wydrukowanych w kolorze.
Black Impressions (Czarne naśw.)	Wyświetla całkowitą liczbę stron wydrukowanych jako czarno-białe.
Total Impressions (Całk. licz. naśw.)	Wyświetla całkowitą liczbę wydrukowanych stron.

Patrz również:

Sprawdzanie licznika stron na stronie 8-9

Admin Menu (Menu administracyjne)

To menu zawiera osiem podmenu:

- Network Setup (Ustawienie sieci)
- Parallel Setup (Konfig. równol.)
- USB Setup (Konfiguracja USB)
- System Setup (Konfig. systemu)
- Maintenance Mode (Tryb konserwacji)
- PCL Setup (Konfiguracja PCL)
- PostScript Setup (Konf. PostScript)
- Control Panel (Panel sterowania)

Network Setup (Ustawienie sieci)

Określa ustawienia drukarki mające wpływ na prace wysyłane do drukarki przez port sieciowy.

- Ustawienia w menu Network Setup (Ustawienie sieci) nie mogą być wprowadzone w przypadku wejścia do tego menu podczas drukowania.
- Należy zrestartować drukarkę, aby uaktywnić nowe ustawienia. Po wprowadzeniu ustawień należy wyłączyć drukarkę, a następnie włączyć ją ponownie.

Pozycja	Opis
Ethernet	Określa szybkość komunikacji i tryby sieci Ethernet. ■ Auto (domyślne) Automatycznie przełącza pomiędzy trybem 10M Half Duplex (10M półdupleks), 10M Full Duplex (10M pełny dupleks), 100M Half Duplex (100M półdupleks) i 100M Full Duplex (100M pełny dupleks). ■ 10M Half Duplex (10M półdupleks) ■ 10M Full Duplex (10M pełny dupleks) ■ 100M Half Duplex (100M półdupleks) ■ 100M Full Duplex (100M pełny dupleks)
TCP/IP	Określa ustawienia używane w protokole TCP/IP.
Get IP Address (Pobierz adres IP)	Określa, czy adres IP ma być pobierany automatycznie czy ręcznie. ■ **DHCP/Autonet** (domyślne) Automatycznie ustawia adres IP. ■ **BOOTP** Używa protokołu BOOTP do automatycznego ustawienia adresu IP. ■ **RARP** Używa protokołu RARP do automatycznego ustawienia adresu IP. ■ **DHCP** Używa protokołu DHCP do automatycznego ustawienia adresu IP. ■ **Panel** Można ustawić adres IP ręcznie, wprowadzając go na panelu operacyjnym.
IP Address (Adres IP), Subnet Mask (Maska podsieci), Gateway Address (Adres bramy)	Te pozycje są używane do sprawdzenia adresów pobranych automatycznie lub do ręcznego określenia adresów. Wprowadź adres w formacie xxx.xxx.xxx.xxx. Zamiast xxx należy wprowadzić wartości z zakresu od 0 do 255. ■ Aby ustawić adres ręcznie, ustaw opcję **Get IP Address** (Pobierz adres IP) na **Panel**. ■ Adresy IP są zarządzane w całej sieci. Nieprawidłowy adres IP może mieć wpływ na działanie całej sieci. W przypadku adresów, które należy ustawić ręcznie, skontaktuj się z administratorem sieci.

Pozycja	Opis
Protocol (Protokół)	Ustaw wartość **Enable** (Włącz), w przypadku używania protokołu. Gdy wybrana zostanie wartość **Disable** (Wyłącz), protokół nie może zostać uaktywniony. ■ **LPR** (domyślnie włączony) ■ **Port 9100** (domyślnie włączony) ■ **IPP** (domyślnie włączony) ■ **SMB TCP/IP** ■ **SMB NetBEUI** ■ **FTP** (domyślnie włączony) ■ **NetWare** (domyślnie włączony) ■ **SNMP** (domyślnie włączony) ■ **Email Alerts** (Alarmy e-mail) (domyślnie włączone) ■ **CentreWare IS** (domyślnie włączony) ■ **Bonjour (mDNS)** (domyślnie włączony) ■ **HTTP-SSL/TLS** (domyślnie włączony) **IPP**, **NetWare** i **HTTP-SSL/TLS** są wyświetlane, tylko gdy zainstalowana jest opcjonalna karta wieloprotokołowa.
Host Access List (Lis. dost. hosta)	Określa blokowanie odbioru danych z niektórych adresów IP.
No. n (Nr n) (n: od 1 do 5)	Można skonfigurować do pięciu adresów IP [No. 1 (Nr 1) do No. 5 (Nr 5)]. No. 1 (Nr 1) ma priorytet nad innymi. Aby ustawić wiele filtrów, ustaw adres IP w kolejności malejącej, od adresu sieciowego z najmniejszym zakresem. ■ **Address** (Adres) Ustawia adres IP dla No. n (Nr n). Można wprowadzić wartości pomiędzy 0 a 255. ■ **Mask** (Maska) Ustawia maskę dla No. n (Nr n). Można ustawić wartości pomiędzy 0 a 255. ■ **Mode** (Tryb) Określa tryb ograniczania zarejestrowanego adresu IP, wybierając spośród opcji **Off** (Wył.) (domyślne), **Accept** (Akceptuj) lub **Reject** (Odrzuć). Ustawienie filtra IP można wprowadzić w programie CentreWare Internet Services. Aby uzyskać szczegółowe informacje, patrz Sprawdzanie/zarządzanie drukarką za pomocą programu CentreWare IS na stronie 8-5.
Reset Defaults (Resetuj domyślne)	Inicjuje dane sieciowe zapisane w pamięci NVM. Pamięć NVM to pamięć nieulotna, która przechowuje ustawienia drukarki nawet po wyłączeniu zasilania. Inicjowanie pamięci NVM powoduje przywrócenie wartości dla każdej pozycji w menu **Wired Network** (Sieć przewodowa) do wartości domyślnych.

Parallel Setup (Konfiguracja równoległa)

Określa ustawienia dla interfejsu równoległego.

Notatka: Należy zrestartować drukarkę, aby uaktywnić nowe ustawienia. Po wprowadzeniu ustawień należy wyłączyć drukarkę, a następnie włączyć ją ponownie.

Pozycja	Opis
Bi-directional (Dwukierunkowy)	Określa tryb komunikacji dwukierunkowej interfejsu równoległego. ■ **Enable** (Włącz) (domyślne) Tryb komunikacji dwukierunkowy jest włączony. ■ **Disable** (Wyłącz) Tryb komunikacji dwukierunkowy jest wyłączony.

System Setup (Konfiguracja systemu)

Menu System Setup (Konfig. systemu) jest używane do wprowadzenia ustawień pracy drukarki, takich jak alarm i tryb oszczędzania energii.

Pozycja	Opis
PowerSaver Time (Czas osz. ener.)	Określ czas przejścia w tryb oszczędzania energii w zakresie pomiędzy 5 a 60 minut, w przyrostach 1-minutowych. ■ Od 5 min. do 60 min. (domyślnie: 30 min.) ■ Aby uzyskać szczegółowe informacje, patrz Tryb oszczędzania energii na stronie 2-8
Audio Tone (Sygnały dźw.)	Określa, czy ma być włączony alarm, gdy w drukarce wystąpi błąd. Nie można regulować głośności dźwięku. ■ **Control Panel** (Panel sterowania) (domyślnie wyłączone) ■ **Invalid Key** (Niepraw. klawisz) (domyślnie wyłączone) ■ **Machine Ready** (Urz. gotowe) (domyślnie wyłączone) ■ **Job Complete** (Praca zakończona) (domyślnie wyłączone) ■ **Fault Tone** (Sygnał ostrz.) (domyślnie wyłączone) ■ **Alert Tone** (Sygnał ostrzeżenia) (domyślnie wyłączone) ■ **Out of Paper** (Brak papieru) (domyślnie wyłączone) ■ **Low Toner Alert** (Ostrz.-mało ton.) (domyślnie wyłączone) ■ **Base Tone** (Sygnał podst.) (domyślnie wyłączone)
Time-Out (Limit czasu)	Można anulować proces drukowania, gdy przekroczony zostanie określony limit czasu. Ustaw czas, po którym praca drukowania zostanie anulowana. Gdy limit czasu zostanie osiągnięty, praca drukowania zostanie anulowana. ■ Od 5 sec. (5 sekund) do 300 sec. (300 sekund) (domyślnie: 30 sekund) Określa czas, w przyrostach 1-sekundowych, przez który drukarka oczekuje na dodatkowe dane przed anulowaniem pracy. ■ **Off** (Wył.) Nie można anulować.

Pozycja	Opis
Auto Log History (Automatyczna historia dziennika)	Określa, czy automatycznie drukować informacje na temat drukowanych danych, które zostały przetworzone przez drukarkę [Job History Report (Raport historii prac)]. ■ **Off** (Wył.) (domyślne) Wybierz tę opcję, aby nie drukować automatycznie Raportu historii prac, nawet jeśli liczba zadań przekroczy 22. ■ **On** (Wł.) Automatycznie drukuje raport, gdy liczba wydrukowanych prac osiągnie 22. ■ Nie można ustawić tego ustawienia podczas drukowania. ■ Można wydrukować **Job History Report** (Raport historii prac) z menu **Information Pgs** (Str. inform.). ■ Należy zrestartować drukarkę, aby uaktywnić nowe ustawienia. Po wprowadzeniu ustawień należy wyłączyć drukarkę, a następnie włączyć ją ponownie.
Print ID (Drukuj ID)	Wybierz tę opcję, aby drukować ID użytkownika w określonym miejscu. ■ **Off** (Wył.) (domyślne) ID użytkownika nie jest drukowane. ■ **Top Left** (Góra, lewa) Drukuje ID użytkownika u góry, po lewej stronie arkusza papieru. ■ **Top Right** (Góra, prawa) Drukuje ID użytkownika u góry, po prawej stronie arkusza papieru. ■ **Bottom Left** (Dół, lewa) Drukuje ID użytkownika na dole, po lewej stronie arkusza papieru. ■ **Bottom Right** (Dół, prawa) Drukuje ID użytkownika na dole, po prawej stronie arkusza papieru.
Print Text (Drukuj tekst)	Określa, czy drukarka drukuje dane PDL, które nie są obsługiwane przez drukarkę, w postaci tekstu po ich odebraniu. Dane tekstowe są drukowane na papierze rozmiaru A4 lub Letter. ■ **Off** (Wył.) (domyślne) Nie drukuje odebranych danych. ■ **On** (Wł.) Drukuje odebrane dane jako dane tekstowe.
Banner Sheet (Arkusz przewodni)	Określa ustawienia dla arkusza przewodniego. ■ **Insert Position** (Wstaw położenie) (domyślnie wyłączone) Określa położenie drukowania arkusza przewodniego spośród ustawień Off (Wył.), Front (Przód), Back (Tył) oraz Front & Back (Przód i tył). Gdy wybrane jest ustawienie Off (Wył.), arkusz przewodni nie jest drukowany. ■ **Specify Tray** (Określ tacę) (domyślnie: Tray 1 (MPT) [Taca 1 (MPT)]) Określa tacę, z której drukowany będzie arkusz przewodni: Tray 1 (MPT) [Taca 1 (MPT)], Tray 2 (Taca 2) lub Tray 3 (Taca 3). Menu Tray 3 (Taca 3) jest wyświetlane, tylko gdy zainstalowany jest opcjonalny podajnik arkuszy.
Language (Język)	Określa język wyświetlany na panelu sterowania i Stronach informacyjnych.

Pozycja	Opis
RAM Disk (Dysk RAM)	Przydziela pamięć do systemy plików dysku RAM dla funkcji drukowania zabezpieczonego, prac ułożonych oraz drukowania próbki. ■ **Enable** (Wł.) Przydziela pamięć dla funkcji drukowania zabezpieczonego i drukowania próbki. ■ **Disable** (Wył.) (domyślne) Nie przydziela pamięci dla funkcji drukowania zabezpieczonego i drukowania próbki. Ta pozycja jest wyświetlana po dodaniu przynajmniej 256 MB pamięci.
Tray Switching (Przeł. tacy)	Określa, czy drukować na papierze załadowanym do innej tacy, gdy w tacy wybranej przez funkcję automatycznego wyboru papieru zabraknie papieru. Ta pozycja jest wyświetlana, gdy zainstalowany jest opcjonalny podajnik arkuszy. ■ **Off** (Wył.) (domyślne) Wybierz tę opcję, aby wyświetlać komunikat z monitem o załadowanie papieru. ■ **Larger Size** (Większy rozmiar) Wybierz tę opcję, aby zastąpić papier papierem o większym rozmiarze przed wydrukowaniem ze współczynnikiem powiększenia 100%. ■ **Nearest Size** (Najbl. rozmiar) Wybierz tę opcję, aby zastąpić papier papierem o najbardziej zbliżonym rozmiarze przed wydrukowaniem ze współczynnikiem powiększenia 100%. ■ **Tray 1 (MPT) Feed** [Pod. Taca 1 (MPT)] Wybierz tę opcję, aby drukować na papierze załadowanym do tacy 1 (MPT). Jeśli komputer wyśle instrukcję na temat wyboru papieru, zastępuje ona to ustawienie.
mm/inch (mm/cal)	Ustawia jednostki dla rozmiaru papieru specjalnego na milimetry (mm) lub cale. ■ **millimeter (mm)** [milimetr (mm)] (domyślne) Rozmiar papieru jest wyświetlany w milimetrach ■ **inch(")** [cal (")] Rozmiar papieru jest wyświetlany w calach.

Maintenance Mode (Tryb konserwacji)

Tego menu należy użyć do inicjacji NVM lub do korekty konfiguracji dla każdego typu papieru.

Pozycja	Opis
Auto Adjust Regi (Automatyczna korekta rejestracji)	Automatycznie koryguje rejestrację koloru. Ustawienie wartości **On** (Wł.) powoduje automatyczne korygowanie rejestracji koloru. Wartość domyślna to On (Wł.).
Adjust ColorRegi (Kor. rej. koloru)	Koryguje ręcznie rejestrację koloru. Aby uzyskać szczegółowe informacje, patrz Rejestracja kolorów na stronie 6-7. ■ **Auto Adjust** (Autokorekta) Koryguje rejestrację koloru. ■ **Color Regi Chart** (Tab. rej. koloru) Drukuje tabelę korekty. ■ **Enter Number** (Wprowadź liczbę) Wprowadź liczbę w celu skorygowania rejestracji.
Init PrintMeter (Inic. mier. druku)	Inicjuje miernik druku.
Initialize NVM (Zainicjuj NVM)	Inicjuje ustawienia zapisane w pamięci NVM, z wyjątkiem ustawień sieciowych. Pamięć NVM to pamięć nieulotna, która przechowuje ustawienia drukarki nawet po wyłączeniu zasilania. Po wykonaniu tej funkcji i ponownym uruchomieniu drukarki, wszystkie parametry menu zostaną zresetowane do wartości domyślnych. ■ Nie można wywołać tego menu podczas drukowania. ■ Należy zrestartować drukarkę, aby uaktywnić to ustawienie. Po wprowadzeniu ustawienia należy wyłączyć drukarkę, a następnie włączyć ją ponownie.
Reset Fuser Life (Resetuj żyw. nagrzewnicy)	Resetuje licznik żywotności nagrzewnicy na 0.

PCL

Określa ustawienia dla języka PCL.

Pozycja	Opis
Paper Tray (Taca papieru)	Określa tacę papieru używaną podczas drukowania. ■ **Auto** (domyślne) Taca jest wybierana automatycznie po wysłaniu danych drukowania. ■ **Tray 1 (MPT)** [Taca 1 (MPT)] ■ **Tray 2 (Taca 2)** ■ **Tray 3 (Taca 3)**

Pozycja	Opis
Output Size (Rozmiar wyjściowy)	Określa rozmiar papieru, na którym nastąpi drukowanie. ■ A4 ■ B5 ■ A5 ■ 8,5x11 ■ 8,5x13 ■ 8,5x14 ■ 7,25x10,5 ■ Monarch Env (Kop. Monarch) ■ DL Envelope (Koperta DL) ■ C5 Envelope (Koperta C5) ■ Com 10 Env (Koperta Com 10) ■ Custom (Niestandardowy)
Orientation (Ukierunkowanie)	Kierunek drukowania papieru może być wybrany spośród opcji Portrait (Pionowo) i Landscape (Poziomo). Wartość domyślna to Portrait (Poziomo).
2 Sided (2 stronne)	Określa ustawienia druku dwustronnego. ■ **2-Sided Print (2-str drukowanie)** Określa, czy wykonać drukowanie dwustronne. Wartość domyślna to Off (Wył.). ■ **Binding Edge (Krawędź oprawy)** Określa kierunek oprawy spośród opcji Flip Long Edge (Obrót-dł.kraw.) lub Flip Short Edge (Obrót- kr.kraw.). Wartość domyślna to Flip Long Edge (Obrót-dł.kraw.).
Font (Czcionka)	Określa używaną czcionkę. Wartość domyślna to Courier.
Symbol Set (Zestaw symboli)	Określa czcionkę dla symboli. Wartość domyślna to ROMAN-8.
Font Size (Rozmiar czcionki)	Określa rozmiar czcionki. Wartość domyślna to 12,00. Można określić wartość pomiędzy 4,00 a 50,00 w przyrostach co 0,25.
Font Pitch (Szer. czcionki)	Określa odstępy pomiędzy znakami. Wartość domyślna to 10,00. Można określić wartość pomiędzy 6,00 a 24,00 w przyrostach co 0,01.
Form Line (Linia formularza)	Określa linie formularza (liczbę linii na formularz). Wartość domyślna to 64. Można określić wartość pomiędzy 5 a 128 w przyrostach co 1.
Quantity (Ilość)	Określa liczbę kopii do wydrukowania, pomiędzy 1 a 999. Wartość domyślna to 1.
Image Enhance (Ulepsz. obrazu)	Określa, czy wykonać ulepszanie obrazu. Ulepszanie obrazu to funkcja, która sprawia, że obszar pomiędzy czernią a bielą jest gładszy, co zmniejsza poszarpania i powoduje, że obraz wygląda lepiej. Wartość domyślna to On (Wł.).
Hex Dump (Zrzut szesn.)	Określa, czy drukować dane wysłane z komputera w kodzie ASCII odpowiadającym formatowi notacji szesnastkowej, w celu sprawdzenia zawartości danych. Wartość domyślna to Disable (Wyłącz).
Draft Mode (Tryb szkic.)	Określa, czy drukować w trybie szkicowym. Wartość domyślna to Disable (Wyłącz).

Pozycja	Opis
Line Termination (Zakoń. linii)	Ustawia zakończenie linii. ■ **Off** (Wył.) (domyślne) Polecenie zakończenia linii nie jest dodawane. CR=CR, LF=LF, FF=FF ■ **Add-LF** (Dodaj-LF) Dodawane jest polecenie LF. CR=CR-LF, LF=LF, FF=FF ■ **Add-CR** (Dodaj-CR) Dodawane jest polecenie CR. CR=CR, LF=CR-LF, FF=CR-FF ■ **CR-XX** Dodawane są polecenia CR i LF. CR=CR-LF, LF=CR-LF, FF=CR-FF
Output Color (Kolor wyjściowy)	Ustawia tryb koloru na Color (Kolor) lub Black (Czarny). To ustawienie jest używane, gdy ustawienie trybu koloru drukowania nie jest określone dla pracy drukowania wysłanej do drukarki. ■ **Black** (Czarny) (domyślne) Drukuje w trybie czarno-białym. ■ **Color** (Kolor) Wydruk jest wykonywany w trybie kolorowym.

Control Panel (Panel sterowania)

Określa, czy ograniczyć operacje menu za pomocą hasła, aby uniknąć przypadkowej zmiany ustawień drukarki.

Pozycja	Opis
Panel Lock (Blokada panelu)	Określa, czy ograniczyć operacje menu za pomocą hasła. Wybranie wartości On (Wł.) wymaga wprowadzenia hasła przez operatora. Jeśli ustawiona jest wartość On (Wł.), należy wprowadzić hasło, aby móc używać menu Admin Menu (Menu admin.). Wartość domyślna to Off (Wył.).

Menu List (Lista menu)

Mapa menu pomaga nawigować po menu panelu sterowania. Aby wydrukować Mapę menu:

1. Na panelu sterowania naciśnij przycisk **Menu**, wybierz **Information Pgs** (Str. inform.), a następnie naciśnij przycisk **OK**.
2. Wybierz menu **Menu Map** (Mapa menu) i naciśnij przycisk **OK**, aby wydrukować.

Notatka: Wydrukuj Mapę menu, aby zobaczyć inne strony informacyjne gotowe do drukowania.

Główne operacje i przyciski w panelu sterowania	
Wyświetla/zamyka ekran Menu	Przycisk **Menu**
Przełącza pomiędzy poziomami menu	Przycisk **Strzałka do przodu** (przechodzi o jeden poziom w dół) lub przycisk **Strzałka do tyłu** (przechodzi o jeden poziom w górę)
Przełącza pomiędzy menu lub pozycjami na tym samym poziomie	Przycisk **Strzałka w górę** (wyświetla poprzednie menu lub pozycję) lub **Strzałka w dół** (wyświetla następne menu lub pozycję)
Przesuwa kursor (_) wartości ustawienia w prawo lub w lewo	Przycisk **Strzałka do przodu** (przechodzi w prawo) lub przycisk **Strzałka to tyłu** (przechodzi w lewo)
Potwierdza ustawienie	Przycisk **OK**
Resetuje ustawienia do wartości domyślnej	Naciśnij jednocześnie przycisk **Strzałka w górę** i **Strzałka w dół**.

Patrz również:

Opis pozycji menu na stronie 5-4

Jakość drukowania 6

Ten rozdział zawiera:

- Problemy z jakością druku na stronie 6-2
- Rejestracja kolorów na stronie 6-7

Problemy z jakością druku

Jeśli jakość druku jest niska, wybierz najbliższy objaw z poniższej tabeli, aby naprawić problem.

Jeśli jakość druku nie poprawi się po wykonaniu odpowiedniej czynności, skontaktuj się z serwisem Xerox lub ze sprzedawcą.

Objaw	Przyczyna/Działanie
Wyblakłe wydruki 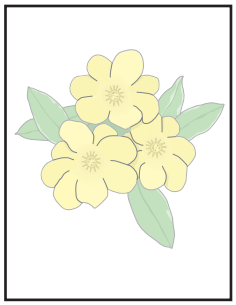	Wiele kolorów wyblakłych: ■ Wkłady drukarki nie są wkładami drukarki firmy Xerox. Sprawdź, czy wkłady drukarki (C/M/Y/K) są zgodne ze specyfikacją i wymień je, jeśli jest to konieczne. ■ Papier jest poza zakresem zalecanym przez specyfikację. Wymień nośnik na zalecany rozmiar i typ, a następnie sprawdź, czy ustawienia panelu sterowania są prawidłowe. Patrz Informacje na temat papieru na stronie 4-5. ■ Papier jest wilgotny. Wymień papier. Patrz Informacje na temat papieru na stronie 4-5. ■ Moduł transferu jest stary lub uszkodzony. Wymień moduł transferu. ■ Zasilacz wysokiego napięcia jest uszkodzony. Zapoznaj się z witryną Xerox Support pod adresem www.xerox.com/office/6180support, aby uzyskać pomoc.
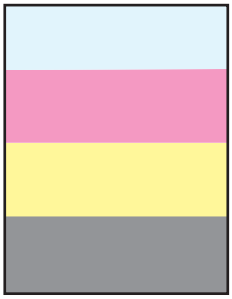	Tylko jeden kolor jest wyblakły: ■ Sprawdź stan wkładu drukarki i wymień go, jeśli jest to konieczne.

Objaw	Przyczyna/Działanie
Przypadkowo rozmieszczone czarne kropki lub białe obszary (zaniki) 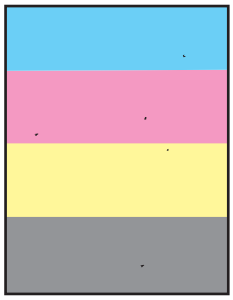	Papier jest poza zakresem zalecanym przez specyfikację. Wymień papier na zalecany rozmiar i typ, a następnie sprawdź, czy ustawienia panelu sterowania są prawidłowe. Patrz Informacje na temat papieru na stronie 4-5.
	Moduł transferu jest stary lub uszkodzony. Wymień moduł transferu.
	Wkłady drukarki nie są wkładami drukarki firmy Xerox. ■ Sprawdź stan wkładu drukarki i wymień go, jeśli jest to konieczne. ■ Sprawdź, czy wkłady drukarki (C/M/Y/K) są zgodne ze specyfikacją i wymień je, jeśli jest to konieczne.
Pionowe czarne lub kolorowe paski 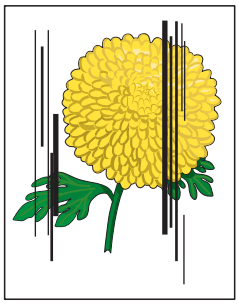	Wiele kolorowych pasków lub linii: ■ Moduł transferu lub nagrzewnicy jest stary lub uszkodzony. Sprawdź stan modułu transferu i nagrzewnicy i wymień je, jeśli jest to konieczne. ■ Wkłady drukarki nie są wkładami drukarki firmy Xerox. Sprawdź, czy wkłady drukarki (C/M/Y/K) są zgodne ze specyfikacją i wymień je, jeśli jest to konieczne.
	Paski jednego koloru: ■ Sprawdź stan wkładu drukarki i wymień go, jeśli jest to konieczne. Sprawdź, czy wkład drukarki jest zgodny ze specyfikacją i wymień go, jeśli to konieczne.
Powtarzające się smugi 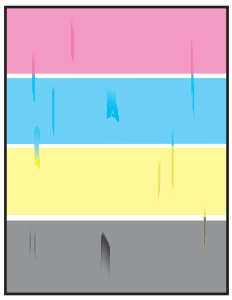	Brud w ścieżce papieru. Wydrukuj kilka pustych arkuszy.
	Papier jest poza zakresem zalecanym przez specyfikację. Wymień papier na zalecany rozmiar i typ, a następnie sprawdź, czy ustawienia panelu sterowania są prawidłowe. Patrz Informacje na temat papieru na stronie 4-5.
	Moduł transferu lub nagrzewnicy jest stary lub uszkodzony. Sprawdź stan modułu transferu i nagrzewnicy i wymień je, jeśli jest to konieczne.

Objaw	Przyczyna/Działanie
Toner rozmazuje się po potarciu 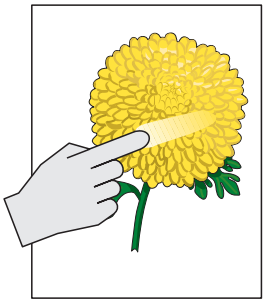	Papier jest wilgotny. Wymień papier. Patrz Informacje na temat papieru na stronie 4-5.
	Papier jest poza zakresem zalecanym przez specyfikację. Wymień papier na zalecany rozmiar i typ, a następnie sprawdź, czy ustawienia sterownika drukarki są prawidłowe. Patrz Informacje na temat papieru na stronie 4-5.
	Wkłady drukarki nie są wkładami drukarki firmy Xerox. Sprawdź, czy wkłady drukarki (C/M/Y/K) są zgodne ze specyfikacją i wymień je, jeśli jest to konieczne.
	Nagrzewnica jest stara lub uszkodzona. Wymień nagrzewnicę.
Puste strony 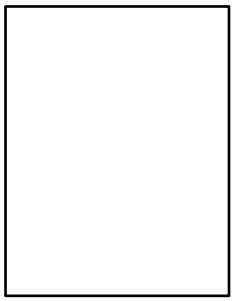	Podane mogły zostać dwa arkusze lub więcej jednocześnie. Wyjmij stos papieru z tacy, rozwachluj go i włóż ponownie.
	Wkłady drukarki nie są wkładami drukarki firmy Xerox. Sprawdź, czy wkłady drukarki (C/M/Y/K) są zgodne ze specyfikacją i wymień je, jeśli jest to konieczne.
	Moduł transferu jest stary lub uszkodzony. Wymień moduł transferu.
	Zasilacz wysokiego napięcia jest uszkodzony. Zapoznaj się z witryną Xerox Support pod adresem www.xerox.com/office/6180support, aby uzyskać pomoc.
Ślady podobne do włosów pojawiają się na wydrukach czarnych półtonów lub wokół nich, a cienie pojawiają się wokół silnie zaczernionych obszarów	Papier nie był rozwijany przez długi czas (szczególnie w suchym środowisku). Wymień papier. Patrz Informacje na temat papieru na stronie 4-5.
	Papier jest poza zakresem zalecanym przez specyfikację. Wymień papier na zalecany rozmiar i typ, a następnie sprawdź, czy ustawienia sterownika drukarki są prawidłowe. Patrz Informacje na temat papieru na stronie 4-5.
	Moduł transferu jest stary lub uszkodzony. Wymień moduł transferu.
Kolor przy krawędzi wydruku jest nieprawidłowy	Rejestracja kolorów jest nieprawidłowa. Skoryguj rejestrację kolorów. Patrz Rejestracja kolorów na stronie 6-7.
Kolorowe kropki są drukowane w regularnych odstępach (około 28 mm)	Wkład drukarki jest brudny. Wyczyść wkład drukarki.

Objaw	Przyczyna/Działanie
Częściowo puste wydruki, pomarszczony papier lub poplamione wydruki 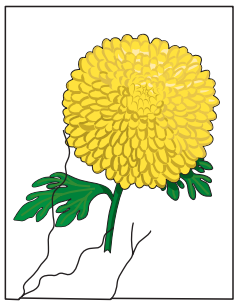	Papier jest wilgotny. Wymień papier.
	Papier jest poza zakresem zalecanym przez specyfikację. Wymień papier na zalecany rozmiar i typ.Patrz Informacje na temat papieru na stronie 4-5.
	Moduł transferu lub nagrzewnica nie jest zainstalowana prawidłowo. Zainstaluj ponownie moduł transferu i/lub nagrzewnicę.
	Wkłady drukarki nie są wkładami drukarki firmy Xerox. Sprawdź, czy wkłady drukarki (C/M/Y/K) są zgodne ze specyfikacją i wymień je, jeśli jest to konieczne.
	Kondensacja wewnątrz drukarki spowodowała częściowo pusty wydruk lub pomarszczony papier. Włącz drukarkę i pozostaw ją włączoną przynajmniej na godzinę, aby usunąć kondensację. Jeśli problem się utrzymuje, zapoznaj się z witryną Xerox Support pod adresem www.xerox.com/office/6180support, aby uzyskać pomoc.
Pionowe białe pasy 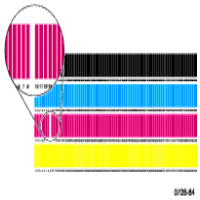	Laser blokuje się. Wyjmij wkłady drukarki i wyczyść brud z soczewek lasera za pomocą ściereczki nie pozostawiającej włókien.
	Moduł transferu lub nagrzewnicy jest stary lub uszkodzony. Sprawdź stan modułu transferu i nagrzewnicy i wymień je, jeśli jest to konieczne.
	Wkłady drukarki nie są wkładami drukarki firmy Xerox. ■ Sprawdź stan wkładu drukarki i wymień go, jeśli jest to konieczne. Sprawdź, czy wkłady drukarki (C/M/Y/K) są zgodne ze specyfikacją i wymień je, jeśli jest to konieczne.
Pochylony wydruk 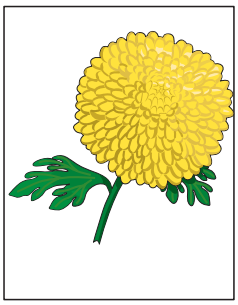	Prowadnice papieru w tacy 2, 3 lub w tacy 1 (MPT) nie są ustawione prawidłowo. Ustaw ponownie prowadnice papieru w tacy 2, 3 lub w tacy 1 (MPT). Patrz Ładowanie papieru do tac 2–3 na stronie 4-12.

Objaw	Przyczyna/Działanie
Poziome pasy, o szerokości około 22 mm, pojawiają się w odstępach co 73 mm w pionie	Wkład drukarki został wystawiony na nadmierne działanie światła; prawdopodobnie w wyniku pozostawienia przednich drzwiczek otwartych na zbyt długo. Wymień wkład drukarki.
Kolory są rozmazane lub wokół obiektów widoczne są białe obszary	Wyrównanie kolorów jest nieprawidłowe Użyj automatycznej rejestracji kolorów. Patrz Rejestracja kolorów na stronie 6-7.

Rejestracja kolorów

Rejestrację kolorów można automatycznie skorygować przez drukarkę lub można ją skorygować ręcznie. Rejestrację kolorów należy korygować za każdym razem, gdy drukarka zostanie przesunięta.

Automatyczna korekta rejestracji kolorów

Użyj poniższej procedury, aby wykonać automatyczną korektę rejestracji kolorów.

Notatka: Automatyczna korekta rejestracji kolorów jest wykonywana za każdym razem, gdy instalowany jest nowy wkład drukarki.

1. Naciśnij przycisk **Menu**, aby wyświetlić ekran **Menu**.
2. Naciśnij **Strzałkę w górę** lub **Strzałkę w dół**, aż zostanie wyświetlona pozycja **Admin Menu** (Menu admin.), a następnie naciśnij przycisk **Strzałka do przodu** lub **OK**.
3. Naciśnij **Strzałkę w górę** lub **Strzałkę w dół**, aż zostanie wyświetlona pozycja **Maintenance Mode** (Tryb konserwacji), a następnie naciśnij przycisk **Strzałka do przodu** lub **OK**.
4. Naciśnij **Strzałkę w górę** lub **Strzałkę w dół**, aż zostanie wyświetlona pozycja **Adjust ColorRegi** (Kor. rej. koloru), a następnie naciśnij przycisk **Strzałka do przodu** lub **OK**.
5. Naciśnij **Strzałkę w górę** lub **Strzałkę w dół**, aż zostanie wyświetlona pozycja **Auto Adjust** (Autokorekta), a następnie naciśnij przycisk **Strzałka do przodu** lub **OK**.
6. Naciśnij przycisk **OK** po wyświetleniu komunikatu **Are you sure?** (Czy na pewno?).

Korekta jest zakończona, gdy na panelu operacyjnym zostanie wyświetlony komunikat **Ready** (Gotowa).

Ręczna korekta rejestracji kolorów

Rejestrację kolorów można dopasować, wykonując ręczną korektę rejestracji koloru.

Drukowanie tabeli korekcji rejestracji kolorów

1. Naciśnij przycisk **Menu**, aby wyświetlić ekran **Menu**.
2. Naciśnij **Strzałkę w górę** lub **Strzałkę w dół**, aż zostanie wyświetlona pozycja **Admin Menu** (Menu admin.), a następnie naciśnij przycisk **Strzałka do przodu** lub **OK**.
3. Naciśnij **Strzałkę w górę** lub **Strzałkę w dół**, aż zostanie wyświetlona pozycja **Maintenance Mode** (Tryb konserwacji), a następnie naciśnij przycisk **Strzałka do przodu** lub **OK**.
4. Naciśnij **Strzałkę w górę** lub **Strzałkę w dół**, aż zostanie wyświetlona pozycja **Adjust ColorRegi** (Kor. rej. koloru), a następnie naciśnij przycisk **Strzałka do przodu** lub **OK**.
5. Naciśnij **Strzałkę w górę** lub **Strzałkę w dół**, aż zostanie wyświetlona pozycja **Color Regi Chart** (Tab. rej. koloru), a następnie naciśnij przycisk **OK**. Tabela korekcji rejestracji kolorów zostanie wydrukowana. Po zakończeniu drukowania ekran drukowania zostanie wyświetlony ponownie.

Określanie wartości

Począwszy od linii po prawej stronie wzoru Y (żółtego), M (magenta) i C (niebieskozielonego), odszukaj wartości odpowiadające najprostszym liniom.

Gdy wartość “0” jest najbliższą odpowiadającą najprostszej linii, nie trzeba wykonywać rejestracji kolorów. Gdy nie jest nią wartość “0”, należy wykonać procedurę opisaną w sekcji “Wprowadzanie wartości”.

Notatka: Można również użyć najgęstszych kolorów siatki do odnalezienia najprostszych linii. Kolory wydrukowane z najwyższą gęstością odpowiadają najprostszym liniom.

Wprowadzanie wartości

Za pomocą panelu sterowania wprowadź wartości znajdujące się w Tabeli korekcji rejestracji kolorów, aby wprowadzić korekty.

1. Naciśnij przycisk **Menu**, aby wyświetlić ekran **Menu**.
2. Naciśnij **Strzałkę w górę** lub **Strzałkę w dół**, aż zostanie wyświetlona pozycja **Admin Menu** (Menu admin.), a następnie naciśnij przycisk **Strzałka do przodu** lub **OK**.
3. Naciśnij **Strzałkę w górę** lub **Strzałkę w dół**, aż zostanie wyświetlona pozycja **Maintenance Mode** (Tryb konserwacji), a następnie naciśnij przycisk **Strzałka do przodu** lub **OK**.
4. Naciśnij **Strzałkę w górę** lub **Strzałkę w dół**, aż zostanie wyświetlona pozycja **Adjust ColorReg** (Kor. rej. koloru), a następnie naciśnij przycisk **Strzałka do przodu** lub **OK**.
5. Naciśnij **Strzałkę w górę** lub **Strzałkę w dół**, aż zostanie wyświetlona pozycja **Enter Number** (Wprowadź liczbę), a następnie naciśnij przycisk **Strzałka do przodu** lub **OK**.
6. Naciśnij przycisk **Strzałka w górę** lub **Strzałka w dół**, aż osiągnięta zostanie wartość pokazana w tabeli.
7. Naciśnij raz przycisk **Strzałka do przodu** i przesuń kursor do kolejnej wartości.
8. Powtórz kroki 6 i 7, aby kontynuować korektę rejestracji kolorów.
9. Naciśnij dwukrotnie przycisk **OK**. Tabela korekcji rejestracji kolorów zostanie wydrukowana z nowymi wartościami. Po zakończeniu drukowania ekran drukowania zostanie wyświetlony ponownie.
10. Korekta rejestracji kolorów jest zakończona, gdy najprostsze linie Y (żółta), M (magenta) i C (niebieskozielona) znajdują się obok linii “0”.

    Jeśli liczba “0” nie znajduje się obok najprostszych linii, określ wartości i dokonaj korekty ponownie.

Notatka: Po wydrukowaniu Tabeli korekty rejestracji kolorów, nie wyłączaj drukarki zanim silnik drukarki nie zatrzyma się.

Włączanie/wyłączanie automatycznej rejestracji kolorów

Użyj poniższej procedury w celu włączenia/wyłączenia automatycznej rejestracji kolorów po zainstalowaniu nowego wkładu drukarki.

1. Naciśnij przycisk **Menu**, aby wyświetlić ekran **Menu**.
2. Naciśnij **Strzałkę w górę** lub **Strzałkę w dół**, aż zostanie wyświetlona pozycja **Admin Menu** (Menu admin.), a następnie naciśnij przycisk **Strzałka do przodu** lub **OK**.
3. Naciśnij **Strzałkę w górę** lub **Strzałkę w dół**, aż zostanie wyświetlona pozycja **Maintenance Mode** (Tryb konserwacji), a następnie naciśnij przycisk **Strzałka do przodu** lub **OK**.
4. Naciśnij **Strzałkę w górę** lub **Strzałkę w dół**, aż zostanie wyświetlona pozycja **Auto Regi Adj** (Automatyczna korekta rejestracji), a następnie naciśnij przycisk **Strzałka do przodu** lub **OK**.
5. Naciśnij przycisk **Strzałka w górę** lub **Strzałka w dół**, aby **Włączyć** lub **Wyłączyć** automatyczną rejestrację kolorów.

Rozwiązywanie problemów

7

Ten rozdział zawiera:

- Zacięcia papieru na stronie 7-2
- Problemy z drukarką na stronie 7-17
- Komunikaty o błędach na panelu sterowania na stronie 7-21
- Uzyskiwanie pomocy na stronie 7-27

Patrz również:

Samouczki wideo na temat rozwiązywania problemów pod adresem www.xerox.com/office/6180support

Problemy z jakością druku na stronie 6-2

Zacięcia papieru

Ta sekcja zawiera:

- Zapobieganie i usuwanie zacięć papieru na stronie 7-2
- Zacięcie papieru w tacy 1 (MPT) na stronie 7-3
- Zacięcie papieru w tacy papieru na stronie 7-6
- Zacięcie papieru w nagrzewnicy na stronie 7-9
- Gdy zatnie się długi papier na stronie 7-10
- Zacięcie papieru w zespole dupleksu na stronie 7-11
- Zacięcie papieru w opcjonalnym podajniku arkuszy na stronie 7-13

Patrz również:

Bezpieczeństwo użytkownika na stronie 1-2

Zapobieganie i usuwanie zacięć papieru

Aby zmniejszyć występowanie zacięć papieru, należy postępować zgodnie ze wskazówkami i instrukcjami w rozdziale Podstawy drukowania na stronie 4-1. Zawiera on informacje na temat obsługiwanego papieru i nośników, wskazówki dotyczące używania oraz instrukcje prawidłowego ładowania papieru do tac.

Ostrożnie: Podczas wyjmowania zaciętego papieru należy upewnić się, że żadne kawałki papieru nie pozostały w drukarce. Kawałek papieru pozostawiony w drukarce może wywołać pożar. Jeśli arkusz papieru jest owinięty wokół rolki grzewczej lub jeśli usunięcie papieru jest trudne bądź niemożliwe, nie należy próbować usuwać go samemu. Natychmiast wyłącz drukarkę i zapoznaj się z witryną Xerox Support pod adresem www.xerox.com/office/6180support.

Ostrzeżenie: Nagrzewnica i obszar wokół niej są gorące i mogą spowodować poparzenia.

Zacięcie papieru w tacy 1 (MPT)

Postępuj zgodnie z poniższą procedurą usuwania papieru zaciętego w tacy 1 (MPT).

1. Wyciągnij zacięty papier z tacy 1 (MPT) i wyjmij z niej wszelkie pozostałości papieru.

2. Zamknij tacę 1 (MPT).
3. Pociągnij przycisk do góry i otwórz pokrywę przednią.

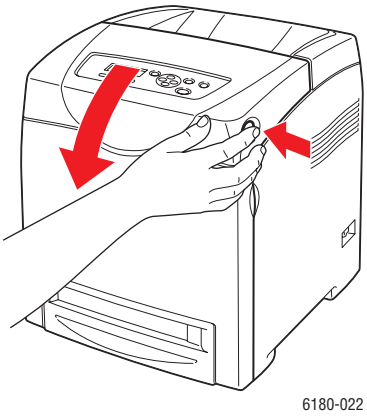

Ostrzeżenie: Niektóre komponenty wewnątrz drukarki, takie jak nagrzewnica i obszar wokół niej, są gorące i mogą spowodować oparzenia.

4. Ostrożnie wyjmij zacięty papier z drukarki. Sprawdź, czy w drukarce nie pozostały żadne skrawki papieru.

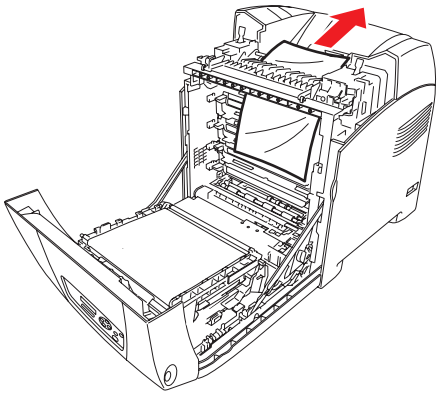

6180-023

Ostrożnie: Zbyt długie wystawienie na działanie światła może uszkodzić wkład drukarki.

5. Zamknij pokrywę przednią.
6. Wyjmij tacę z drukarki.

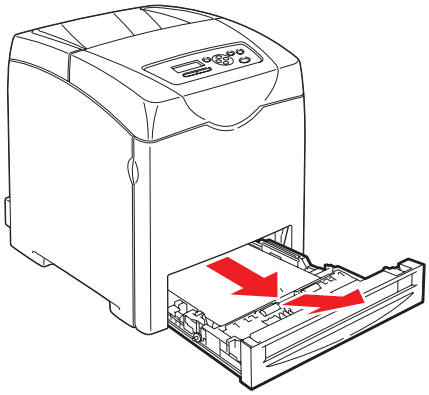

6180-024

7. Ostrożnie wyciągnij zacięty papier, który pozostał wewnątrz drukarki.

8. Włóż tacę do drukarki i popchnij ją, aż się zatrzyma.

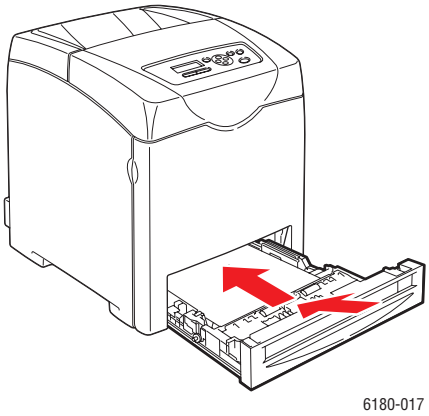

Ostrożnie: Nie należy używać nadmiernej siły podczas wkładania tacy. Może to spowodować uszkodzenie tacy lub wnętrza drukarki.

Zacięcie papieru w tacy papieru

Wykonaj poniższą procedurę, aby usunąć zacięty papier z tacy papieru.

1. Delikatnie wyjmij tacę z drukarki.

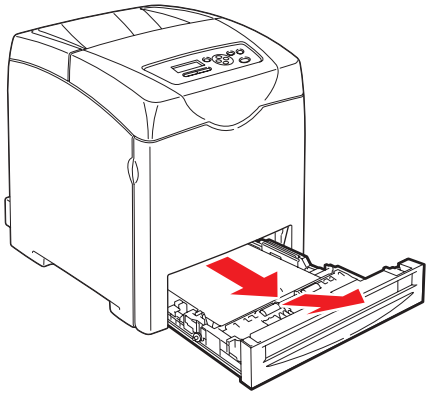

6180-024

2. Wyjmij cały zacięty i/lub pomarszczony papier z tacy.

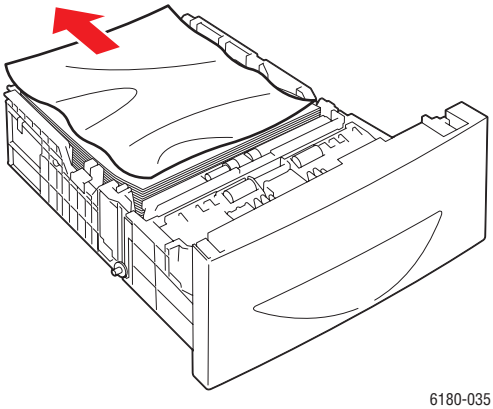

6180-035

3. Jeśli wewnątrz drukarki pozostał zacięty papier, wyciągnij go ostrożnie, aby uniknąć jego podarcia.

6180-036

4. Naciśnij przycisk i otwórz pokrywę przednią. Wyjmij skrawki papieru, które pozostały w drukarce.

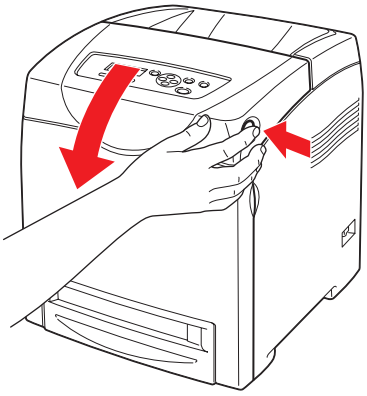

6180-022

Ostrożnie: Zbyt długie wystawienie na działanie światła może uszkodzić wkład drukarki.

Ostrzeżenie: Niektóre komponenty wewnątrz drukarki, takie jak nagrzewnica i obszar wokół niej, są gorące i mogą spowodować oparzenia.

5. Zamknij pokrywę przednią.

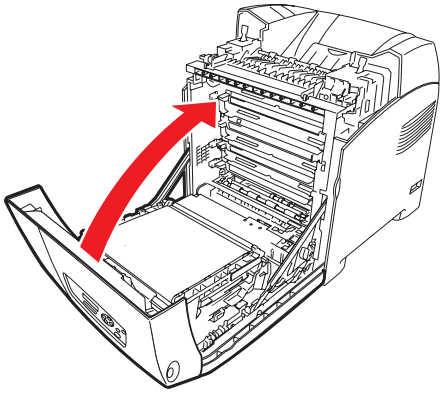

6180-027

6. Włóż tacę do drukarki i popchnij ją, aż się zatrzyma.

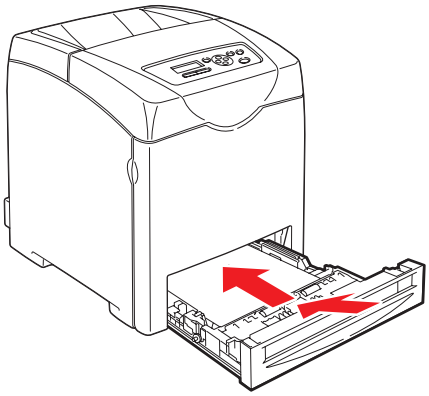

6180-017

Ostrożnie: Nie należy używać nadmiernej siły podczas wkładania tacy. Może to spowodować uszkodzenie tacy lub wnętrza drukarki.

Zacięcie papieru w nagrzewnicy

1. Naciśnij przycisk i otwórz pokrywę przednią.

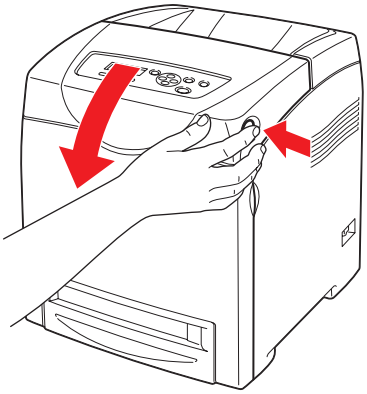

2. Podnieś dźwignie po obu stronach nagrzewnicy (1) i usuń zacięty papier (2). Jeśli papier jest podarty, usuń skrawki papieru pozostałe we wnętrzu drukarki.

Ostrzeżenie: Niektóre komponenty wewnątrz drukarki, takie jak nagrzewnica i obszar wokół niej, są gorące i mogą spowodować oparzenia.

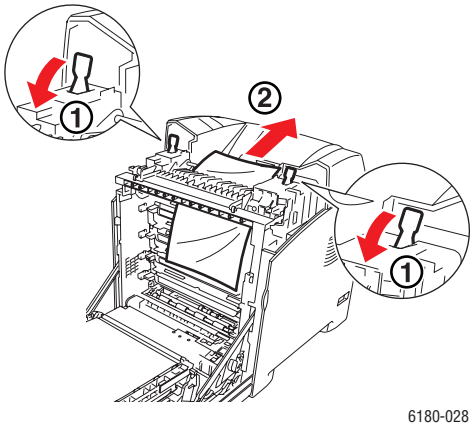

Ostrożnie: Zbyt długie wystawienie na działanie światła może uszkodzić wkład drukarki.

3. Otwórz pokrywę nagrzewnicy i wyjmij zacięty papier.

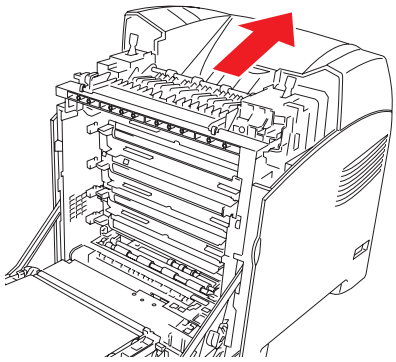

6180-029

4. Zamknij pokrywę przednią.

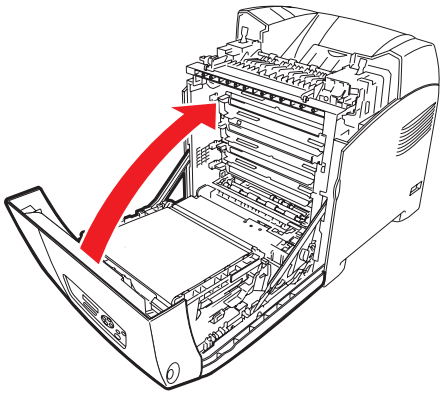

6180-027

Gdy zatnie się długi papier

Gdy długi papier (dłuższy niż 356 mm) zatnie się w drukarce, obetnij papier, jeśli jest to niezbędne, a następnie usuń go prawidłowo, w zależności od miejsca wystąpienia zacięcia papieru.

Ostrożnie: Jeśli występują trudności z otwarciem pokrywy przedniej, nie należy robić tego na siłę. Natychmiast odłącz zasilanie. Zapoznaj się z witryną Xerox Support pod adresem www.xerox.com/office/6180support, aby uzyskać pomoc.

Zacięcie papieru w zespole dupleksu

1. Naciśnij przycisk i otwórz pokrywę przednią.

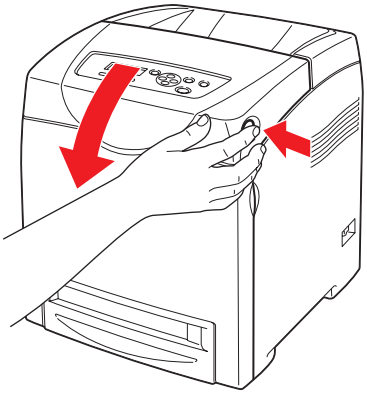

6180-022

Ostrzeżenie: Niektóre komponenty wewnątrz drukarki, takie jak nagrzewnica i obszar wokół niej, są gorące i mogą spowodować oparzenia.

2. Ostrożnie wyciągnij zacięty papier z modułu dupleksu. Jeśli nie można znaleźć zaciętego papieru, przejdź do kolejnego kroku.

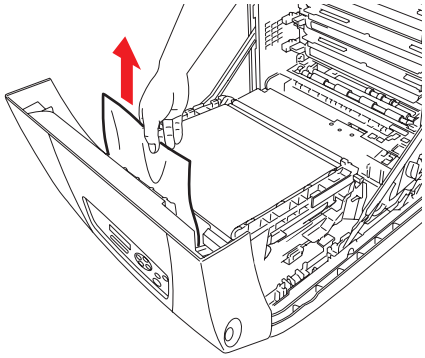

6180-031

Ostrożnie: Zbyt długie wystawienie na działanie światła może uszkodzić wkład drukarki.

3. Chwyć pokrętła modułu transferu w sposób pokazany na ilustracji i całkowicie otwórz zespół.

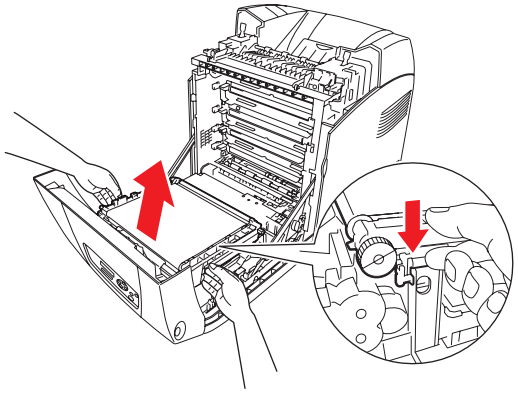

6180-032

4. Wyjmij zacięty papier. Sprawdź, czy w zespole pasa przenoszącego nie pozostały żadne skrawki papieru.

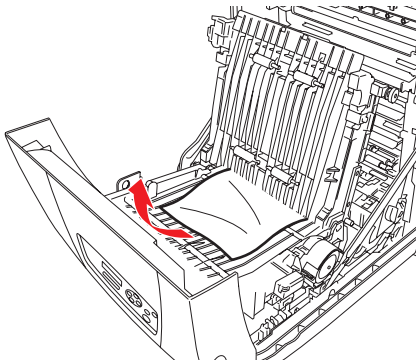

6180-033

5. Zamknij zespół pasa przenoszącego.

6. Zamknij pokrywę przednią.

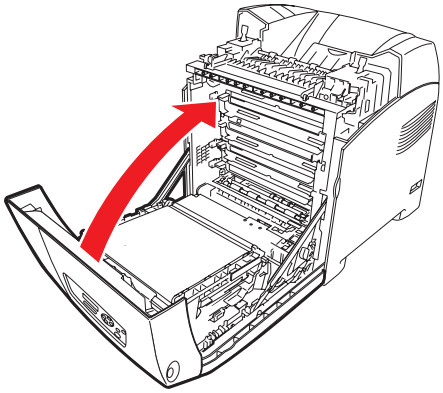

6180-027

Zacięcie papieru w opcjonalnym podajniku arkuszy

1. Otwórz tace, aż znajdziesz zacięty papier.

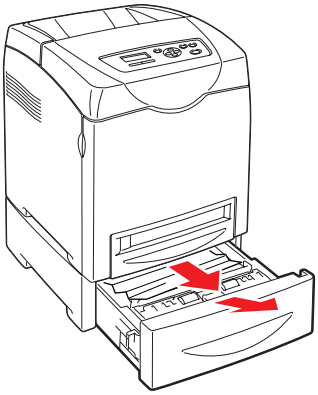

6180-034

Notatka: Papier zacięty w dolnej tacy może blokować tace znajdujące się wyżej, uniemożliwiając ich otwarcie. Szukaj zaciętego papieru po kolei, począwszy od najniższej tacy.

2. Wyjmij cały zacięty i/lub pomarszczony papier z tacy.

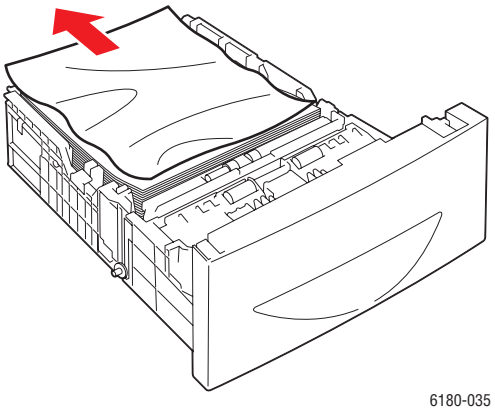

3. Wyciągnij ostrożnie zacięty papier, aby go nie podrzeć. Jeśli papier jest podarty, sprawdź, czy we wnętrzu drukarki nie pozostały żadne skrawki papieru.

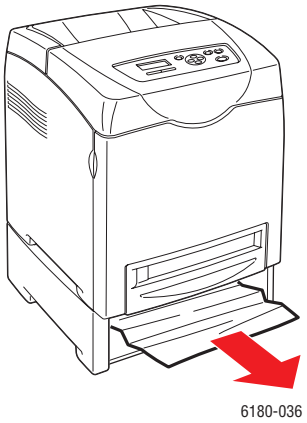

4. Naciśnij przycisk i otwórz pokrywę przednią. Sprawdź, czy w drukarce nie pozostały żadne skrawki papieru.

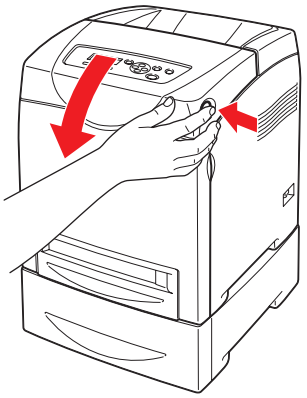

6180-037

Ostrożnie: Zbyt długie wystawienie na działanie światła może uszkodzić wkład drukarki.

Ostrzeżenie: Niektóre komponenty wewnątrz drukarki, takie jak nagrzewnica i obszar wokół niej, są gorące i mogą spowodować oparzenia.

5. Zamknij pokrywę przednią.

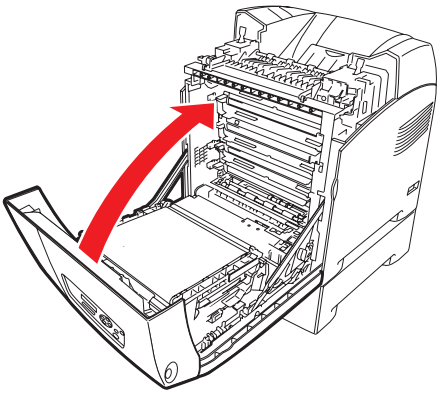

6180-038

6. Włóż tace do drukarki. Wepchnij tace, aż się zatrzymają.

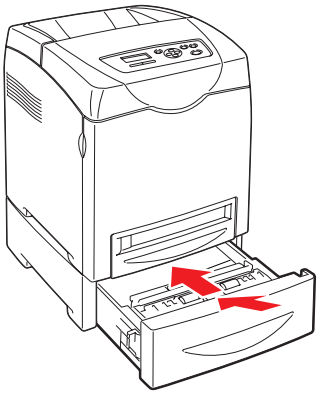

Ostrożnie: Nie należy używać nadmiernej siły podczas wkładania tacy. Może to spowodować uszkodzenie tacy lub wnętrza drukarki.

Problemy z drukarką

W przypadku wystąpienia problemu z drukarką, należy użyć następującej tabeli w celu rozwiązania problemu i naprawienia szkody. Aby uzyskać dodatkowe informacje na temat rozwiązywania problemów, patrz rozdział Uzyskiwanie pomocy na stronie 27.

Ostrzeżenie: Nigdy nie należy otwierać ani zdejmować pokryw drukarki, które są zabezpieczone śrubami, chyba że nakazuje to instrukcja. Element pod wysokim napięciem może spowodować porażenie prądem elektrycznym. Nie należy próbować modyfikować konfiguracji drukarki ani modyfikować jakichkolwiek jej części. Nieautoryzowana modyfikacja może wywołać dym lub pożar.

Ostrożnie: Prawdopodobnymi przyczynami problemów są nieprawidłowe skonfigurowanie w używanym środowisku sieciowym drukarki, komputera lub serwera oraz przekroczenie ograniczeń drukarki.

Objawy	Przyczyna/Działanie
Brak zasilania	Czy zasilanie drukarki jest wyłączone? Naciśnij przycisk zasilania w pozycję On (Wł.), aby włączyć zasilanie.
	Czy przewód zasilający jest odłączony lub nie jest dobrze podłączony? Wyłącz zasilanie drukarki i podłącz ponownie przewód zasilania do gniazdka sieciowego. Następnie włącz zasilanie drukarki.
	Czy przewód zasilania drukarki jest podłączony do gniazdka sieciowego o odpowiednim napięciu? Podłącz drukarkę do gniazdka sieciowego o odpowiednim napięciu i natężeniu prądu.
	Czy drukarka jest podłączona do zasilacza awaryjnego? Wyłącz zasilanie drukarki i podłącz przewód zasilania do odpowiedniego gniazdka sieciowego.
	Czy drukarka jest podłączona do listwy zasilającej razem z innymi urządzeniami wysokiego napięcia? Podłącz drukarkę do listwy zasilającej, do której nie są podłączone żadne urządzenia wysokiego-napięcia.
Nie można drukować	Czy kontrolka **Gotowa** nie świeci się? Jeśli tak, oznacza to, że drukarka jest w trybie offline lub w trybie ustawień menu. Patrz Główne komponenty i ich funkcje na stronie 2-2.
	Czy na panelu sterowania jest wyświetlany komunikat? Postępuj zgodnie z komunikatem, aby naprawić problem. Patrz Komunikaty o błędach na panelu sterowania na stronie 7-21.

Objawy	Przyczyna/Działanie
Praca drukowania została wysłana, ale kontrolka **Gotowa** nie miga ani nie świeci się	Czy kabel interfejsu jest odłączony? Wyłącz zasilanie i sprawdź połączenie kabla interfejsu.
	Czy protokół jest skonfigurowany? Sprawdź stan portu w interfejsie. Upewnij się, czy ustawienia protokołu są prawidłowo skonfigurowane w programie CentreWare IS. Patrz Pomoc online programu CentreWare IS.
	Czy środowisko komputera jest skonfigurowane prawidłowo? Sprawdź środowisko komputera, takie jak sterownik drukarki. Patrz Podstawowe informacje o sieci na stronie 3-1.
Kontrolka **Błąd** świeci się	Czy na panelu sterowania jest wyświetlany komunikat o błędzie? Sprawdź wyświetlany komunikat i napraw błąd.
Kontrolka **Błąd** miga	Wystąpił błąd, którego nie można naprawić samemu. Nagraj wyświetlany komunikat o błędzie lub kod błędu, wyłącz zasilanie, wyciągnij wtyczkę z gniazdka. Zapoznaj się z witryną Xerox Support pod adresem www.xerox.com/office/6180support.
Kontrolka **Gotowa** świeci się i miga, ale nic nie jest drukowane	W drukarce pozostały prace. Anuluj drukowanie lub wymuś wydrukowanie pozostałych danych. Aby wymusić drukowanie pracy, naciśnij przycisk **OK**. Aby anulować pracę, naciśnij przycisk **Anuluj**.
Brakuje górnej części wydrukowanego dokumentu. Margines górny i boczny są nieprawidłowe.	Czy prowadnice tacy papieru znajdują się w prawidłowym położeniu? Ustaw prowadnicę długości i prowadnice szerokości we właściwym położeniu. Patrz Ładowanie papieru do tac 2–3 na stronie 4-12.
	Sprawdź, czy rozmiar papieru jest prawidłowo ustawiony w sterowniku drukarki lub na panelu sterowania. Patrz Pomoc online sterownika drukarki. Patrz Ustawianie typów i rozmiarów papieru na stronie 4-7.
	Sprawdź, czy ustawienie marginesu w sterowniku drukarki jest prawidłowe. (tylko PCL) Patrz Pomoc online sterownika drukarki.
Wewnątrz drukarki wystąpiła kondensacja	Włącz drukarkę i pozostaw ją włączoną przynajmniej na godzinę, aby usunąć kondensację. Jeśli problem się utrzymuje, zapoznaj się z witryną Xerox Support pod adresem www.xerox.com/office/6180support.

Objawy	Przyczyna/Działanie
Nie można podać papieru. Zacięcia papieru. Podawanych jest wiele arkuszy. Papier jest podawany pod kątem. Papier jest pomarszczony.	Czy papier jest prawidłowo załadowany? Załaduj papier prawidłowo. W przypadku etykiet, folii lub kopert, przed załadowaniem rozwachluj je, aby powietrze dostało się pomiędzy poszczególne arkusze. Patrz Ładowanie papieru do tac 2–3 na stronie 4-12.
	Czy papier jest wilgotny? Wymień papier na papier z nowej ryzy. Patrz Ładowanie papieru do tac 2–3 na stronie 4-12.
	Użyty papier nie jest odpowiedni. Załaduj papier odpowiedniego typu. Patrz Informacje na temat papieru na stronie 4-5.
	Czy taca papieru jest ustawiona prawidłowo? Wepchnij tacę papieru do drukarki.
	Czy drukarka jest umieszczona na płaskiej powierzchni? Umieść drukarkę na stabilnej, płaskiej powierzchni.
	Czy prowadnice tacy papieru są ustawione w prawidłowym położeniu? Ustaw prowadnice w prawidłowym położeniu. Patrz Ładowanie papieru do tac 2–3 na stronie 4-12.
	Papier jest podawany po kilka arkuszy jednocześnie. Podawanie wielu arkuszy papieru może wystąpić tuż przed zużyciem papieru załadowanego do tacy. Wyjmij papier, rozwachluj go i załaduj ponownie. Uzupełnij papier, tylko wtedy gdy wszystkie arkusze załadowanego papieru zostaną zużyte.
Dziwny hałas	Drukarka nie stoi poziomo. Umieść drukarkę na płaskiej, stabilnej powierzchni.
	Taca papieru nie jest włożona prawidłowo. Wepchnij tacę papieru do drukarki.
	Obcy obiekt dostał się do wnętrza drukarki. Wyłącz drukarkę i usuń obcy obiekt. Zapoznaj się z witryną Xerox Support pod adresem www.xerox.com/office/6180support, aby uzyskać pomoc.

Włączanie opcji

Jeśli opcje nie działają, wykonaj następujące czynności, aby je włączyć:

Sterownik PostScript

1. Wybierz menu **Start**, opcję **Ustawienia**, a następnie opcję **Drukarki i faksy**.
2. Kliknij prawym przyciskiem myszy drukarkę i wybierz opcję **Właściwości**.
3. Kliknij kartę **Ustawienia urządzenia**.
4. W sekcji **Instalowane opcje** wybierz opcję **Dostępne** dla opcji, która ma zostać włączona.
5. Kliknij przycisk **OK**.

Sterownik PCL

1. Wybierz menu **Start**, opcję **Ustawienia**, a następnie opcję **Drukarki i faksy**.
2. Kliknij prawym przyciskiem myszy drukarkę i wybierz opcję **Właściwości**.
3. Kliknij kartę **Opcje**.
4. Kliknij opcję, która ma zostać włączona, aby ją podświetlić.
5. W polu **Ustawienia dla** wybierz opcję **Dostępne**.
6. Kliknij przycisk **OK**.

Komunikaty o błędach na panelu sterowania

W tej sekcji opisano komunikaty wyświetlane na panelu sterowania.

Komunikaty o materiałach eksploatacyjnych

Komunikat	Warunek/Przyczyna/Działanie
010-351 **Replace Fuser (Wymień nagrzew.)**	Naszedł czas wymiany nagrzewnicy. Wymień starą nagrzewnicę na nową.
010-359 **Fuser ID Error (Błąd ID nagrzewnicy)**	Nagrzewnica nie jest zainstalowana prawidłowo lub nie działa z powodu uszkodzenia lub awarii. Zainstaluj ponownie nagrzewnicę.
010-317 **Insert Fuser (Włóż nagrzewnicę)**	Nagrzewnica nie jest zainstalowana. Zainstaluj nagrzewnicę.
093-NNN **XXX Cart. Error (Błąd wkładu XXX)**	Wkład drukarki XXX nie jest zainstalowany prawidłowo lub nie działa z powodu uszkodzenia lub awarii. Zainstaluj ponownie wkład drukarki.
093-NNN **Check XXX Cart (Sprawdź wkład XXX)**	Taśma uszczelniająca wciąż jest naklejona na wkład drukarki XXX. Usuń taśmę uszczelniającą z wkładu drukarki, który został wyświetlony.
093-NNN **XXX Cart. Error (Błąd wkładu XXX)**	Wkład drukarki XXX nie jest zainstalowany prawidłowo lub nie działa z powodu uszkodzenia lub awarii. Zainstaluj ponownie wkład drukarki. Patrz Sprawdzanie/zarządzanie drukarką za pomocą programu CentreWare IS na stronie 8-5.
094-320 **Transfer Unit Error (Błąd modułu transferu)**	Moduł transferu nie jest zainstalowany prawidłowo lub nie działa z powodu uszkodzenia lub awarii. Zainstaluj ponownie moduł transferu.
Install XXX **Print Cartridge (Zainstaluj wkład drukarki XXX)**	Wkład drukarki XXX nie jest zainstalowany. Zainstaluj wkład drukarki XXX. Patrz Sprawdzanie/zarządzanie drukarką za pomocą programu CentreWare IS na stronie 8-5.
Install **Transfer Unit (Zainstaluj moduł transferu)**	Moduł transferu nie jest zainstalowany. Zainstaluj moduł transferu.

Komunikat	Warunek/Przyczyna/Działanie
Ready to Print (Gotowa do druku) **XXX Cartridge (Wkład XXX)** **Replace Soon (Wymień wkrótce)**	Wkład drukarki XXX jest prawie pusty. Dokonaj zakupu nowego wkładu druku. Patrz Sprawdzanie/zarządzanie drukarką za pomocą programu CentreWare IS na stronie 8-5.
Ready to Print (Gotowa do druku) **Replace(010-421) [Wymień (010-421)]**	Zbliża się czas wymiany nagrzewnicy. Dokonaj zakupu nowej nagrzewnicy.
Ready to Print (Gotowa do druku) **Transfer Unit (Moduł transferu)** **Replace Soon (Wymień wkrótce)**	Zbliża się czas wymiany modułu transferu. Dokonaj zakupu nowego modułu transferu.
Reboot Printer (Uruchom ponownie drukarkę) **NNN-NNN**	Nagrzewnica nie jest zainstalowana prawidłowo lub nie działa z powodu uszkodzenia lub awarii. Zainstaluj ponownie nagrzewnicę.
Replace XXX **Print Cartridge (Wymień wkład drukarki XXX)**	Wkład drukarki jest prawie pusty. Wymień stary wkład drukarki na nowy.
Replace **Transfer Unit (Wymień moduł transferu)**	Nadszedł czas wymiany modułu transferu. Wymień stary moduł transferu na nowy.

XXX oznacza jedno z następujących: toner żółty (Y), toner niebieskozielony (C), toner magenta (M), toner czarny (K) lub nagrzewnicę.
NNN oznacza wartość numeryczną.

Komunikaty o drukarce i innych elementach

Komunikat	Warunek/Przyczyna/Działanie
042-700 **Over Heat (Przegrzanie)**	Temperatura wewnątrz drukarki jest za wysoka. Drukarka została zatrzymana. Odczekaj godzinę przed ponownym uruchomieniem drukarki. Upewnij się, że drukarka ma odpowiednią przestrzeń wokół niej na chłodzenie oraz że otwory wentylacyjne nie są zablokowane.

Komunikat	Warunek/Przyczyna/Działanie
077-912 **Push in Tray 2** **(Włóż tacę 2)**	Taca 2 jest wyciągnięta. Wepchnij tacę 2 do właściwego położenia.
Jam at Tray 1 **(Blokada w tacy 1)** **Check Tray 1** **(Sprawdź tacę 1)** **Open Door A** **(Otwórz drzwi A)**	Papier zaciął się w tacy 1 (MPT). Wyjmij zacięty papier. Otwórz i zamknij pokrywę przednią. Patrz Zacięcia papieru na stronie 7-2.
Door A Open **(Drzwi A otwarte)** **Close Door A** **(Zamknij drzwi A)**	Pokrywa przednia jest otwarta Zamknij pokrywę przednią.
Invalid Feature **(Nieprawidłowa funkcja)** **Press Set** **(Naciśnij Ustaw)**	Użytkownik nie jest zarejestrowany do drukowania w kolorze, gdy używana jest funkcja uwierzytelniania. Skontaktuj się z administratorem.
Invalid Job **(Niepraw. praca)** **Press Set** **(Naciśnij Ustaw)**	Gdy konfiguracja drukarki w sterowniku drukarki nie odpowiada używanej drukarce, wyświetlany jest ten komunikat. Naciśnij przycisk **Anuluj**, aby anulować pracę drukowania. Upewnij się, że konfiguracja drukarki w sterowniku drukarki odpowiada używanej drukarce.
Limit Reached **(Osiągnięto limit)** **Press Set** **(Naciśnij Ustaw)**	Użytkownik przekroczył limit liczby stron, które mogą zostać wydrukowane, w przypadku używania funkcji uwierzytelniania. Skontaktuj się z administratorem.
Login Error **(Błąd logowania)** **Press Set** **(Naciśnij Ustaw)**	Użytkownik nie jest zarejestrowany do drukowania na drukarce, gdy używana jest funkcja uwierzytelniania. Skontaktuj się z administratorem.
Open Front Cover **(Otwórz pokrywę przednią)** **& Belt Unit** **(i moduł pasa)** **Remove Paper** **(Wyjmij papier)**	Papier zaciął się w drukarce. Naciśnij przycisk, aby otworzyć pokrywę przednią i wyjmij zacięty papier. Patrz Zacięcia papieru na stronie 7-2.

Komunikat	Warunek/Przyczyna/Działanie
Open Front Cover (Otwórz pokrywę przednią) **Remove Paper (Wyjmij papier)**	Papier zaciął się w drukarce. Naciśnij przycisk, aby otworzyć pokrywę przednią i wyjmij zacięty papier. Patrz Zacięcia papieru na stronie 7-2.
Open Front Cover (Otwórz pokrywę przednią) **Remove Paper & (Wyjmij papier i)** **Check Paper Type (Sprawdź typ papieru)**	Papier zaciął się w drukarce. Naciśnij przycisk, aby otworzyć pokrywę przednią i wyjmij zacięty papier. Sprawdź typ papieru. Patrz Zacięcia papieru na stronie 7-2.
Open Tray 2 (Otwórz tacę 2) **Remove Paper (Wyjmij papier)** **Open & Close (Otwórz i zamknij)** **Door A (Drzwi A)**	Papier zaciął się w tacy 2. Wyjmij zacięty papier. Otwórz i zamknij pokrywę przednią. Patrz Zacięcia papieru na stronie 7-2.
Open Tray 3 (Otwórz tacę 3) **Remove Paper (Wyjmij papier)** **Open & Close (Otwórz i zamknij)** **Door A (Drzwi A)**	Papier zaciął się w tacy 3. Wyjmij zacięty papier. Otwórz i zamknij pokrywę przednią. Patrz Zacięcia papieru na stronie 7-2.
Out of Memory (Brak pamięci) **Press Set (Naciśnij Ustaw)**	Pamięć drukarki jest pełna i nie można kontynuować przetwarzania bieżącej pracy drukowania. Naciśnij przycisk **OK**, aby usunąć komunikat, anuluj bieżącą pracę drukowania i wykonaj kolejną pracę drukowania, jeśli jest dostępna. Naciśnij przycisk **Anuluj**, aby anulować pracę drukowania. Naciśnij przycisk **Strzałka w lewo**, aby otworzyć menu **Walk-Up Features** (Funkcje Walk-Up) i usuń wstrzymaną pracę. jeśli problem nie zostanie skorygowany, wyłącz drukarkę, a następnie włącz ją ponownie. Aby uniknąć tego błędu w przyszłości, wykonaj następujące czynności: ■ Usuń niepotrzebne czcionki, makra i inne z pamięci drukarki. ■ Zainstaluj dodatkową pamięć w drukarce.

Komunikat	Warunek/Przyczyna/Działanie
PDL Error (Błąd PDL) **Press Set (Naciśnij Ustaw)**	Wystąpił błąd związany z problemami emulacji PCL. Naciśnij przycisk **OK**, aby usunąć komunikat, anuluj bieżącą pracę drukowania i wykonaj kolejną pracę drukowania, jeśli jest dostępna. Naciśnij przycisk **Anuluj**, aby anulować pracę drukowania.
Paper JAM (Zacięcie papieru)	Papier zaciął się w drukarce. Naciśnij przycisk, aby otworzyć pokrywę przednią i wyjmij zacięty papier. Patrz Zacięcia papieru na stronie 7-2.
RAM Disk Full (Dysk RAM pełen) **Press Set (Naciśnij Ustaw)**	Dysk RAM jest pełny i nie można kontynuować przetwarzania bieżącej pracy drukowania. Naciśnij przycisk **OK**, aby usunąć komunikat, anuluj bieżącą pracę drukowania i wykonaj kolejną pracę drukowania, jeśli jest dostępna. Naciśnij przycisk **Anuluj**, aby anulować pracę drukowania. Naciśnij przycisk **Strzałka w lewo**, aby otworzyć menu **Walk-Up Features** (Funkcje Walk-Up) i usuń bieżącą pracę. Aby uniknąć tego błędu w przyszłości, wykonaj następujące czynności: Zmniejsz liczbę drukowanych stron, na przykład dzieląc dane do druku. Zwiększ ilość wolnej pamięci usuwając niepotrzebne dane z dysku RAM.
Ready to Print (Gotowa do druku) **142-700** **Over Heat (Przegrzanie)** **Turned Halfmode (Tryb obróconych półtonów)**	Temperatura wewnątrz drukarki jest za wysoka. Przetwarzanie w drukarce zostało zwolnione. Gdy temperatura wewnątrz spadnie, szybkość przetwarzania zostanie automatycznie zwiększona.
Ready to Print (Gotowa do druku) **Non-GenuineToner (Nieoryginalny toner)**	Drukarka znajduje się w trybie tonera niestandardowego. Pomimo zużycia się niektórych wkładów drukarki, można kontynuować drukowanie.
Reboot Printer (Uruchom ponownie drukarkę) **NNN-NNN**	Błąd NNN-NNN oznacza problemy z drukarką. Wyłącz, a następnie włącz drukarkę. Jeśli błąd pozostanie, zapoznaj się z witryną Xerox Support pod adresem www.xerox.com/office/6180support.
Reboot Printer (Uruchom ponownie drukarkę) **116-NNN**	Błąd NNN-NNN oznacza problemy z drukarką. Wyłącz, a następnie włącz drukarkę.

Komunikat	Warunek/Przyczyna/Działanie
Reboot Printer (Uruchom ponownie drukarkę) **NNN-NNN**	Wieloprotokołowa karta sieciowa (opcjonalna) nie jest zainstalowana prawidłowo lub nie działa z powodu uszkodzenia lub awarii. Zainstaluj ponownie wieloprotokołową kartę sieciową
Reboot Printer (Uruchom ponownie drukarkę) **072-215**	Podajnik na 550 arkuszy (opcjonalny) nie jest zainstalowany prawidłowo lub nie działa z powodu uszkodzenia lub awarii. Zainstaluj ponownie podajnik arkuszy.
Reboot Printer (Uruchom ponownie drukarkę) **077-215**	Zespół dupleksu (opcjonalny) nie jest zainstalowany prawidłowo lub nie działa z powodu uszkodzenia lub awarii. Zainstaluj ponownie zespół dupleksu.
Reboot Printer (Uruchom ponownie drukarkę) **116-316**	Dodatkowa pamięć (opcjonalna) nie jest zainstalowana prawidłowo lub nie działa z powodu uszkodzenia lub awarii. Zainstaluj ponownie dodatkową pamięć.
Reboot Printer (Uruchom ponownie drukarkę) **116-320**	Zainstalowana jest nieobsługiwana dodatkowa pamięć (opcjonalna). Wymień określoną pamięć dodatkową.
Set xxxx (Ustaw xxxx) **XXXXXXXX** **Set xxxx (Ustaw xxxx)** **YYYYYYYY**	W tacy określonej przez xxxx brakuje papieru lub określony papier nie może zostać wykryty na tacy. Wypełnij tacę papierem o określonym rozmiarze, ukierunkowaniu i typie. xxx oznacza numer tacy lub tacę 1 (MPT). Patrz Ładowanie papieru do tac 2–3 na stronie 4-12.
SysError NNN-NNN (Błąd systemowy NNN-NNN) **Press Set (Naciśnij Ustaw)**	Wystąpił błąd systemu. Naciśnij przycisk **OK**, aby usunąć komunikat.
Tray Detached (Taca odłączona) **Push in xxxx (Wepchnij xxxx)**	Taca xxxx jest wyciągnięta. Ustaw tacę xxxx we właściwym położeniu. xxx oznacza numer tacy.
Wrong Paper Size (Zły rozmiar papieru) **Reload xxxx (Załaduj ponownie xxxx)** **Set xxxx (Ustaw xxxx)** **XXXX**	W tacy xxxx nie jest ustawiony prawidłowy papier. Ustaw następujący rozmiar, ukierunkowanie i typ papieru w tacy: XXXX. xxx oznacza numer tacy lub tacę 1 (MPT). Patrz Ładowanie papieru do tac 2–3 na stronie 4-12.

NNN oznacza wartość numeryczną.

Uzyskiwanie pomocy

Ta sekcja zawiera:

- Komunikaty na panelu sterowania na stronie 7-27
- Alarmy PrintingScout na stronie 7-27
- Online Support Assistant (Asystent pomocy online) na stronie 7-27
- Łącza internetowe na stronie 7-28

Firma Xerox oferuje kilka automatycznych narzędzi diagnostycznych pomagających uzyskać i utrzymać jakość drukowania.

Komunikaty na panelu sterowania

Panel sterowania oferuje informacje i pomoc w rozwiązywaniu problemów. Gdy wystąpi błąd lub ostrzeżenie, panel sterowania wyświetli komunikat informujący o problemie.

Alarmy PrintingScout

Program PrintingScout to narzędzie dołączone na *Software and Documentation CD-ROM* (Płyta CD-ROM z oprogramowaniem i dokumentacją). Automatycznie sprawdza stan drukarki podczas wysyłania pracy drukowania. Jeśli drukarka nie może wydrukować pracy, program PrintingScout automatycznie wyświetli alarm na ekranie komputera w celu poinformowania o tym, że drukarka wymaga interwencji.

Program PrintingScout nie jest dostępny dla systemu Windows Vista.

Online Support Assistant (Asystent pomocy online)

Online Support Assistant (Asystent pomocy online) to baza wiedzy oferująca instrukcje i pomoc w rozwiązaniu problemów z drukarką. Można znaleźć rozwiązania dotyczące jakości druku, zacięcia nośnika, instalacji oprogramowania i innych.

Aby uzyskać dostęp do Online Support Assistant (Asystenta pomocy online), przejdź pod adres www.xerox.com/office/6180support.

Łącza internetowe

Firma Xerox oferuje kilka witryn internetowych zawierających dodatkową pomoc dla drukarki Phaser 6180. Zestaw łączy Xerox jest instalowany w folderze **Ulubione** w przeglądarce internetowej po zainstalowaniu sterowników drukarki Xerox w komputerze.

Zasób	Łącze
Informacje pomocy technicznej dla drukarki, obejmujące Pomoc techniczną, Recommended Media List (Listę zalecanych nośników), Online Support Assistant (Asystenta pomocy online), pliki sterownika do pobrania, dokumentację, samouczki wideo i wiele innych:	www.xerox.com/office/6180support
Materiały eksploatacyjne dla drukarki:	www.xerox.com/office/6180supplies
ródło zawierające narzędzia i informacje, takie jak interaktywne samouczki, szablony drukowania, pomocne wskazówki i niestandardowe funkcje, spełniające indywidualne potrzeby użytkowników:	www.colorconnection.xerox.com
Lokalne centrum sprzedaży i pomocy:	www.xerox.com/office/contacts
Rejestracja drukarki:	www.xerox.com/office/register
Karty charakterystyki określają materiały i zawierają informacje na temat bezpiecznej obsługi i przechowywania materiałów niebezpiecznych:	www.xerox.com/msds (Stany Zjednoczone i Kanada) www.xerox.com/environment_europe (Unia Europejska)
Informacje na temat odzysku materiałów eksploatacyjnych:	www.xerox.com/gwa

Konserwacja 8

Ten rozdział zawiera:

- Czyszczenie drukarki na stronie 8-2
- Zamawianie materiałów eksploatacyjnych na stronie 8-3
- Zarządzanie drukarką na stronie 8-5
- Sprawdzanie licznika stron na stronie 8-9
- Przesuwanie drukarki na stronie 8-10

Patrz również:

Samouczki wideo na temat konserwacji pod adresem www.xerox.com/office/6180support

Samouczki wideo na temat wymiany materiałów eksploatacyjnych pod adresem www.xerox.com/office/6180support

Czyszczenie drukarki

Ta sekcja opisuje sposób czyszczenia drukarki w celu utrzymania jej w dobrym stanie i drukowania przez cały czas czystych wydruków.

Ostrzeżenie: Upewnij się, że drukarka została wyłączona i odłączona od zasilania przed uzyskaniem dostępu do jej wnętrza w celu czyszczenia, konserwacji lub usunięcia awarii. Dostęp do wnętrza podłączonej drukarki może spowodować porażenie prądem elektrycznym.

Czyszczenie obudowy

Obudowę drukarki należy czyścić przynajmniej raz w miesiącu. Elementy należy wytrzeć wilgotną, ale dobrze wyciśniętą miękką ściereczką. Następnie należy je wyczyścić drugą, suchą miękką ściereczką. W przypadku trudnych do usunięcia zabrudzeń, należy użyć niewielkiej ilości neutralnego detergentu i delikatnie wytrzeć zabrudzenie.

Notatka: Nie należy spryskiwać drukarki bezpośrednio detergentem. Płynny detergent może dostać się do wnętrza drukarki poprzez szczeliny i powodować problemy. Nigdy nie należy używać środków czyszczących innych niż woda czy naturalny detergent.

Czyszczenie wnętrza

Po usunięciu zaciętego papieru lub wymianie wkładu drukarki, przed zamknięciem pokryw drukarki należy sprawdzić wnętrze drukarki.

Ostrzeżenie: Nigdy nie należy dotykać obszarów oznaczonych etykietą, znajdujących się w pobliżu rolki grzewczej w nagrzewnicy. Można się poparzyć. Jeśli arkusz papieru jest owinięty wokół rolki grzewczej, nie należy go próbować usuwać samemu, bo może to powodować obrażenia i poparzenia. Drukarkę należy natychmiast wyłączyć. Zapoznaj się z witryną Xerox Support pod adresem www.xerox.com/office/6180support.

- Usuń wszystkie pozostałe fragmenty papieru.
- Usuń kurz lub zabrudzenia za pomocą suchej, miękkiej ściereczki.

Zamawianie materiałów eksploatacyjnych

Ta sekcja zawiera:

- Materiały eksploatacyjne na stronie 8-3
- Elementy rutynowej konserwacji na stronie 8-3
- Kiedy zamawiać materiały eksploatacyjne na stronie 8-3
- Odzysk materiałów eksploatacyjnych na stronie 8-4

Niektóre materiały eksploatacyjne i elementy rutynowej konserwacji należy co jakiś czas zamawiać. Każdy materiał eksploatacyjny zawiera instrukcje instalacji.

Materiały eksploatacyjne

Oryginalne wkłady drukarki Xerox (Niebieskozielony, Magenta, Żółty i Czarny):

- Standardowa pojemność
- Duża pojemność

Notatka: Każdy wkład drukarki zawiera instrukcje instalacji w pudełku.

Elementy rutynowej konserwacji

Elementy rutynowej konserwacji to części drukarki o ograniczonej trwałości, wymagające okresowej wymiany. Wymieniane mogą być części lub zestawy. Elementy rutynowej konserwacji są zazwyczaj wymieniane przez klienta.

- Nagrzewnica
- Moduł transferu
- Zestaw rolek podających

Kiedy zamawiać materiały eksploatacyjne

Na panelu sterowania zostanie wyświetlone ostrzeżenie, gdy materiał eksploatacyjny będzie musiał zostać niedługo wymieniony. Sprawdź, czy materiały eksploatacyjne są pod ręką. Ważne jest, aby zamówić te materiały eksploatacyjne, gdy komunikat zostanie wyświetlony po raz pierwszy, aby uniknąć przerw w drukowaniu. Na panelu sterowania zostanie wyświetlony komunikat o błędzie, gdy materiał eksploatacyjny będzie wymagał wymiany.

Aby zamówić materiały eksploatacyjne, skontaktuj się z lokalnym sprzedawcą lub przejdź do witryny sieci Web Xerox Supplies pod adresem www.xerox.com/office/6180supplies.

Ostrożnie: Stosowanie materiałów eksploatacyjnych innych firm niż Xerox nie jest zalecane. Gwarancja Xerox, Umowy serwisowe oraz Total Satisfaction Guarantee (Gwarancja całkowitej satysfakcji) nie obejmują uszkodzeń, awarii lub pogorszenia wydajności spowodowanych użyciem materiałów eksploatacyjnych innych firm niż Xerox lub użyciem materiałów eksploatacyjnych Xerox nie przeznaczonych do tej drukarki. Total Satisfaction Guarantee (Gwarancja całkowitej satysfakcji) jest dostępna na terenie Stanów Zjednoczonych i Kanady. Zakres może różnić się poza tymi obszarami; należy skontaktować się z lokalnym przedstawicielem w celu uzyskania szczegółowych informacji.

Odzysk materiałów eksploatacyjnych

Aby uzyskać informacje ma temat programów odzysku materiałów eksploatacyjnych Xerox, przejdź na stronę www.xerox.com/gwa.

Zarządzanie drukarką

Ta sekcja zawiera:

- Sprawdzanie/zarządzanie drukarką za pomocą programu CentreWare IS na stronie 8-5
- Sprawdzanie stanu drukarki za pomocą programu PrintingScout na stronie 8-6
- Sprawdzanie stanu drukarki poprzez e-mail na stronie 8-6

Sprawdzanie/zarządzanie drukarką za pomocą programu CentreWare IS

Gdy drukarka jest zainstalowana w środowisku TCP/IP, można sprawdzić stan drukarki i skonfigurować ustawienia za pomocą przeglądarki internetowej na komputerze podłączonym do sieci. Programu CentreWare IS można również użyć do sprawdzenia ilości pozostałych materiałów eksploatacyjnych i papieru załadowanego do drukarki.

Notatka: W przypadku używania drukarki jako drukarki lokalnej, nie można używać programu CentreWare IS. Aby uzyskać szczegółowe informacje na temat sprawdzania stanu drukarki lokalnej, należy zapoznać się z sekcją Sprawdzanie stanu drukarki za pomocą programu PrintingScout na stronie 8-6.

Następujące przeglądarki mogą być używane z programem CentreWare IS:

- Netscape 7 i nowsze
- Internet Explorer wersja 5 i nowsze

Uruchamianie programu CentreWare IS

Należy zastosować następującą procedurę do uruchomienia programu CentreWare IS.

1. Uruchom przeglądarkę internetową.
2. Wprowadź adres IP drukarki w **polu adresowym** przeglądarki (http://xxx.xxx.xxx.xxx).

   Zostanie wyświetlone okno programu CentreWare IS.

Korzystanie z pomocy online

Aby uzyskać szczegółowe informacje na temat pozycji, które można ustawić na każdym z ekranów programu CentreWare IS, kliknij przycisk **Help** (Pomoc), aby wyświetlić ekran Online Help (Pomoc online).

Notatka: Kliknięcie przycisku **Help** (Pomoc) wyświetla podręcznik online na witrynie internetowej Xerox.

Sprawdzanie stanu drukarki za pomocą programu PrintingScout

Program PrintingScout to narzędzie, które jest instalowane ze sterownikiem drukarki Xerox. Automatycznie sprawdza stan drukarki podczas wysyłania pracy drukowania. Program PrintingScout może sprawdzić rozmiar papieru załadowanego do tac, stan tacy wyjściowej oraz pozostałą ilość materiałów eksploatacyjnych, takich jak wkłady drukarki.

Uruchamianie programu PrintingScout

Kliknij dwukrotnie ikonę programu PrintingScout na pasku zadań lub kliknij prawym przyciskiem myszy ikonę i wybierz opcję Select Printer (Wybierz drukarkę).

Jeśli ikona programu PrintingScout nie wyświetla się na pasku zadań, otwórz program PrintingScout z menu Start:

1. Z menu **Start** wybierz opcję **Programy**, następnie **Xerox Office Printing**, **PrintingScout**, a na końcu opcję **Activate PrintingScout**.
2. Zostanie wyświetlone okno Select Printer (Wybierz drukarkę).

Aby uzyskać szczegółowe informacje na temat funkcji programu PrintingScout, zapoznaj się z pomocą online.

Sprawdzanie stanu drukarki poprzez e-mail

W przypadku podłączenia w środowisku sieciowym, w którym możliwe jest wysyłanie i odbieranie wiadomości e-mail, drukarka może wysłać raport e-mail na określony adres e-mail, zawierający następujące informacje:

- Ustawienia sieci i stan drukarki
- Stan błędu, który wystąpił w drukarce

Ustawianie środowiska e-mail

Uaktywnij program CentreWare IS i na zakładce **Properties** (Właściwości) skonfiguruj następujące ustawienia zgodnie z posiadanym środowiskiem e-mail. Po skonfigurowaniu ustawień na każdym ekranie, zawsze kliknij przycisk **Apply** (Zastosuj) i wyłącz, a następnie włącz drukarkę, aby dokonać ponownego rozruchu. Aby uzyskać szczegółowe informacje na temat każdej pozycji, zapoznaj się z pomocą online programu CentreWare IS.

Pozycja	Pozycja do skonfigurowania	Opis
Ostrzeżenia e-mail	Adres e-mail odbiorcy	Ustaw adres e-mail, na który będą wysyłane powiadomienia o zmianach stanu drukarki lub błędach.
	Pozycje powiadomienia	Ustaw zawartość powiadomień wysyłanych na adres e-mail.
Stan portu	Komunikator stanu	Wybierz **Enable** (Włącz).

Pozycja	Pozycja do skonfigurowania	Opis
Ustawienia protokołu > E-mail	Adres e-mail drukarki, Adres serwera SMTP, Numer portu serwera SMTP, Uwierzytelnianie wysyłania wiadomości e-mail, Nazwa logowania, Hasło, Stan połączenia z serwerem SMTP, Adres serwera POP3, Numer portu serwera POP3, Nazwa logowania, Hasło, Interwał sprawdzania serwera POP3, Ustawienia APOP, Stan połączenia z serwerem POP3	Wybierz odpowiednie ustawienia wysyłania i odbierania wiadomości e-mail.
	Dozwolony adres e-mail	Podczas ustawiania uprawnień do sprawdzania informacji i zmiany ustawień adresu e-mail, wprowadź adres e-mail, który jest uprawniony do odbierania wiadomości e-mail. Jeśli nie zostanie wprowadzony żaden adres, drukarka będzie odbierać wiadomości e-mail od wszystkich użytkowników.
	Hasło	Podczas ustawiania hasła dostępu do drukarki (zarówno tylko do odczytu jak i do odczytu/zapisu), zaznacz pole wyboru **Use Password** (Użyj hasła), aby ustawić hasło.

Sprawdzanie stanu drukarki poprzez e-mail

Ta sekcja opisuje środki ostrożności, jakie należy wziąć pod uwagę podczas wysyłania do drukarki wiadomości e-mail w celu sprawdzenia stanu drukarki.

- Podczas sprawdzania stanu drukarki lub zmiany ustawień drukarki można ustawić dowolny temat wiadomości e-mail.
- Do utworzenia treści wiadomości e-mail należy użyć poleceń opisanych w kolejnej sekcji.

Polecenia, których można użyć w treści wiadomości e-mail

Każdego polecenia należy użyć zgodnie z następującymi regułami.

- Każde polecenie należy poprzedzić symbolem “#”, a na początku wiadomości e-mail należy określić polecenie #Password.
- Linie poleceń bez symbolu “#” są ignorowane.
- W każdej linii należy napisać jedno polecenie, a parametry i polecenie należy oddzielać spacją lub tabulatorem.

Gdy to samo polecenie zostanie napisane dwa lub więcej razy w jednej wiadomości e-mail, drugie i kolejne wystąpienia są ignorowane.

Polecenie	Parametr	Opis
#Password	Hasło	Tego polecenia należy użyć na początku wiadomości e-mail, gdy ustawione jest tylko do odczytu lub hasło pełnego dostępu. To polecenie można ominąć, jeśli hasło nie jest ustawione.
#NetworkInfo		Ustaw to polecenie, aby sprawdzić informacje o liście ustawień sieci.
#Status		Ustaw to polecenie, aby sprawdzić stan drukarki.
#SetMsgAddr	Adres e-mail odbiorcy	Użyj tego polecenia, aby określić adres e-mail, na który wysyłane są raporty e-mail. To polecenie może być użyte, tylko gdy w poleceniu #Password zostało podane hasło pełnego dostępu.

Przykłady poleceń

1. Gdy hasło tylko do odczytu jest ustawione na “ronly”, w celu sprawdzenia stanu drukarki:

   #Password ronly

   #Status

2. Gdy hasło pełnego dostępu jest ustawione na “admin”, w celu ustawienia adresu e-mail odbiorcy na “service@xerox.com”:

   #Password admin

   #SetMsgAddr service@xerox.com

3. Gdy hasło pełnego dostępu jest ustawione na “admin”, w celu ustawienia adresu e-mail odbiorcy na “service@xerox.com”, a następnie potwierdzenia wyniku ustawienia na liście ustawień sieci:

   #Password admin

   #SetMsgAddr service@xerox.com

   #NetworkInfo

   Notatka: Polecenie “#SetMsgAddr” należy umieścić przed poleceniem “#NetworkInfo”. Jeśli zostaną zapisane w odwrotnej kolejności, informacje pobrane przez polecenie “#NetworkInfo” i wynik wykonania polecenia “#SetMsgAddr” mogą się różnić.

Sprawdzanie licznika stron

Całkowitą liczbę wydrukowanych stron można sprawdzić na panelu sterowania. Dostępne są trzy liczniki: Total Impressions (Całkowita liczba naświetleń), Color Impressions (Kolorowe naświetlenia) i Black Impressions (Czarne naświetlenia).

Licznik bilingowy zlicza liczbę stron wydrukowanych poprawnie. Druk jednostronny (w tym N-stron) jest liczony jako jedno naświetlenie, a druk dwustronny (w tym N-stron) jest liczony jako dwa. Jeśli podczas drukowania dwustronnego po wydrukowaniu jednej strony wystąpi błąd, zostanie to policzone jako jedno naświetlenie.

W przypadku drukowania danych kolorowych, które zostały przekształcone za pomocą profilu ICC w aplikacji, z ustawieniem Color (Auto) [Kolor (Auto)], dane zostaną wydrukowane jak kolorowe, nawet jeśli na ekranie wyglądają na czarno-białe. W takim przypadku licznik Color Impressions (Kolorowe naświetlenia) zostanie zwiększony.

W przypadku drukowania dwustronnego, pusta strona może zostać wstawiona automatycznie, w zależności od ustawień w aplikacji. W takim przypadku pusta strona jest liczona jako jedna strona.

Użyj następującej procedury do sprawdzenia licznika:

1. Naciśnij przycisk **Menu**.
2. Naciśnij **Strzałkę w górę** lub **Strzałkę w dół**, aż zostanie wyświetlona pozycja **Billing Meter** (Licznik biling.), a następnie naciśnij przycisk **Strzałka do przodu** lub **OK**.
3. Naciśnij przycisk **Strzałka w górę** lub **Strzałka w dół**, aż zostanie wyświetlony żądany licznik.
4. Po sprawdzeniu, naciśnij przycisk **Menu**.

Przesuwanie drukarki

Podczas przesuwania drukarki należy wykonać następującą procedurę.

Aby wyświetlić środki ostrożności i wskazówki dotyczące bezpiecznego przesuwania drukarki, patrz sekcja Bezpieczeństwo użytkownika na stronie 1-2.

Drukarka, skonfigurowana z opcjonalnymi akcesoriami, tace papieru, materiały eksploatacyjne i papier ważą 29,5 kg (64,5 funta). Sprzęt powinny przenosić dwie lub więcej osób.

Podczas podnoszenia drukarki należy zwracać uwagę na następujące rzeczy. Nieprzestrzeganie tego może spowodować upadek drukarki i wynikające z tego obrażenia.

Dwie osoby, jedna skierowana przodem do drukarki (panelu sterowania), a druga tyłem, powinny dobrze chwycić wgłębienia w dolnej części po obu stronach drukarki. Nigdy nie należy podnosić drukarki chwytając za inne jej części.

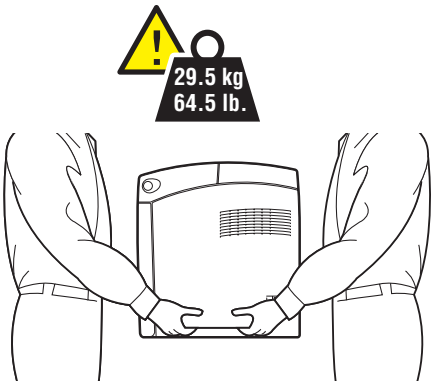

6180-040

Ostrzeżenie: Jeśli zainstalowany został podajnik na 550 arkuszy (opcjonalny), należy odinstalować go przed przesunięciem drukarki. Jeśli nie jest on dobrze przymocowany do drukarki, może spaść na ziemię i spowodować obrażenia. Aby uzyskać szczegółowe informacje na temat odinstalowywania wyposażenia opcjonalnego, należy zapoznać się z arkuszem z instrukcjami dołączonym do każdej opcji.

Notatka: Przód drukarki jest cięższy niż tył. Podczas przesuwania drukarki należy zwrócić uwagę na różnicę w wadze.

1. Wyłącz drukarkę.

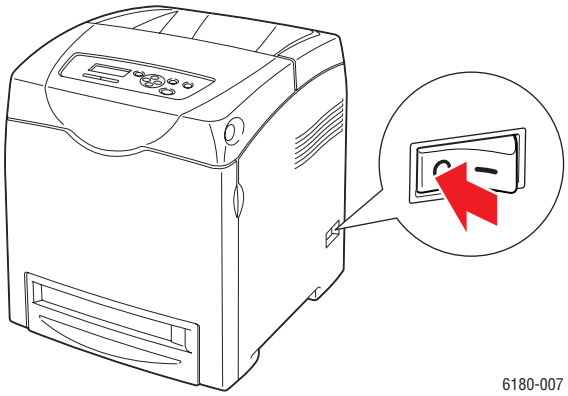

2. Odłącz przewód zasilania, kabel interfejsu i inne kable.

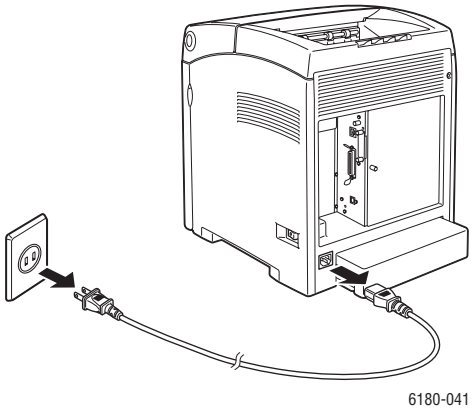

Ostrzeżenie: Aby uniknąć porażenia prądem elektrycznym, nigdy nie należy dotykać wtyczki zasilającej mokrymi rękami. Podczas wyjmowania przewodu zasilającego należy ciągnąć za wtyczkę, a nie za przewód. Ciągnięcie za przewód może go uszkodzić, co może spowodować pożar lub porażenie prądem elektrycznym.

3. Wyjmij papier z tacy wyjściowej i ustaw ogranicznik papieru w oryginalne położenie.

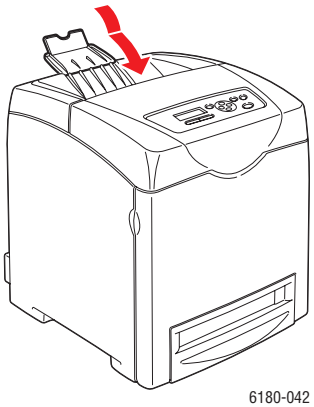

6180-042

4. Wyjmij papier z Tacy 1 (MPT), a następnie zamknij pokrywę przednią. Papier należy trzymać opakowany i z dala od wilgoci i kurzu.

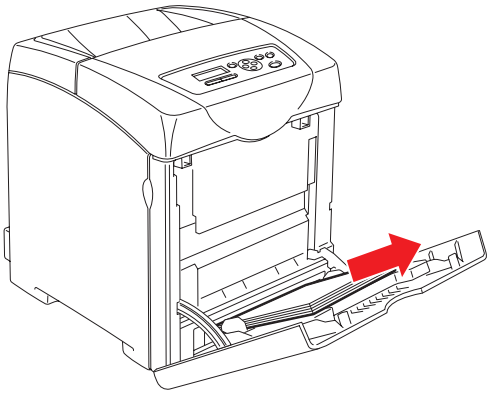

6180-043

5. Wyciągnij tacę papieru z drukarki i wyjmij papier z tacy, a następnie zainstaluj ponownie tacę. Papier należy trzymać zawinięty i z dala od wilgoci i kurzu.

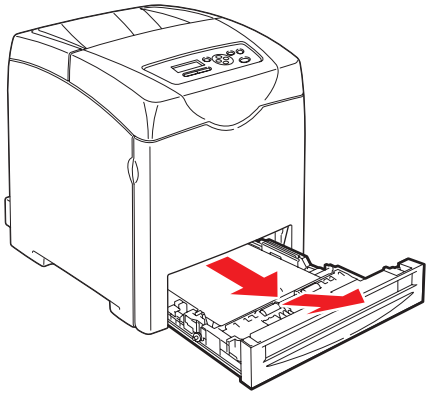

6180-024

6. Podnieś drukarkę i delikatnie ją przesuń.

Notatka: Jeśli drukarka ma być przesunięta na dużą odległość, wkłady drukarki należy wyjąć w celu uniknięcia rozlania toneru, a drukarkę należy spakować do pudełka.

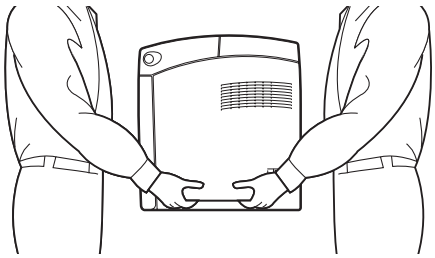

6180-044

7. Po przetransportowaniu drukarki, przed jej użyciem należy skorygować rejestrację kolorów.

Patrz również:

Rejestracja kolorów na stronie 6-7

Indeks

A

adres IP
- automatyczne ustawianie (tylko system Windows), 3-5
- dynamiczne ustawianie, 3-6
- ustawianie ręczne, 3-7
- zmiana lub modyfikacja za pomocą programu CentreWare IS, 3-8

adresy TCP/IP, 3-5
AutoIP
- ręczne ustawianie adresu IP drukarki, 3-7
- ustawianie adresu IP drukarki dynamicznie, 3-6

automatyczne ustawianie adresu IP drukarki (tylko system Windows), 3-5
automatycznie
- drukowanie dwustronne, 4-22

B

bezpieczeństwo
- konserwacja, 1-4
- laser, 1-3
- praca, 1-4
- prąd elektryczny, 1-2
- symbole, 1-7
- wskazówki dotyczące drukowania, 1-5

bezpieczeństwo dotyczące lasera, 1-3
bezpieczeństwo dotyczące pracy, 1-4
bezpieczeństwo dotyczące prądu elektrycznego, 1-2

C

CentreWare IS
- pomoc online, 8-5
- sprawdzanie stanu, 2-9
- uruchamianie, 8-5
- ustawianie adresu IP drukarki dynamicznie, 3-6
- włączanie DHCP, 3-6
- zarządzanie drukarką, 8-5
- zmiana lub modyfikacja adresu IP drukarki, 3-8

czyszczenie
- drukarka, 8-2
- obudowa drukarki, 8-2
- wnętrze drukarki, 8-2

D

DHCP
- ręczne ustawianie adresu IP drukarki, 3-7
- ustawianie adresu IP drukarki dynamicznie, 3-6
- włączanie na panelu sterowania, 3-6
- włączanie za pomocą programu CentreWare IS, 3-6
- włączone domyślnie w drukarkach Phaser, 3-6

długi papier, 4-39
dostępne sterowniki drukarki, 3-9
drukarka
- części wewnętrzne, 2-3
- czyszczenie, 8-2
- czyszczenie obudowy, 8-2
- czyszczenie wnętrza, 8-2
- główne części, 2-2
- lokalizacja, 1-4
- materiały eksploatacyjne, 1-5
- opcje, 2-5
- przestrzeń, 1-4
- przesuwanie, 8-10
- rejestracja, 7-28
- sterowniki, 3-9
- symbole ostrzegawcze, 1-7
- ustawianie adresu IP, 3-5
- widok z przodu, 2-2
- widok z tyłu, 2-3
- włączanie AutoIP, 3-6
- włączanie DHCP, 3-6
- zarządzanie, 8-5
- zasoby informacji, 2-11
- zmiana lub modyfikacja adresu IP za pomocą programu CentreWare IS, 3-8

drukowanie
automatyczne dwustronne, 4-22
dwustronne, 4-23
etykiety, 4-29
folie, 4-24
za pomocą sterownika PCL, 4-26
za pomocą sterownika PostScript, 4-25
karta Jakość papieru, 4-17
karta Opcje wyjściowe, 4-17
karta Układ, 4-17
koperty, 4-26
za pomocą sterownika PCL, 4-28
za pomocą sterownika PostScript, 4-28
opcje
Macintosh, 4-19
Windows, 4-17
wybieranie, 4-17, 4-19
opcje krawędzi oprawy, 4-23
papier błyszczący, 4-34
papier o rozmiarze niestandardowym lub długim, 4-39
papier specjalny
za pomocą sterownika PCL, 4-40
po obu stronach papieru, 4-22
strony dwustronne, 4-22
wskazówki dotyczące bezpieczeństwa, 1-5
wybieranie dwustronnego, 4-23
wybieranie opcji, 4-16
wybieranie opcji drukowania indywidualnej pracy
Macintosh, 4-19
Windows, 4-17
wybieranie preferencji drukowania (Windows), 4-16
drukowanie dwustronne, 4-22
automatycznie, 4-22
opcje krawędzi oprawy, 4-23
wybieranie, 4-23
drukowanie poufnego dokumentu
drukowanie zabezpieczone, 4-41
drukowanie zabezpieczone, 4-41
dynamiczne ustawianie adresu IP drukarki, 3-6

E

elementy rutynowej konserwacji, 8-3
e-mail
polecenia, 8-8
etykiety, 4-29
drukowanie z tac 2–3, 4-31
drukowanie z tacy 1 (MPT), 4-29
wskazówki, 4-29

F

folie, 4-24
dodaj z tacy 1 (MPT), 4-25
wskazówki, 4-24

I

informacje
Instrukcja instalacji, 2-11
łącza internetowe, 2-11
na temat drukarki, 2-11
narzędzia zarządzania drukarką, 2-11
pomoc techniczna, 2-11
samouczki wideo, 2-11
Skrócona instrukcja obsługi, 2-11
strony informacyjne, 2-11
zasoby, 2-11
informacje prawne
Europa, 1-10
Kanada, 1-9
Stany Zjednoczone, 1-9
instalowanie sterowników drukarek, 3-9
Mac OS X, wersja 10.2 i 10.3, 3-10
Mac OS X, wersja 10.4, 3-12
Windows 2000 i nowsze, 3-10

J

jak sprawdzić licznik, 8-9
jakość druku
problemy, 6-2

K

Komunikator stanu
konfigurowanie, 8-6
polecenia, 8-8
sprawdzanie stanu drukarki, 8-6
komunikaty
panel sterowania, 7-27
PrintingScout, 7-27
komunikaty o błędach
o materiałach eksploatacyjnych, 7-21
panel sterowania, 7-21

komunikaty o błędach i ostrzeżeniach, 7-27
konfiguracja
urządzenia opcjonalne, 2-10
konfiguracja równoległa, 5-10
konfigurowanie adresu sieciowego, 3-5
konserwacja
bezpieczeństwo, 1-4
elementy rutynowej konserwacji, 8-3
zamawianie materiałów eksploatacyjnych, 8-3
koperty, 4-26
drukuj z tacy 1 (MPT), 4-28
wskazówki, 4-26

L

liczniki
całkowita liczba stron, 8-9
liczniki bilingowe, 5-7
całkowita liczba wydrukowanych stron, 8-9
lokalizacja drukarki, 1-4

Ł

ładowanie papieru
Taca 1 (MPT), 4-9
tace 2–3, 4-12
łącza internetowe, 7-28
informacje, 2-11

M

Macintosh
ustawienia sterownika PostScript, 4-19
wybieranie opcji drukowania dla indywidualnej pracy, 4-19
Macintosh OS X wersja 10.4, 3-12
Macintosh OS X, wersja 10.2 i 10.3
sterowniki drukarki, 3-10
Mapa menu, 2-7
materiały eksploatacyjne, 1-5, 8-3
kiedy zamawiać, 8-3
komunikaty o błędach, 7-21
odzysk, 8-4
zamawianie, 8-3
menu
ustawienia tacy, 5-4
wspólne ustawienia tac, 5-4
Menu Map (Mapa menu), 5-16
menu panelu sterowania
konfiguracja równoległa, 5-10
opis, 5-4
panel sterowania, 5-15
strony informacyjne, 5-6
tryb konserwacji, 5-13
ustawienia systemowe, 5-10
ustawienia tacy, 5-4
zmiana ustawień, 5-3
modyfikacja adresu IP za pomocą programu CentreWare IS, 3-8

N

nieobsługiwany papier i nośniki, 4-4
nośnik
nieobsługiwane typy, 4-4
obsługiwany, 4-2
nośnik specjalny, 4-24
długi papier, 4-39
etykiety, 4-29
folie, 4-24
koperty, 4-26
papier błyszczący, 4-34
papier o rozmiarze niestandardowym, 4-39

O

obsługiwane rozmiary i gramatury papieru
taca 1 (MPT), 4-5
tace 2–3, 4-5
obsługiwany papier i nośniki, 4-2
odzysk materiałów eksploatacyjnych, 8-4
Online Support Assistant (Asystent pomocy online), 7-27
opcje
drukarka, 2-5
drukowanie, 4-16
karta wieloprotokołowa, 2-5
pamięć, 2-5
podajnik na 555 stron, 2-5
wieloprotokołowa karta sieciowa, 2-5
włączanie, 7-20
zespół dupleksu, 2-5
opcje drukowania krawędzi oprawy, 4-23

P

pamięć, 2-5
panel sterowania, 2-6
    ekran, 2-6
    komunikaty, 7-27
    komunikaty o błędach, 7-21
    Mapa menu, 2-7
    menu, 5-2
    strona konfiguracji, 2-7
    strony informacyjne, 2-7
    układ, 2-6
papier
    błyszczący, 4-34
    długi papier, 4-39
    drukowanie na nośniku specjalnym, 4-24
    etykiety, 4-29
    folie, 4-24
    koperty, 4-26
    ładowanie do tac papieru, 4-9
    nieobsługiwane typy nośników, 4-4
    obsługiwany, 4-2
    rozmiary niestandardowe, 4-39
    typy, 4-2
    ustawianie rozmiarów, 4-8
    ustawianie tac, 4-7
    ustawianie typów, 4-7
    uszkodzenie drukarki, 4-4
    wskazówki dotyczące przechowywania, 4-4
    wskazówki dotyczące użycia, 4-3
papier błyszczący, 4-34
    drukowanie z tac 2–3, 4-36
    drukowanie z tacy 1 (MPT), 4-34
    wskazówki dotyczące drukowania, 4-34
papier o rozmiarze niestandardowym, 4-39
    drukowanie z tacy 1 (MPT), 4-40
    obsługiwany przez tacę 1 (MPT), 4-39
papier specjalny
    definiowanie rozmiaru
        za pomocą sterownika PCL, 4-39
papier zadrukowany, 4-9
PCL, 3-9
połączenie
    Ethernet, 3-3
    równoległy, 3-4
    USB, 3-4
połączenie Ethernet, 3-3
połączenie sieciowe, 3-3
    Ethernet, 3-3
pomoc
    zasoby, 2-11
pomoc techniczna, 2-11
PostScript, 3-9
praca
    indywidualne opcje drukowania
        Windows, 4-17
    wybieranie opcji drukowania
        Windows, 4-17
PrintingScout
    alarmy, 7-27
    stan drukarki, 8-6
próbka, 4-44
przestrzeń
    lokalizacja drukarki, 1-4
przesuwanie
    drukarka, 8-10

R

rejestracja kolorów
    automatyczna korekta, 6-7
    drukowanie arkusza korekty, 6-7
    korygowanie, 6-7
    określanie wartości, 6-8
    ręczna korekta, 6-7
    włączanie/wyłączanie automatycznej korekty, 6-9
    wprowadzanie wartości, 6-8
rejestrowanie drukarki, 7-28
ręczne ustawianie adresu IP drukarki, 3-7
    zastępuje AutoIP, 3-7
    zastępuje DHCP, 3-7
rozwiązywanie problemów
    pomoc techniczna, 2-11

S

sieć
    adresy TCP/IP i IP, 3-5
    konfigurowanie adresu sieciowego, 3-5
    tworzenie sieci lokalnej (LAN), 3-5
    ustawienia i konfiguracja, 3-2
    wybór połączenia sieciowego, 3-3
sieć lokalna (LAN), 3-5
sprawdzanie wydrukowanych stron
    jak sprawdzić licznik, 8-9

stan drukarki
Komunikator stanu, 8-6
PrintingScout, 8-6
sprawdzanie poprzez e-mail, 8-7
stan drukowania
sprawdzanie, 2-9
sterownik drukarki
dostępne, 3-9
instalacja, 3-9
języki opisu strony, 3-9
karta Opcje wyjściowe, 4-17
karta Papier/Jakość, 4-17
karta Układ, 4-17
Macintosh, 3-9
Macintosh OS X wersja 10.4, 3-12
Macintosh OS X, wersja 10.2 i 10.3, 3-10
PCL, 3-9
PostScript, 3-9
systemy operacyjne, 3-9
UNIX/Linux, 3-9
Windows 2000 i nowsze, 3-10
sterownik PostScript systemu Windows, 3-9
sterowniki
dostępne, 3-9
instalacja, 3-9
Macintosh, 3-9
Macintosh OS X wersja 10.4, 3-12
Macintosh OS X, wersja 10.2 i 10.3, 3-10
opis, 3-9
PCL, 3-9
PostScript, 3-9
UNIX/Linux, 3-9
Windows 2000 i nowsze, 3-10
wybieranie drukowania dwustronnego, 4-23
strony informacyjne, 2-7
Konfiguracja, 2-7
Mapa menu, 2-7
menu panelu sterowania, 5-6
symbole dotyczące bezpieczeństwa umieszczone na produkcie, 1-7
symbole ostrzegawcze, 1-7
systemy operacyjne
sterowniki drukarki, 3-9

T

Taca 1 (MPT)
drukowanie etykiet, 4-29
drukowanie na foliach, 4-25
drukowanie na kopertach, 4-28
drukowanie na papierze błyszczącym, 4-34
drukowanie na papierze o rozmiarze niestandardowym, 4-40
ładowanie papieru, 4-9
ustawienia, 5-5
tace
dodatkowe, 2-5
opcje, 2-5
ustawienia wspólne, 5-4
tace 2-3
drukowanie etykiet, 4-31
drukowanie na papierze błyszczącym, 4-36
ładowanie papieru, 4-12
tryb
oszczędzanie energii, 2-8
wychodzenie, 2-8
tryb konserwacji, 5-13
tryb oszczędzania energii, 2-8
wychodzenie, 2-8

U

USB, 3-4
ustawianie
adresu IP drukarki dynamicznie, 3-6
adresu IP drukarki ręcznie, 3-7
automatyczne adresu IP drukarki (tylko system Windows), 3-5
ustawianie sieci, 3-2
ustawienia menu
Taca 1 (MPT), 5-5
zmiana, 5-3
ustawienia systemowe, 5-10
ustawienia tacy papieru, 2-10
uzyskiwanie pomocy, 7-27
alarmy PrintingScout, 7-27
Online Support Assistant (Asystent pomocy online), 7-27
pomoc techniczna, 2-11

W

wieloprotokołowa karta sieciowa, 2-5
Windows
    instalacja sterowników drukarki dla systemu Windows 2000 i nowszych, 3-10
    opcje drukowania, 4-17
    wybieranie opcji drukowania dla indywidualnej pracy, 4-17
włączanie
    opcje, 7-20
włączanie protokołu AutoIP w drukarce, 3-6
włączanie protokołu DHCP w drukarce, 3-6
wskazówki
    automatyczne drukowanie dwustronne, 4-22
    bezpieczeństwo drukowania, 1-5
    drukowanie po obu stronach papieru, 4-22
    etykiety, 4-29
    koperty, 4-26
    papier błyszczący, 4-34
    praca, 1-5
    przechowywanie papieru, 4-4
    użycie papieru, 4-3
wskazówki dotyczące pracy, 1-5
wskazówki dotyczące użycia
    papier, 4-3
wybieranie
    drukowanie dwustronne, 4-23
    opcje drukowania, 4-16
    opcje drukowania dla indywidualnej pracy
        Macintosh, 4-19
        Windows, 4-17
    preferencje drukowania (Windows), 4-16
wybór połączenia sieciowego, 3-3
wyłączanie drukarki, 1-6

X

Xerox
    programy odzysku materiałów eksploatacyjnych, 8-4
    zasoby internetowe, 7-28

Z

zadanie
    indywidualne opcje drukowania
        Macintosh, 4-19
zamawianie materiałów eksploatacyjnych, 8-3
zarządzanie
    drukarka, 8-5
zasoby
    informacje, 2-11
zasoby internetowe, 7-28
zespół dupleksu, 2-5
zmiana adresu IP za pomocą programu CentreWare IS, 3-8