Phaser® 6115MFP

XEROX

multifunction product

User Guide

Guide d’utilisation

Guida dell'utente

Benutzerhandbuch

Guía del usuario

Guia do Usuário

Gebruikershandleiding

Användarhandbok

Betjeningsvejledning

Руководство пользователя

Εγχειρίδιο χρήστη

Przewodnik użytkownika

Felhasználói útmutató

Uživatelská příručka

Kullanım Kılavuzu

www.xerox.com/support

Niepublikowane prawa zastrzeżone zgodnie z prawem autorskim Stanów Zjednoczonych. Zawartość niniejszej publikacji nie może być powielana w żadnej formie bez zgody firmy Xerox Corporation.

Ochrona praw autorskich obejmuje wszelkie formy materiałów będących przedmiotem praw autorskich i informacjami aktualnie uznanymi za owe przez prawo ustawowe lub sądowe albo od tej chwili udzielone, w tym bez ograniczenia materiały wytworzone za pomocą oprogramowania, które są wyświetlane na ekranie monitora, takie jak style, szablony, ikony, ekrany, wygląd itp.

XEROX®, CentreWare®, ControlCentre®, Phaser®, Scan to PC Desktop® i Walk-Up® są znakami handlowymi firmy Xerox Corporation w Stanach Zjednoczonych i/lub innych krajach.

Adobe® i PostScript® są znakami handlowymi firmy Adobe Systems Incorporated w Stanach Zjednoczonych i/lub innych krajach.

Apple®, Bonjour®, ColorSync®, EtherTalk®, Macintosh® i Mac OS® są znakami handlowymi firmy Apple Computer, Inc. w Stanach Zjednoczonych i/lub innych krajach.

Microsoft®, Vista™, Windows® i Windows Server™ są znakami handlowymi firmy Microsoft Corporation w Stanach Zjednoczonych i/lub innych krajach.

Jako partner programu ENERGY STAR® firma Xerox Corporation określiła, że ten produkt spełnia wytyczne programu ENERGY STAR dotyczące wydajności energetycznej. Nazwa i logo ENERGY STAR są znakami zastrzeżonymi w Stanach Zjednoczonych.

Spis treści

1 Informacje o produkcie

Bezpieczeństwo użytkownika 1-2
- Bezpieczeństwo elektryczne 1-2
- Bezpieczna konserwacja 1-4
- Bezpieczeństwo użytkowania sprzętu laserowego 1-4
- Bezpieczeństwo użytkowania 1-5
- Oznaczenia symboliczne na produkcie 1-6

Informacje prawne 1-7

Przepisy dotyczące drukowania 1-9

Przepisy dotyczące faksowania 1-12

Specyfikacje produktu 1-18

Informacje o bezpieczeństwie używanych materiałów 1-20

Wtórne przetwarzanie i pozbywanie się produktu 1-21
- Wszystkie kraje 1-21
- Unia Europejska 1-21
- Ameryka Północna 1-22
- Inne kraje 1-22

2 Funkcje produktu

Prezentacja produktu 2-2
- Widok z przodu 2-2
- Widok po otwarciu 2-3
- Widok z tyłu 2-3

Konfiguracje produktu 2-4
- Funkcje standardowe 2-4
- Dostępne konfiguracje 2-5
- Opcje 2-5

Sterowniki drukowania i skanowania 2-6
- Wymagania dotyczące komputera i systemu 2-6

Panel sterowania 2-7
- Funkcje panelu sterowania 2-7
- Układ panelu sterowania 2-7
- Wskaźniki ekranu 2-11

Menu panelu sterowania 2-12
Drukowanie strony konfiguracji 2-12
Drukowanie mapy menu 2-12
Sprawdzanie stanu urządzenia i ustawień na panelu sterowania 2-13

Struktura menu panelu sterowania 2-15

Więcej informacji 2-18
Zasoby 2-18

3 Zarządzanie urządzeniem

Omówienie zarządzania urządzeniem 3-2

Usługi CentreWare Internet Services 3-3
Tworzenie hasła administratora 3-3

Oprogramowanie MFP ControlCentre (tylko system Windows z połączeniem USB) 3-4
Używanie oprogramowania MFP ControlCentre 3-4

Konfigurowanie urządzenia. 3-5
Ustawienia użytkownika 3-5
Ustawianie automatycznego resetowania panelu 3-6
Zmienianie trybu oszczędzania energii 3-7
Ustawianie kontrastu ekranu LCD 3-7
Ustawianie języka panelu sterowania 3-8
Ustawianie czasu wyłączenia lampy skanera 3-9
Ustawienie głośności głośnika 3-9
Ustawianie domyślnego trybu panelu sterowania. 3-10
Ustawianie czynności do wykonania, gdy skończy się toner 3-11
Ustawianie działania dla niedopasowanych nośników 3-12
Kalibrowanie urządzenia. 3-13
Menu ustawień źródła papieru (Ustaw. źródła pap.) 3-14

4 Podstawowe informacje o sieci

Protokoły sieciowe 4-2
Przegląd połączeń sieciowych 4-4

Metody ustawiania adresu IP produktu 4-6
Automatyczne ustawianie adresu IP systemu 4-7
Ręczne ustawianie adresu IP systemu. 4-8

5 Używanie sterownika drukarki

Uzyskiwanie dostępu do ustawień sterownika drukarki 5-2
Wprowadzanie zmian w domyślnych ustawieniach sterownika drukarki 5-2
Konfigurowanie urządzeń opcjonalnych 5-3

Korzystanie ze sterownika drukarki w systemie Windows 5-4
Tworzenie i usuwanie zapisanego pliku ustawień 5-4
Dodawanie, edytowanie i usuwanie specjalnych rozmiarów papieru. 5-5
Strony na arkusz 5-6
Drukowanie broszury 5-7
Drukowanie plakatu 5-8
Dodawanie, edytowanie i usuwanie nakładki 5-9
Dodawanie, edytowanie i usuwanie znaku wodnego 5-10

Korzystanie ze sterownika drukarki na komputerze Macintosh 5-12
Wybieranie urządzeń opcjonalnych 5-12
Określanie ustawień strony 5-12
Opcje specjalnego rozmiaru papieru. 5-13

Określanie ustawień drukowania. 5-14
Copies and Pages (Kopie i strony) 5-14
Layout (Układ) 5-15
Scheduler (Harmonogram) 5-15
Duplex (Dwustronnie). 5-15
Paper Handling (Obsługa papieru) 5-16
ColorSync 5-16
Strona tytułowa 5-16
Paper Feed (Podawanie papieru). 5-16

6 Drukowanie podstawowe

Obsługiwany papier i nośniki 6-2

Taca wyjściowa 6-3

Ładowanie materiału 6-5
Ładowanie zwykłego papieru 6-6
Karton 6-11
Gruby karton 6-11
Ładowanie kopert 6-12
Etykiety 6-19
Firmowy 6-20
Folie 6-21
Nośniki błyszczące 6-22
Ładowanie nośników specjalnych 6-22

Gwarantowany obszar wydruku 6-25

Opcje 6-26
Ładowanie papieru do tacy 2 6-26
Drukowanie dwustronne 6-29

7 Kopiowanie

Kopiowanie podstawowe 7-2
Ładowanie oryginałów 7-2

Dostosowywanie opcji kopiowania 7-4
Ustawianie typu dokumentu oryginalnego 7-4
Ustawianie jakości kopiowania 7-5
Ustawianie zaczernienia kopii 7-6
Układanie kopii 7-7
Wybieranie pierwszeństwa papieru 7-8
Określanie współczynnika powiększenia 7-9

Kopiowanie zaawansowane 7-10
Ustawianie kopiowania 2 w 1 7-10
Kopiowanie kart identyfikacyjnych 7-11
Drukowanie kopii dwustronnych 7-12

8 Skanowanie

Podstawowe skanowanie za pomocą portu USB 8-2

Skanowanie do wiadomości e-mail (tylko w sieci) 8-3
Ustawianie serwera SMTP 8-3
Skanowanie do wiadomości e-mail przy użyciu podajnika ADF 8-5
Skanowanie do wiadomości e-mail przy użyciu szyby dokumentów 8-7
Określanie odbiorcy 8-8
Zmienianie ustawień trybu skanowania 8-9
Zmienianie rozmiaru zeskanowanego obrazu 8-10

9 Faksowanie

Zarządzanie funkcjami faksu 9-2
Panel sterowania w trybie faksu 9-2
Wyświetlacz trybu faksu 9-3
Symbole panelu sterowania dotyczące faksu 9-3
Zarządzanie ustawieniami faksu 9-4

Wysyłanie faksów 9-9
Wysyłanie faksu z automatycznego podajnika dokumentów (ADF) 9-9
Wysyłanie faksu z szyby dokumentów 9-10
Wysyłanie faksu do wielu odbiorców 9-11
Wysyłanie faksu o określonej godzinie 9-12
Anulowanie dokumentu oczekującego w kolejce na wysłanie 9-12

Odbieranie faksów 9-13
Automatyczne odbieranie faksów 9-13
Ręczne odbieranie faksów 9-13

Rejestrowanie odbiorców 9-14
Korzystanie z książki telefonicznej. 9-14
Wprowadzanie tekstu za pomocą panelu sterowania 9-15
Dodawanie pozycji wybierania jednodotykowego 9-16
Edytowanie i usuwanie pozycji wybierania jednodotykowego 9-17
Dodawanie pozycji szybkiego wybierania numerów 9-18
Edytowanie i usuwanie pozycji szybkiego wybierania. 9-19
Dodawanie pozycji wybierania grupowego 9-20
Edytowanie i usuwanie pozycji wybierania grupowego. 9-21

Raporty faksu. 9-22
Liczniki produktu 9-22
Drukowanie raportów 9-23

Rozwiązywanie problemów z faksem 9-24
Problemy z wysyłaniem faksów 9-25
Problemy z odbieraniem faksów. 9-26
Komunikaty o błędzie 9-26

10 Konserwacja produktu

Konserwacja i czyszczenie 10-2
Ogólne środki ostrożności. 10-2

Przemieszczanie urządzenia 10-4
Czyszczenie zewnętrznej części urządzenia 10-5
Czyszczenie szyby na oryginały oraz podkładki pokrywy 10-6
Czyszczenie rolek podających nośnik i soczewek lasera 10-7
Czyszczenie rolek podających dupleksu. 10-11
Czyszczenie rolek podających tacy 2 10-12
Czyszczenie rolek podających podajnika ADF 10-14

Zamawianie materiałów eksploatacyjnych 10-15
Materiały eksploatacyjne 10-15
Elementy konserwacji okresowej 10-15
Kiedy zamówić materiały eksploatacyjne?. 10-16
Utylizacja materiałów eksploatacyjnych 10-16

11 Rozwiązywanie problemów

Zapobieganie zacinaniu się papieru 11-2
Zapoznanie się ze ścieżką nośnika 11-3

Usuwanie zacięć papieru 11-4
Usuwanie zacięć papieru wewnątrz urządzenia 11-5
Usuwanie zacięć papieru z tacy 1 11-9
Usuwanie zacięć papieru z tacy 2 11-11
Usuwanie zacięć papieru z zespołu dupleksu 11-13
Usuwanie zacięć papieru z podajnika ADF 11-14
Rozwiązywanie problemów związanych z zacięciami papieru 11-17

Rozwiązywanie problemów dotyczących urządzenia 11-20
Rozwiązywanie problemów ogólnych 11-20
Problemy dotyczące drukowania dwustronnego 11-22
Problemy ze sterownikiem 11-23
Problemy dotyczące oprogramowania do zarządzania urządzeniem 11-24

Problemy dotyczące jakości wydruków 11-25
Kontrolowanie jakości wydruków 11-25
Wybieranie rozdzielczości 11-25
Dostosowywanie kolorów 11-26
Problemy dotyczące jakości wydruków 11-27

Komunikaty o stanie, błędzie i serwisowe 11-36
Komunikaty o stanie 11-36
Komunikaty o błędzie 11-37
Komunikaty serwisowe 11-40

Uzyskiwanie pomocy 11-41

Indeks

Informacje o produkcie

1

W tym rozdziale opisano:

- Bezpieczeństwo użytkownika na stronie 1-2
- Informacje prawne na stronie 1-7
- Przepisy dotyczące drukowania na stronie 1-9
- Przepisy dotyczące faksowania na stronie 1-12
- Specyfikacje produktu na stronie 1-18
- Informacje o bezpieczeństwie używanych materiałów na stronie 1-20
- Wtórne przetwarzanie i pozbywanie się produktu na stronie 1-21

Bezpieczeństwo użytkownika

W tej części opisano:

- Bezpieczeństwo elektryczne na stronie 1-2
- Bezpieczna konserwacja na stronie 1-4
- Bezpieczeństwo użytkowania sprzętu laserowego na stronie 1-4
- Bezpieczeństwo użytkowania na stronie 1-5
- Oznaczenia symboliczne na produkcie na stronie 1-6

Produkt i zalecane materiały eksploatacyjne zostały zaprojektowane i przetestowane, tak aby spełniały surowe normy bezpieczeństwa. Zwrócenie uwagi na poniższe informacje zapewnia ciągłe bezpieczne działanie produktu.

Bezpieczeństwo elektryczne

- Należy używać przewodu zasilającego dostarczonego z produktem.
- Przewód ten należy podłączyć bezpośrednio do prawidłowo uziemionego gniazdka elektrycznego. Użytkownik powinien się upewnić, że końcówka przewodu jest pewnie podłączona. Jeśli nie wiadomo, czy gniazdko jest uziemione, należy poprosić elektryka o dokonanie kontroli.
- Nie można używać uziemiającej wtyczki przejściowej do podłączenia drukarki do gniazdka elektrycznego nie wyposażonego w bolec uziemienia.
- Nie można używać przedłużacza ani listwy zasilającej.
- Należy sprawdzić, czy produkt jest podłączony do gniazdka dostarczającego prąd o odpowiednim napięciu i mocy. Jeśli to konieczne, użytkownik powinien razem z elektrykiem przejrzeć specyfikację elektryczną produktu.

Ostrzeżenie: Należy unikać ryzyka porażenia elektrycznego, upewniając się, że produkt jest poprawnie uziemiony. Produkty elektryczne mogą być niebezpieczne w przypadku nieprawidłowego użytkowania.

- Nie umieszczać produktu w miejscu, gdzie ludzie mogliby stąpać po przewodzie zasilającym.
- Nie umieszczać przedmiotów na przewodzie zasilającym.
- Nie blokować otworów wentylacyjnych. Zabezpieczają one produkt przed przegrzaniem.
- Nie dopuścić, aby do produktu wpadły spinacze bądź zszywki.

Ostrzeżenie: Nie wsuwać przedmiotów w szczeliny i otwory produktu. Ich zetknięcie się z punktem pod napięciem lub zwarcie elementów mogłoby doprowadzić do pożaru lub porażenia elektrycznego.

W przypadku odnotowania niezwykłych dźwięków lub zapachów:

1. Niezwłocznie wyłączyć produkt.
2. Odłączyć przewód zasilający z gniazdka elektrycznego.
3. Wezwać autoryzowanego przedstawiciela serwisowego w celu rozwiązania problemu.

Przewód zasilający jest podłączony do tylnej ścianki produktu i stanowi oddzielną część. Jeśli konieczne jest odłączenie zasilania elektrycznego od produktu, wyjmij przewód zasilający z gniazdka elektrycznego.

Ostrzeżenie: Nie należy zdejmować pokryw ani osłon przymocowanych śrubami, chyba że dokonuje się instalacji sprzętu opcjonalnego i wymaga tego instrukcja. Podczas instalowania takiego sprzętu zasilanie powinno być **WYŁĄCZONE**. Gdy instalacja sprzętu opcjonalnego obejmuje zdjęcie pokrywy lub osłony, należy odłączyć przewód zasilający. Poza możliwymi do zainstalowania przez użytkownika podzespołami opcjonalnymi za osłonami nie ma żadnych części, które wymagałyby konserwacji.

Następujące sytuacje zagrażają bezpieczeństwu:

- Przewód zasilający jest uszkodzony lub przetarty.
- Do produktu dostał się płyn.
- Produkt jest narażony na działanie wody.

W przypadku wystąpienia którejkolwiek z tych sytuacji należy zareagować następująco:

1. Niezwłocznie wyłączyć produkt.
2. Odłączyć przewód zasilający z gniazdka elektrycznego.
3. Wezwać autoryzowanego przedstawiciela serwisowego.

Ostrożnie: Aby zmniejszyć ryzyko wywołania pożaru, należy używać wyłącznie przewodów telekomunikacyjnych oznaczonych według amerykańskiego systemu określania grubości kabla (American Wire Gauge, AWG) numerem 26 lub grubszych.

Bezpieczna konserwacja

- Nie można przeprowadzać procedur konserwacyjnych nieopisanych w dokumentacji dostarczonej z produktem.
- Używanie środków czyszczących w aerozolu jest zabronione. Wykorzystanie niezatwierdzonych materiałów eksploatacyjnych może spowodować obniżenie jakości działania i może być niebezpieczne.
- Materiałów eksploatacyjnych i elementów konserwacyjnych nie należy palić. Informacje na temat programów wtórnego przetwarzania materiałów eksploatacyjnych firmy Xerox zamieszczono w witrynie www.xerox.com/gwa.

Bezpieczeństwo użytkowania sprzętu laserowego

W tym produkcie wbudowano diodę laserową klasy 3B o maksymalnej mocy 10 mW i długości fali 775-800 nm. Ten produkt uzyskał certyfikat produktu laserowego klasy 1. Ponieważ promień lasera jest ukryty w obudowie ochronnej, produkt nie emituje niebezpiecznego promieniowania laserowego, o ile jest obsługiwany zgodnie z instrukcjami zawartymi w tym podręczniku.

Wewnętrzne promieniowanie laserowe

Maksymalna średnia moc promieniowania: 7,5 uW w szczelinie laserowej modułu głowicy drukującej. Długość fali: 775 - 800 nm.

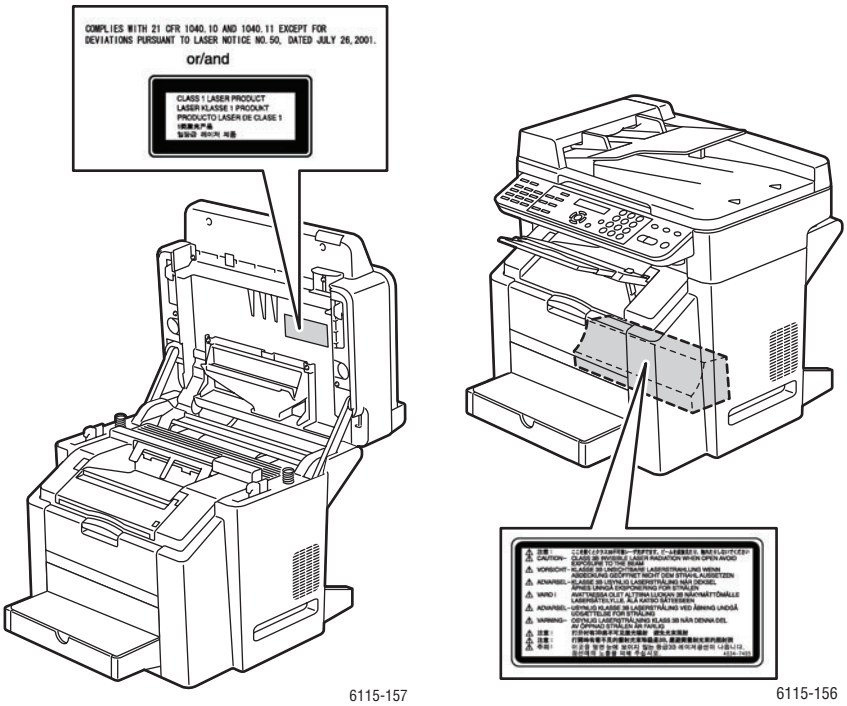

Ostrzeżenie: Wykonywanie czynności kontrolnych, regulacyjnych i obsługowych innych niż opisane w tym podręczniku może spowodować narażenie na niebezpieczne promieniowanie.

Bezpieczeństwo użytkowania

Produkt i materiały eksploatacyjne zostały zaprojektowane i przetestowane, tak aby spełniały surowe normy bezpieczeństwa. Sformułowanie to obejmuje przebadanie przez urząd do spraw bezpieczeństwa, zatwierdzenie i zgodność z obowiązującymi standardami środowiskowymi.

Zwrócenie uwagi na poniższe wytyczne dotyczące bezpieczeństwa pomoże zapewnić ciągłe i bezpieczne działanie produktu.

Miejsce umieszczenia produktu

- Umieścić produkt w miejscu wolnym od kurzu, w temperaturze od 10°C do 32°C (od 50°F do 90°F) i wilgotności względnej od 10 procent do 85 procent.
- Wokół produktu należy zapewnić odpowiednią ilość miejsca do wentylacji, obsługi i serwisu.
- Nie umieszczać produktu na dywanie lub wykładzinie podłogowej. Unoszące się w powietrzu włókna dywanu lub wykładziny mogą zostać zassane do produktu i powodować problemy z jakością druku i kopiowania.
- Nie umieszczać produktu w pobliżu źródła ciepła.
- Nie umieszczać produktu w miejscu wystawionym na działanie promieni słonecznych, aby nie narazić podzespołów wrażliwych na światło.
- Nie umieszczać produktu w miejscu bezpośrednio wystawionym na przepływ zimnego powietrza z urządzeń klimatyzacyjnych.

Wytyczne dotyczące użytkowania

- Nie blokować ani nie przykrywać szczelin i otworów produktu. Bez wystarczającej wentylacji może dojść do przegrzania produktu.
- Umieścić produkt na poziomej, pewnej i pozbawionej wibracji powierzchni, wystarczająco mocnej, aby utrzymać ciężar produktu. Podstawowa waga produktu bez materiałów opakunkowych wynosi 33 kg (72,8 funta).

Wytyczne dotyczące bezpiecznego drukowania

- Ręce, włosy, krawaty itp. należy trzymać z daleka od rolek wyjściowych i podających.
- Nie wyjmować tacy źródłowej papieru wybranej w sterowniku drukarki lub na panelu sterowania.
- Nie otwierać drzwi produktu podczas drukowania.
- Nie przesuwać produktu podczas drukowania.

Materiały eksploatacyjne

- Należy używać materiałów eksploatacyjnych przeznaczonych do tego produktu. Użytkowanie nieodpowiednich materiałów może spowodować obniżenie wydajności i może być niebezpieczne.
- Należy postępować zgodnie z ostrzeżeniami i instrukcjami dołączonymi do produktu, akcesoriów i materiałów eksploatacyjnych lub umieszczonymi bezpośrednio na nich.

Ostrożnie: Użycie materiałów eksploatacyjnych innych producentów nie jest zalecane. Gwarancja firmy Xerox, umowy serwisowe i gwarancja Total Satisfaction Guarantee (Gwarancja pełnej satysfakcji) nie obejmują zniszczeń, wadliwego działania oraz obniżenia jakości działania spowodowanych stosowaniem materiałów eksploatacyjnych innych niż firmy Xerox lub materiałów firmy Xerox nieprzeznaczonych do tego produktu. Gwarancja Total Satisfaction Guarantee (Gwarancja pełnej satysfakcji) jest dostępna w Stanach Zjednoczonych i Kanadzie. Warunki gwarancji mogą się różnić w innych regionach; w celu uzyskania szczegółowych informacji prosimy o kontakt z lokalnym przedstawicielem.

Oznaczenia symboliczne na produkcie

	Ostrzeżenie: Zignorowanie tego ostrzeżenia może spowodować poważne obrażenia lub śmierć. Zignorowanie tego ostrzeżenia może spowodować obrażenia lub uszkodzenia sprzętu.
	Gorąca powierzchnia na produkcie lub w jego wnętrzu. Zachować uwagę, aby uniknąć obrażeń ciała.
	Nie dotykać podzespołów oznaczonych tym symbolem, ponieważ może to spowodować obrażenia ciała.
	Nie należy ich palić.

Informacje prawne

Firma Xerox przetestowała ten produkt w zakresie standardów emisji elektromagnetycznej i wrażliwości. Standardy te zostały opracowane, aby ograniczać zakłócenia wytwarzane i odbierane przez produkt w typowym środowisku biurowym.

Stany Zjednoczone (przepisy FCC)

Ten sprzęt został przetestowany i stwierdzono jego zgodność z ograniczeniami dla urządzenia cyfrowego klasy B na podstawie części 15 przepisów FCC. Ograniczenia te zostały opracowane w celu zapewnienia odpowiedniej ochrony przeciw szkodliwym zakłóceniom podczas obsługi sprzętu w środowisku mieszkalnym. Ten sprzęt wytwarza, używa i może emitować energię o częstotliwości radiowej. Jeśli nie jest zainstalowany i wykorzystywany w zgodzie z tymi instrukcjami, może powodować szkodliwe zakłócenia w komunikacji radiowej. Jeśli ten sprzęt powoduje szkodliwe zakłócenia w komunikacji radiowej lub odbiorze programów telewizyjnych, co można stwierdzić poprzez wyłączenie i włączenie sprzętu, użytkownik powinien spróbować wyeliminować zakłócenia, stosując jeden lub więcej wymienionych poniżej środków:

- Zmiana orientacji lub umiejscowienia odbiornika.
- Zwiększenie odległości między sprzętem a odbiornikiem.
- Podłączenie sprzętu do gniazdka w obwodzie innym niż ten, do którego jest podłączony odbiornik.
- Skontaktowanie się ze sprzedawcą lub doświadczonym technikiem radiowo-telewizyjnym w celu uzyskania pomocy.

Wszelkie zmiany i modyfikacje niezatwierdzone jednoznacznie przez firmę Xerox mogą unieważniać uprawnienia użytkownika do obsługi sprzętu. Aby zapewnić zgodność z częścią 15 przepisów FCC, należy używać ekranowanych kabli interfejsu.

Kanada (przepisy)

Ten przyrząd cyfrowy klasy B jest zgodny z kanadyjskimi przepisami ICES-003.

Cet appareil numérique de la classe B est conforme la norme NMB-003 du Canada.

Unia Europejska

Symbol CE nadany temu produktowi symbolizuje deklarację zgodności firmy Xerox z następującymi mającymi zastosowanie dyrektywami Unii Europejskiej z podanymi datami wprowadzenia:

- 1 stycznia 1995: Dyrektywa niskonapięciowa 73/23/EWG ze zmianami zawartymi w dyrektywie 93/68/EWG
- 1 stycznia 1996: Dyrektywa zgodności elektromagnetycznej 89/336/EWG
- 9 marca 1999: Dyrektywa w sprawie urządzeń radiowych i końcowych urządzeń telekomunikacyjnych 1999/5/WE ze zmianami

Niniejszy produkt, użytkowany zgodnie z instrukcjami użytkownika, nie stanowi zagrożenia dla konsumenta ani dla środowiska.

Aby zapewnić zgodność z przepisami Unii Europejskiej, należy używać ekranowanych kabli interfejsu.

Podpisaną kopię Deklaracji zgodności dla niniejszego produktu można uzyskać od firmy Xerox.

Uwalnianie ozonu

Podczas drukowania może zostać uwolniona mała ilość ozonu. Ilość ta jest zbyt mała, aby wyrządzić szkodę człowiekowi. Należy jednak pamiętać o odpowiednim wentylowaniu pomieszczenia, w którym znajduje się produkt, zwłaszcza gdy drukowane są duże ilości materiałów lub gdy produkt jest używany w sposób ciągły przez długi okres.

Przepisy dotyczące drukowania

Stany Zjednoczone

Kongres ustawowo zabronił reprodukowania w pewnych warunkach poniższych przedmiotów. Na winnych produkowania takich reprodukcji mogą zostać nałożone kary grzywny lub więzienia.

1. Skrypty dłużne lub papiery wartościowe rządu Stanów Zjednoczonych, takie jak:

Instrumenty dłużne	Środki płatnicze Banku Narodowego
Kupony obligacji	Banknoty Rezerwy Federalnej
Certyfikaty srebra	Certyfikaty złota
Obligacje Stanów Zjednoczonych	Średnioterminowe obligacje skarbowe
Papiery wartościowe Rezerwy Federalnej	Banknoty ułamkowe
Certyfikaty depozytowe	Pieniądze w formie papierowej

Obligacje i skrypty dłużne niektórych jednostek rządowych, na przykład agencji FHA itp.

Obligacje (obligacje oszczędnościowe USA mogą być fotografowane tylko do celów reklamowych związanych z kampanią wspierającą sprzedaż tych obligacji).

Znaczki opłaty skarbowej. Można skopiować dokument prawny, na którym znajduje się skasowany znaczek opłaty skarbowej, pod warunkiem, że celem tego działania jest wykonanie kopii do celów zgodnych z prawem.

Znaczki pocztowe, skasowane i nieskasowane. Można fotografować znaczki pocztowe do celów filatelistycznych, pod warunkiem, że kopia jest czarno-biała i ma wymiary liniowe mniejsze niż 75% lub większe niż 150% od oryginału.

Pocztowe przekazy pieniężne

Rachunki, czeki i przelewy pieniężne na rzecz lub wykonane przez uprawnionych urzędników w Stanach Zjednoczonych.

Znaczki i inne świadectwa wartości, niezależnie od nominału, które były lub mogą być wydawane na podstawie ustawy Kongresu.

2. Skorygowane certyfikaty kompensacyjne dla weteranów wojen światowych.
3. Skrypty dłużne lub papiery wartościowe rządu innego kraju, zagranicznego banku lub firmy.
4. Materiały chronione przepisami prawa autorskiego, chyba że uzyskano pozwolenie właściciela praw autorskich lub kopiowanie podlega postanowieniom prawa autorskiego o „uczciwym użytkowaniu” lub możliwości reprodukowania bibliotecznego. Dalsze informacje dotyczące tych postanowień można otrzymać pod adresem Copyright Office, Library of Congress, Washington, D.C. 20559, USA. Należy zwrócić się z pytaniem o okólnik R21.
5. Zaświadczenie o obywatelstwie lub naturalizacji. Zagraniczne zaświadczenia o naturalizacji można fotografować.
6. Paszporty. Zagraniczne paszporty można fotografować.
7. Dokumenty imigracyjne.
8. Karty poborowe.

9. Wybrane dokumenty dotyczące wprowadzenia do służby, które zawierają następujące informacje o rejestrowanej osobie:
   - Zarobki lub dochód
   - Kartoteka sądowa
   - Stan fizyczny lub psychiczny
   - Status niezależności
   - Odbyta służba wojskowa

   Wyjątek: można fotografować zaświadczenia o zwolnieniu ze służby w wojsku Stanów Zjednoczonych.
10. Odznaki, karty identyfikacyjne, przepustki lub insygnia noszone przez personel wojskowy lub członków różnych departamentów federalnych, takich jak FBI, Ministerstwo Skarbu itp. (Chyba że wykonanie fotografii jest polecone przez głowę danego departamentu lub biura.)

    Reprodukowanie następujących dokumentów jest także zabronione w niektórych krajach:
    - Zezwolenie na kierowanie pojazdem
    - Prawo jazdy
    - Zaświadczenie o tytule motoryzacyjnym

Powyższa lista nie jest kompletna i nie przyjmuje się odpowiedzialności za jej kompletność czy dokładność. W przypadku wątpliwości należy skontaktować się z prawnikiem.

Kanada

Parlament ustawowo zabronił reprodukowania w pewnych warunkach poniższych przedmiotów. Na winnych produkowania takich reprodukcji mogą zostać nałożone kary grzywny lub więzienia.

1. Aktualne banknoty i pieniądze w formie papierowej.
2. Skrypty dłużne lub papiery wartościowe rządowe lub bankowe.
3. Bony skarbowe lub dokumenty podatkowe.
4. Pieczęć publiczna Kanady lub prowincji albo pieczęć organu publicznego, władz Kanady lub sądu.
5. Obwieszczenia, polecenia, przepisy lub nominacje bądź powiadomienia o nich (w celu nieuczciwego spowodowania rozpoznania falsyfikatu jako dokumentu wydrukowanego przez Królewską Drukarnię Kanady lub ekwiwalentną drukarnię dla prowincji).
6. Oznaczenia, znamiona, pieczęcie, opakowania lub projekty wykorzystywane przez bądź w imieniu rządu Kanady lub prowincji, rządu kraju innego niż Kanada lub departamentu, rady, komisji bądź urzędu ustanowionego przez rząd Kanady lub prowincji bądź rząd kraju innego niż Kanada.
7. Tłoczone lub samoprzylepne znaczki wykorzystywane w celach podatkowych przez rząd Kanady lub prowincji bądź przez rząd kraju innego niż Kanada.

8. Dokumenty, rejestry lub wpisy prowadzone przez organy urzędowe obarczone wykonywaniem lub wydawaniem potwierdzonych egzemplarzy tych dokumentów, w przypadku gdy kopia ma w nieuczciwym celu zostać rozpoznana jako potwierdzony egzemplarz.
9. Materiały chronione prawem autorskim lub znaki handlowe każdego typu i rodzaju bez zgody właściciela praw autorskich tudzież znaku handlowego.

Powyższa lista została zamieszczona dla wygody i aby służyła pomocy, jednakże nie jest kompletna i nie przyjmuje się odpowiedzialności za jej kompletność czy dokładność. W przypadku wątpliwości należy skontaktować się z radcą prawnym.

Inne kraje

Kopiowanie niektórych dokumentów może być nielegalne w danym kraju. Na winnych produkowania takich reprodukcji mogą zostać nałożone kary grzywny lub więzienia.

- Bilety płatnicze
- Banknoty i czeki
- Obligacje i papiery wartościowe bankowe i rządowe
- Paszporty i karty identyfikacyjne
- Materiały chronione prawem autorskim i znaki handlowe — bez zgody właściciela
- Znaczki pocztowe i inne dokumenty zbywalne

Ta lista nie jest kompletna i nie przyjmuje się odpowiedzialności za jej kompletność i dokładność. W przypadku wątpliwości należy skontaktować się doradcą prawnym.

Przepisy dotyczące faksowania

Stany Zjednoczone

Wymagania względem nagłówka wysyłanego faksu

Według ustawy o ochronie abonentów telefonicznych (Telephone Consumer Protection Act) z 1991 roku użycie komputera lub innego urządzenia elektronicznego, w tym faksu, do wysłania jakiejkolwiek wiadomości jest nielegalne, chyba że ta wiadomość w górnym lub dolnym marginesie każdej transmitowanej strony lub na pierwszej stronie transmisji zawiera wyraźną datę i czas wysłania i dane identyfikacyjne jednostki gospodarczej bądź innej lub osoby fizycznej wysyłającej wiadomość, a także numer telefonu maszyny wysyłającej lub jednostki gospodarczej bądź innej lub osoby fizycznej. Zamieszczony numer telefoniczny nie może być numerem z puli 900 ani innym numerem związanym z opłatami przekraczającymi opłaty za połączenia lokalne lub długodystansowe.

W celu zaprogramowania tych informacji w maszynie należy zajrzeć do dokumentacji użytkownika i postępować zgodnie ze znajdującym się w niej spisem kolejnych czynności.

Informacje o sprzęgu danych

Ten sprzęt jest zgodny z częścią 68 przepisów FCC i wymaganiami przyjętymi przez Państwową Komisję ds. Końcowych Urządzeń Telefonicznych (Administrative Council for Terminal Attachments, ACTA). Na obudowie tego sprzętu znajduje się etykieta zawierająca między innymi identyfikator produktu w formacie US:AAAEQ##TXXXX. Numer ten należy podać na wezwanie firmy telefonicznej.

Wtyczka i gniazdko wykorzystywane do podłączenia tego sprzętu do instalacji w lokalu oraz sieci telefonicznej muszą być zgodne z właściwymi przepisami części 68 przepisów FCC i wymaganiami przyjętymi przez komisję ACTA. Z produktem jest dostarczony zgodny przewód telefoniczny i wtyczka modułowa. Są one przeznaczone do podłączenia do tak samo zgodnego gniazdka modułowego. Szczegółowe informacje znajdują się w instrukcji instalacji.

Można bezpiecznie podłączyć maszynę do standardowego gniazdka modułowego USOC RJ-11C za pomocą zgodnego przewodu telefonicznego (zakończonego wtyczkami modułowymi), który znajduje się w zestawie instalacyjnym. Szczegółowe informacje znajdują się w instrukcji instalacji.

Parametr REN (Ringer Equivalence Number) służy określeniu liczby urządzeń, które można podłączyć do linii telefonicznej. Przekroczenie liczby REN danej linii telefonicznej może uniemożliwić dzwonienie urządzeń w odpowiedzi na połączenie przychodzące. W większość obszarów suma REN nie powinna przekraczać pięciu (5,0). W celu upewnienia się co do liczby urządzeń, które można podłączyć do linii, określonej jako parametr REN, należy skontaktować się z firmą telefoniczną. W przypadku produktów zatwierdzonych po 23 lipca 2001 wartość REN produktu jest częścią składową identyfikatora produktu w formacie US:AAAEQ##TXXXX. Cyfry przedstawione jako ## oznaczają wartość REN bez separatora dziesiętnego (np. 03 odpowiada wartości 0,3 REN). We wcześniejszych produktach parametr REN był zamieszczany oddzielnie na etykiecie.

Jeśli ten sprzęt firmy Xerox jest szkodliwy dla sieci telefonicznej, firma telefoniczna powiadomi użytkownika z wyprzedzeniem o konieczności tymczasowego przerwania świadczenia usług. Gdyby jednak wcześniejsze powiadomienie okazało się niemożliwe, firma telefoniczna powiadomi użytkownika najszybciej, jak to możliwe. Ponadto użytkownik zostanie poinformowany o prawie zgłoszenia do komisji FCC zażalenia, jeżeli uważa, że działania takie nie są konieczne.

Firma telefoniczna może dokonywać zmian urządzeń, sprzętu, usług lub procedur, które mogą wpływać na działanie sprzętu. Jeśli ma to miejsce, firma ta powinna powiadomić o takim fakcie z wyprzedzeniem w celu umożliwienia dokonania niezbędnych zmian pozwalających na nieprzerwaną pracę.

Jeśli ten sprzęt firmy Xerox jest źródłem problemów, w celu dokonania naprawy lub uzyskania informacji o gwarancji należy skontaktować się z odpowiednim centrum serwisowym, którego dane są wyświetlane przez maszynę lub zawarte w przewodnik użytkownika. Jeśli ten sprzęt jest szkodliwy dla sieci telefonicznej, firma telefoniczna może zażądać odłączenia go do momentu rozwiązania problemu.

Naprawy maszyny mogą być przeprowadzane wyłącznie przez przedstawiciela serwisowego firmy Xerox lub usługodawcę autoryzowanego przez firmę Xerox. Dotyczy to okresu obowiązywania gwarancji oraz późniejszego. Wykonanie nieautoryzowanej naprawy powoduje naruszenie warunków gwarancji i anulowanie pozostałego okresu gwarancyjnego. Tego sprzętu nie można używać do połączeń z liniami towarzyskimi. Połączenie z linią towarzyską podlega opłatom obowiązującym w danym kraju. W celu uzyskania informacji prosimy o zwrócenie się do krajowej komisji do spraw środków użyteczności publicznej, komisji do spraw usług komunalnych lub przedsiębiorstw.

Jeśli biuro jest wyposażone w specjalną instalację alarmową podłączoną do linii telefonicznej, należy się upewnić, że podłączenie sprzętu firmy Xerox nie spowoduje wyłączenia urządzeń alarmowych.

Pytania dotyczące możliwości wyłączenia sprzętu alarmowego należy kierować do firmy telefonicznej lub dyplomowanego instalatora.

Kanada

Notatka: Etykietą Ministerstwa Przemysłu Kanady jest oznaczany zatwierdzony sprzęt. Taki certyfikat oznacza, że sprzęt spełnia pewne wymagania sieci telekomunikacyjnej w zakresie ochrony, pracy i bezpieczeństwa, zgodnie z odpowiednimi wymaganiami dotyczącymi urządzeń końcowych (Terminal Equipment Technical Requirements). Ministerstwo nie gwarantuje zadowolenia użytkownika z działania sprzętu.

Przed instalacją użytkownik powinien upewnić się, czy podłączenie sprzętu do infrastruktury lokalnej firmy telekomunikacyjnej jest dozwolone. Sprzęt musi być zainstalowany z wykorzystaniem zaakceptowanej metody podłączenia. Użytkownik musi być świadomy, że zgodność z powyższymi warunkami nie chroni przed spadkiem jakości usługi w niektórych sytuacjach.

Naprawy zatwierdzonego sprzętu powinny być skoordynowane z przedstawicielem wyznaczonym przez dostawcę. Wszelkie naprawy i zmiany dokonane w sprzęcie przez użytkownika lub awarie sprzętu mogą być przyczyną zażądania przez firmę telekomunikacyjną odłączenia sprzętu.

Użytkownik powinien upewnić się dla swojej własnej ochrony, że uziemienia elektryczne sieci zasilającej, linii telefonicznej i wewnętrznych metalowych rur instalacji wodnej (o ile istnieje) są połączone. Ten środek ostrożności ma szczególne znaczenie w obszarach wiejskich.

Ostrożnie: Użytkownik nie powinien wykonywać powyżej wymienionych połączeń samodzielnie, lecz w tym celu powinien skontaktować się z odpowiednim urzędem kontroli sieci elektrycznej lub elektrykiem, zgodnie z wymogami.

Parametr REN (Ringer Equivalence Number) przypisany każdemu urządzeniu końcowemu służy identyfikacji maksymalnej liczby urządzeń końcowych, które można podłączyć do interfejsu telefonicznego. Zakończenie interfejsu może zawierać dowolną kombinację urządzeń pod warunkiem, że suma parametrów REN wszystkich urządzeń nie przekracza 5. Kanadyjska wartość parametru REN znajduje się na etykiecie przytwierdzonej do urządzenia.

Europa

Dyrektywa w sprawie urządzeń radiowych i końcowych urządzeń telekomunikacyjnych

Faks został zatwierdzony zgodnie z decyzją Rady nr 1999/5/WE odnoszącą się do paneuropejskiego podłączania pojedynczych urządzeń końcowych do publicznej komutowanej sieci telefonicznej (PSTN). W związku z różnicami między poszczególnymi sieciami PSTN w różnych krajach zatwierdzenie samo w sobie nie daje jednak bezwarunkowej pewności właściwego działania w każdym punkcie końcowym sieci PSTN.

W przypadku wystąpienia problemu należy najpierw skontaktować się z autoryzowanym lokalnym sprzedawcą.

Ten produkt został przetestowany i jest zgodny z normą ES 203 021-1, -2, -3 będącą specyfikacją urządzeń końcowych wykorzystywanych w analogowych komutowanych sieciach telefonicznych w Europejskim Obszarze Gospodarczym. W tym produkcie użytkownik może dokonywać zmiany kodu kraju. Procedura ta jest opisana w dokumentacji użytkownika. Kod kraju powinien być ustawiony przed podłączeniem produktu do sieci.

Notatka: Mimo że ten produkt może używać zarówno sygnalizacji polegającej na rozłączaniu pętli (impulsowej), jak i DTMF (tonowej), zaleca się wykorzystywanie sygnalizacji DTMF. Zapewnia ona niezawodną i szybszą konfigurację połączeń. Modyfikacja tego produktu, podłączanie go do zewnętrznego oprogramowania kontrolnego lub zewnętrznego przyrządu kontrolnego nie zatwierdzonego przez firmę Xerox unieważnia nadany mu certyfikat.

Ostrzeżenia nowozelandzkiego operatora Telecom

1. Przyznanie zezwolenia telekomunikacyjnego dla jakiegokolwiek urządzenia końcowego wskazuje jedynie, że operator Telecom potwierdził spełnienie przez dane urządzenie wymagań odnośnie przyłączenia do jego sieci. Nie oznacza jednak polecania tego produktu przez operatora Telecom ani nie stanowi żadnej gwarancji. Przede wszystkim nie gwarantuje, że każde urządzenie będzie współpracować prawidłowo we wszystkich aspektach z innym urządzeniem odmiennego modelu lub marki, posiadającym zezwolenie telekomunikacyjne, ani nie implikuje, że jakikolwiek produkt jest w pełni zgodny ze wszystkimi usługami sieci Telecom.

   Sprzęt może nie działać prawidłowo przy wyższych wyznaczonych prędkościach danych. Połączenia 33,6 kb/s i 56 kb/s bywają ograniczane do niższych przepływności w przypadku podłączenia do niektórych wdrożeń PSTN. Operator Telecom nie przyjmuje odpowiedzialności za trudności powstałe w takich okolicznościach.

2. W wypadku fizycznego uszkodzenia sprzętu należy go niezwłocznie odłączyć i przygotować jego pozbycie się lub naprawę.
3. Ten modem nie może być wykorzystywany w sposób uciążliwy dla innych klientów operatora Telecom.
4. To urządzenie jest wyposażone w funkcję wybierania impulsowego, natomiast standardowo operator Telecom wykorzystuje wybieranie tonowe DTMF. Nie ma gwarancji, że linie operatora Telecom zawsze będą obsługiwały wybieranie impulsowe.

   Stosowanie wybierania impulsowego w sytuacji, gdy ten sprzęt jest podłączony do tej samej linii z innym sprzętem, może wywoływać zjawisko „podzwaniania” lub szumu i powodować nieprawidłowe odbieranie. Gdyby wystąpiły problemy tego typu, użytkownik NIE powinien kontaktować się z biurem awarii operatora Telecom.

   Preferowana metoda wybierania polega na użyciu tonów DTMF, ponieważ jest szybsza niż wybieranie impulsowe (dekadowe) i dostępna w prawie wszystkich centralach telefonicznych w Nowej Zelandii.

5. Ostrzeżenie: Z tego urządzenia nie można wykonywać połączeń „111” i innych podczas awarii sieci elektrycznej.
6. Ten sprzęt może nieskutecznie przekazywać połączenia do innego urządzenia podłączonego do tej samej linii.

7. Spełnienie niektórych parametrów wymaganych do przyznania zezwolenia telekomunikacyjnego jest zależne od sprzętu (komputera osobistego) przypisanego do tego urządzenia. Przypisany sprzęt powinien być ustawiony do działania podlegającego następującym ograniczeniom określonym w specyfikacjach operatora Telecom:

   Odnośnie powtarzanego wybierania tego samego numeru:

   - nie należy przeprowadzać więcej niż 10 prób wywołania tego samego numeru w żadnym okresie o długości 30 minut na skutek pojedynczej ręcznej inicjacji wywołania oraz
   - sprzęt powinien przejść do stanu odpowiadającego odłożeniu mikrotelefonu na okres nie krótszy niż 30 sekund między końcem jednej próby a początkiem następnej.

   Odnośnie automatycznego wybierania różnych numerów:

   - sprzęt powinien być ustawiony tak, by zapewnić takie przerwy między automatycznym wybieraniem różnych numerów, żeby od końca jednej próby wybierania do początku następnej mijało nie mniej niż 5 sekund.

8. W celu zapewnienia prawidłowego działania suma parametrów RN wszystkich urządzeń podłączonych do pojedynczej linii nigdy nie powinna przekroczyć 5.

Specyfikacje produktu

Specyfikacje fizyczne

Jednostka podstawowa

- Szerokość: 528 mm (20,8 cala)
- Głębokość: 475 mm (18,7 cala)
- Wysokość: 531 mm (20,9 cala)
- Ciężar: 33 kg (72,8 funta)

Taca opcjonalna 2

Wysokość: 117 mm (4,61 cala)

Wymagania dotyczące wolnego miejsca

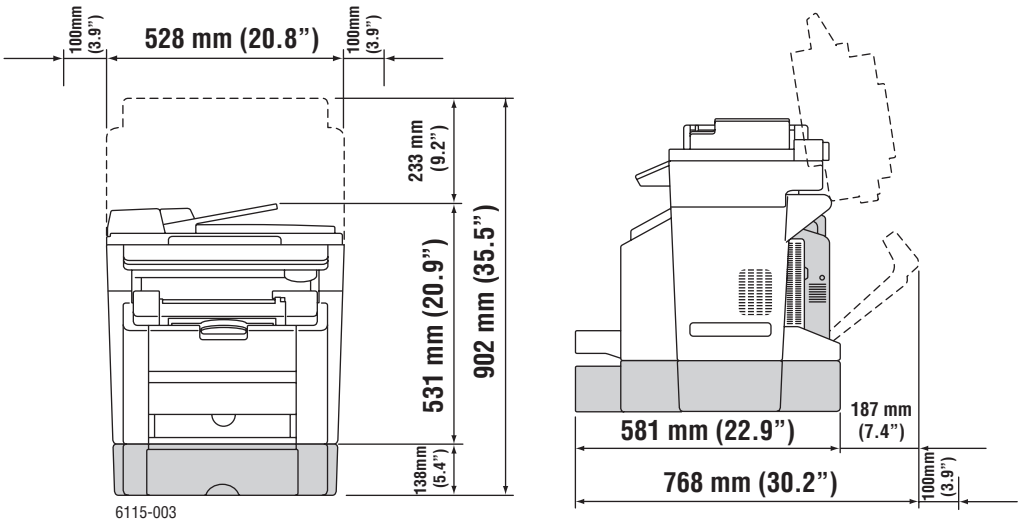

Specyfikacje środowiskowe

Temperatura

- Przechowywanie: od -20° do 40°C / od -4° do 104°F
- Podczas pracy: od 10° do 32°C / od 50° do 90°F

Wilgotność względna

- Przechowywanie: od 15% do 80% (bez kondensacji)
- Podczas pracy: 15% do 80% (bez kondensacji)

Specyfikacje elektryczne

- 110-127 V, prąd przemienny, 50-60 Hz
- 110-120 V, prąd przemienny, 50-60 Hz (dotyczy USA/Kanady)
- 220-240 V, prąd przemienny, 50-60 Hz
- Produkt zatwierdzony w programie ENERGY STAR. Domyślny czas do przejścia do trybu energooszczędnego: 30 minut.

Specyfikacje techniczne

Rozdzielczość

Maksymalna rozdzielczość: 2400 x 600 dpi

Szybkość drukowania

- Kolorowe: 5 str./min (dwustronnie: 5 str./min)
- Monochromatyczne: 20 str./min (dwustronnie: 11 str./min)

Szybkość kopiowania

- Kolorowe: 5 kopii/min (600 x 300 dpi)
- Czarno-białe: 12 kopii/min (600 x 300 dpi)

Specyfikacje kontrolera

Procesor RISC CPU (48 MHz)

Pamięć

- 128 MB (SDRAM)

Interfejsy

- Ethernet 10/100 Base Tx
- Uniwersalna magistrala szeregowa (USB 2.0)

Informacje o bezpieczeństwie używanych materiałów

W celu uzyskania informacji o bezpieczeństwie materiałów, jakie zawiera urządzenie Phaser 6115MFP należy odwiedzić witrynę:

- Stany Zjednoczone i Kanada: www.xerox.com/msds
- Unia Europejska: www.xerox.com/environment_europe

W celu uzyskania numerów telefonicznych centrum obsługi klientów należy odwiedzić witrynę www.xerox.com/office/contacts.

Wtórne przetwarzanie i pozbywanie się produktu

Wszystkie kraje

W przypadku pozbywania się produktu firmy Xerox należy zwrócić uwagę, że może on zawierać ołów, rtęć, nadchloran i inne materiały, których pozbywanie się może podlegać przepisom dotyczącym ochrony środowiska. Obecność ołowiu, rtęci i nadchloranu jest całkowicie zgodna z przepisami obowiązującymi w momencie umieszczenia produktu na rynku. Aby uzyskać informacje dotyczące pozbywania się, należy skontaktować się z lokalnym organem władzy. Materiał zawierający nadchloran - ten produkt może zawierać jedno lub więcej urządzeń zawierających nadchloran, na przykład baterie. Może być konieczny specjalny sposób obsługi, prosimy zajrzeć na stronę www.dtsc.ca.gov/hazardouswaste/perchlorate.

Unia Europejska

Niektóre urządzenia mogą być wykorzystywane zarówno w zastosowaniach domowych, jak i profesjonalnych, firmowych.

Środowisko domowe

Umieszczenie tego symbolu na sprzęcie potwierdza, że nie należy pozbywać się go wraz z innymi śmieciami z gospodarstwa domowego.

W zgodzie z prawodawstwem europejskim zużyty sprzęt elektryczny i elektroniczny przeznaczony do wyrzucenia musi być oddzielony od śmieci gospodarstwa domowego.

Prywatne gospodarstwa domowe w krajach członkowskich UE mogą bezpłatnie zwracać zużyty sprzęt elektryczny i elektroniczny do wyznaczonych punktów zbiórki. Aby uzyskać informacje na ten temat, należy skontaktować się z lokalnym organem zajmującym się odpadami.

W niektórych krajach członkowskich przy zakupie nowego sprzętu lokalny sprzedawca może mieć obowiązek odebrania starego sprzętu użytkownika bez opłat. Zalecamy poprosić sprzedawcę o informacje na ten temat.

Środowisko profesjonalne, firmowe

Umieszczenie tego symbolu na sprzęcie potwierdza, że użytkownik musi pozbyć się go zgodnie z ustanowionymi procedurami krajowymi.

W zgodzie z prawodawstwem europejskim zużyty sprzęt elektryczny i elektroniczny przeznaczony do wyrzucenia musi być poddany ustanowionym procedurom.

Przed pozbyciem się sprzętu należy skontaktować się z lokalnym sprzedawcą lub przedstawicielem firmy Xerox, aby uzyskać informacje o zwrocie zużytego urządzenia.

Ameryka Północna

Firma Xerox prowadzi program odbierania sprzętu oraz jego ponownego użycia i wtórnego przetworzenia. Prosimy o kontakt z przedstawicielem handlowym firmy Xerox (1-800-ASK-XEROX) w celu określenia, czy ten produkt firmy Xerox jest częścią tego programu. W celu uzyskania dalszych informacji dotyczących programów środowiskowych firmy Xerox należy odwiedzić witrynę www.xerox.com/environment.html, a w celu otrzymania informacji o wtórnym przetwarzaniu i pozbywaniu się sprzętu należy skontaktować się z lokalnym organem władzy.

W Stanach Zjednoczonych można także odwiedzić witrynę Electronic Industries Alliance (Sojusz Przemysłu Elektronicznego) pod adresem www.eiae.org.

Inne kraje

Prosimy o kontakt z lokalnym organem zajmującym się odpadami i poproszenie o wytyczne dotyczące pozbywania się sprzętu.

Funkcje produktu 2

Ten rozdział obejmuje:

- Prezentacja produktu na stronie 2-2
- Konfiguracje produktu na stronie 2-4
- Sterowniki drukowania i skanowania na stronie 2-6
- Panel sterowania na stronie 2-7
- Więcej informacji na stronie 2-18

Prezentacja produktu

Ta sekcja obejmuje:

- Widok z przodu na stronie 2-2
- Widok po otwarciu na stronie 2-3
- Widok z tyłu na stronie 2-3
- Opcje na stronie 2-5

Widok z przodu

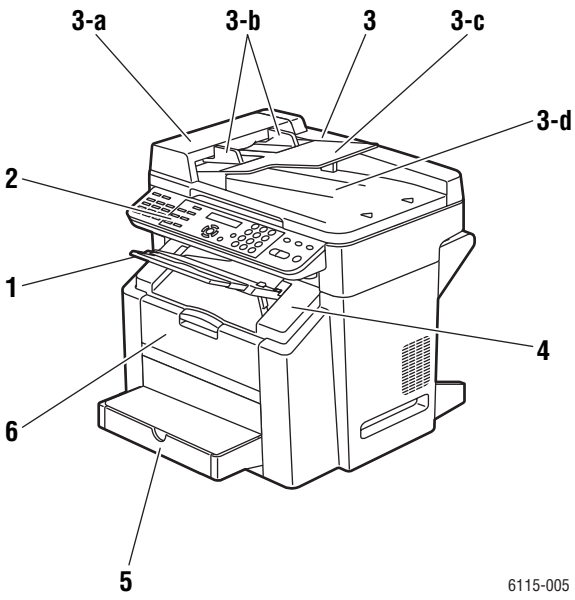

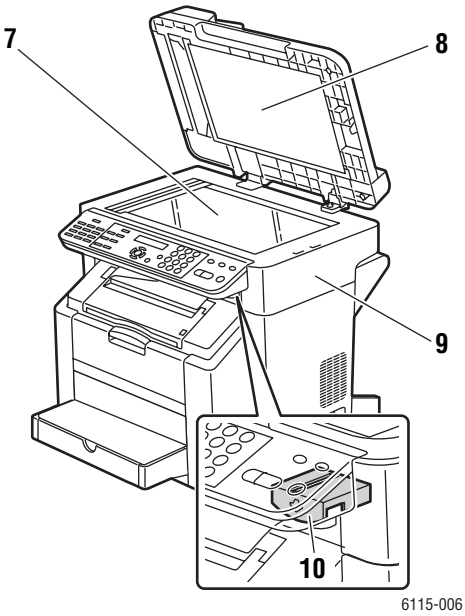

1. Taca wyjściowa
2. Panel sterowania
3. Automatyczny podajnik dokumentów (ADF)
   a. Pokrywa podajnika ADF
   b. Prowadnica dokumentów
   c. Taca podajnika dokumentów
   d. Taca wyjściowa dokumentów
4. Górna pokrywa
5. Taca 1
6. Pokrywa przednia
7. Szyba na oryginały
8. Podkładka pokrywy
9. Zespół skanera
10. Dźwignia zwolnienia zespołu skanera

Widok po otwarciu

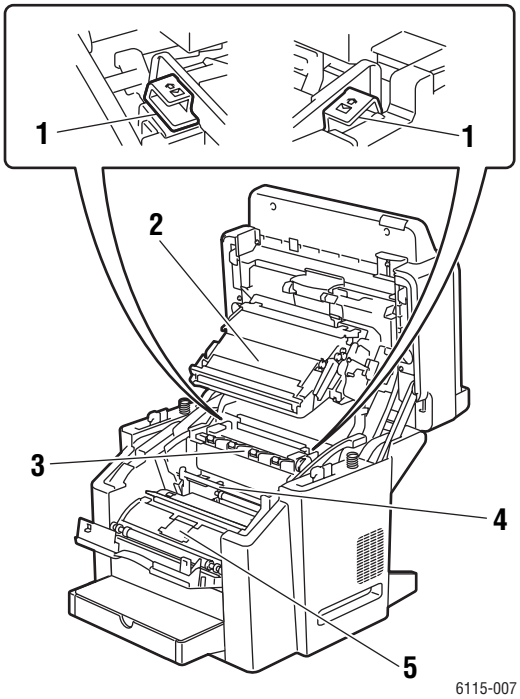

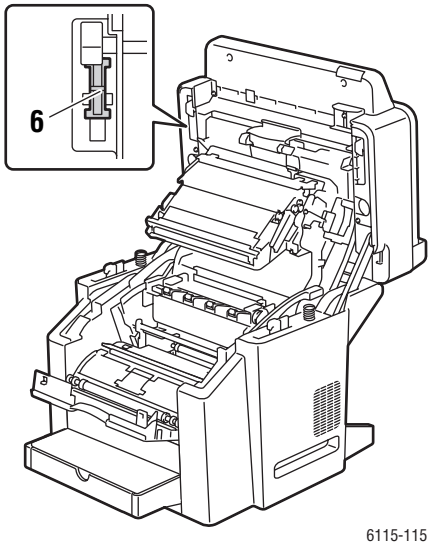

1. Dźwignie utrwalacza
2. Pas przenoszący
3. Zespół utrwalacza
4. Wkład bębna
5. Przekładnia wkładu toneru (zawiera cztery wkłady toneru: C, M, Y i K)
6. Blokada skanera

Widok z tyłu

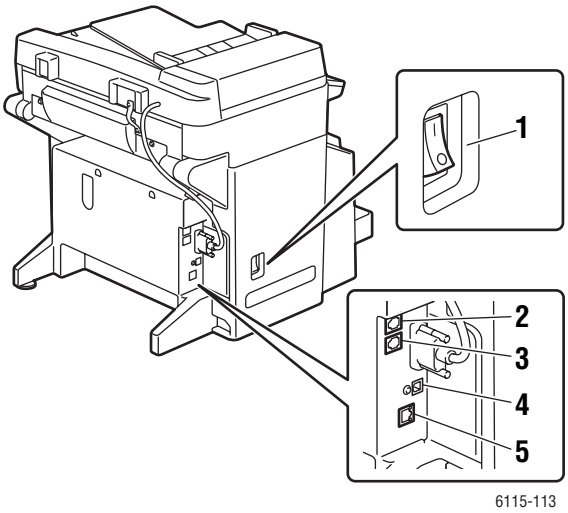

1. Przełącznik zasilania
2. Wyjście liniowe
3. Wejście liniowe
4. Port USB
5. Port interfejsu Ethernet

Konfiguracje produktu

Ta sekcja obejmuje:

- Funkcje standardowe na stronie 2-4
- Dostępne konfiguracje na stronie 2-5
- Opcje na stronie 2-5

Funkcje standardowe

Urządzenie wielofunkcyjne Phaser 6115MFP oferuje wiele standardowych funkcji umożliwiających spełnienie wszystkich wymagań dotyczących zastosowań biurowych.

- Szybkość drukowania (stron na minutę) papier w formacie Letter/A4
  - Kolor: do 5 str./min
  - Monochromatyczne: do 20 str./min
- Szybkość kopiowania
  - Kolor: do 5 str./min
  - Monochromatyczne: do 12 str./min
- Pierwsza strona drukowana po upływie
  - 45 sekund nagrzewania
  - 13 sekund — druk monochromatyczny
  - 24 sekund — druk kolorowy
- Połączenia
  - USB 2.0
  - Ethernet 10/100 Base-Tx
- Pamięć
  - Maksymalnie 128 MB bez możliwości rozszerzenia
- Standardowe funkcje urządzenia wielofunkcyjnego
  - Drukowanie
  - Kopiowanie
  - Skanowanie do komputera PC, aplikacji i poczty e-mail
  - Faksowanie

Dostępne konfiguracje

Phaser 6115MFP/N

Konfiguracja urządzenia Phaser 6115MFP/N obejmuje wszystkie wymienione funkcje standardowe.

Phaser 6115MFP/D

Konfiguracja urządzenia Phaser 6115MFP/D obejmuje wszystkie wymienione funkcje standardowe oraz opcjonalny moduł dupleksu umożliwiający automatyczne drukowanie dwustronne.

Opcje

Poniższe rysunki przedstawiają opcje dostępne dla urządzenia.

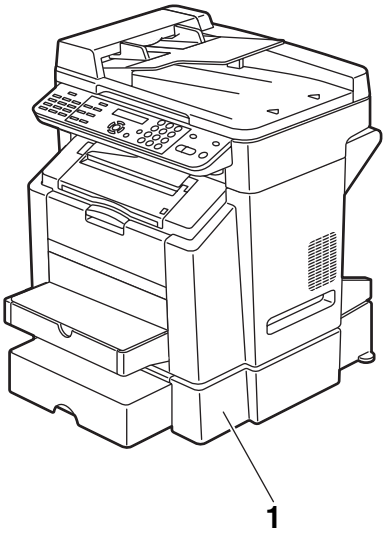

6115-008

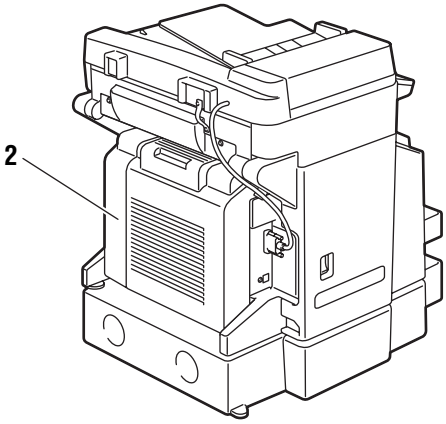

6115-009

1. Taca 2
2. Zespół dupleksu

Sterowniki drukowania i skanowania

Aby uzyskać dostęp do wszystkich funkcji urządzenia, należy zainstalować sterowniki drukowania i skanowania, które zawiera *Software and Documentation CD-ROM* (Płyta CD-ROM z oprogramowaniem i dokumentacją) oraz witryna internetowa ze sterownikami, dostępna pod adresem www.xerox.com/drivers.

- Sterowniki drukowania zapewniają możliwość komunikacji między komputerem a urządzeniem oraz dostęp do funkcji urządzenia.
- Sterowniki skanowania umożliwiają skanowanie obrazów bezpośrednio na komputer osobisty oraz umieszczanie zeskanowanych obrazów bezpośrednio w aplikacji.
- Oprogramowanie MFP ControlCentre umożliwia konfigurowanie urządzenia, dodawanie adresów e-mail i numerów faksów przy użyciu połączenia USB (tylko system Windows).

Aby uzyskać informacje na temat sterownika drukowania, sterownika skanowania oraz oprogramowania MFP ControlCentre, zapoznaj się z *Podręcznik konfiguracji funkcji* dostarczony razem z urządzeniem.

Aby uzyskać informacje na temat używania sterowników drukowania i skanowania, zobacz Używanie sterownika drukarki na stronie 5-1.

Wymagania dotyczące komputera i systemu

Komputer osobisty	Pentium 2: 400 MHz lub więcej
System operacyjny	Windows 2000, XP Home/Professional, Windows Server 2003 Mac OS X 10.2 lub nowszy
Miejsce na dysku twardym	Minimalnie 256 MB
Pamięć	Minimalnie 128 MB
Stacja dysków	stacja CD-ROM lub DVD
Interfejs	10Base T / 100BaseTX (IEEE802.3) port Ethernet, port USB zgodny z wersją 2.0

Panel sterowania

Ta sekcja obejmuje:

- Funkcje panelu sterowania na stronie 2-7
- Układ panelu sterowania na stronie 2-7
- Wskaźniki ekranu na stronie 2-11
- Drukowanie strony konfiguracji na stronie 2-12
- Drukowanie mapy menu na stronie 2-12

Funkcje panelu sterowania

Panel sterowania:

- wyświetla stan pracy urządzenia (na przykład **Drukowanie, Gotowy do drukowania**), błędy urządzenia i ostrzeżenia;
- wyświetla monit o załadowanie papieru, zamówienie i wymienienie materiałów eksploatacyjnych oraz usunięcie zacięcia papieru;
- umożliwia uzyskanie dostępu do narzędzi i stron z informacjami w celu ułatwienia rozwiązania problemów;
- umożliwia zmienianie ustawień urządzenia i sieci.

Układ panelu sterowania

Panel sterowania jest podzielony na trzy główne obszary.

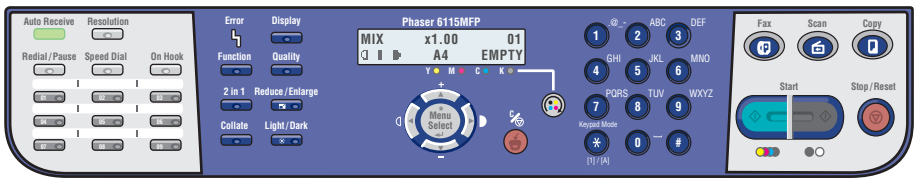

6115-010

Lewa strona	Środek	Prawa strona
Przyciski funkcyjne faksu, jedno-dotykowa klawiatura wybierania numeru oraz lampka wskaźnika automatycznego odbierania	Przyciski funkcyjne, wyświetlacz graficzny, klawiatura alfanumeryczna, przycisk wymiany toneru, przycisk Anuluj/Wyczyść wszystko oraz przyciski nawigacyjne menu	Przyciski Faks, Skanowanie, Kopiowanie i Start oraz lampka wskaźnika stanu

Patrz również:

Kopiowanie na stronie 7-1
Skanowanie na stronie 8-1
Faksowanie na stronie 9-1

Lewa strona panelu sterowania

Z lewej strony panelu sterowania dostępna jest większość przycisków umożliwiających obsługę podstawowych funkcji faksu.

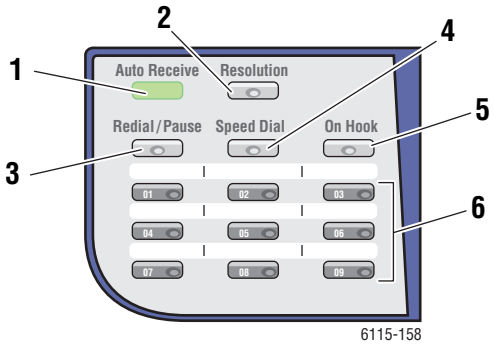

1. **Dioda LED automatycznego odbioru**
   Gdy dioda LED automatycznego odbioru świeci na zielono, urządzenie jest ustawione na odbiór automatyczny. Gdy dioda jest wyłączona, tryb odbioru jest ustawiony na odbiór ręczny.
2. Przycisk **Rozdzielczość**
   Naciśnij przycisk **Rozdzielczość**, aby dostosować jakość obrazu dla faksów.
3. Przycisk **Ponowne wybranie/Pauza**
   Naciśnij przycisk **Ponowne wybranie/Pauza**, aby ponownie wybrać ostatni numer faksu lub wstawić pauzę w numerach faksu.
4. **Szybkie wybieranie numeru**
   Naciśnij przycisk **Szybkie wybieranie numeru**, aby uzyskać dostęp do katalogów grup lub poszczególnych numerów faksów.
5. **Odłożona słuchawka**
   Naciśnij przycisk **Odłożona słuchawka**, aby podczas wysyłania faksu wyłączyć telefon wewnętrzny podłączony do urządzenia.
6. Klawisze **jednodotykowe**
   Używane do rejestrowania i ponownego wybierania zapisanych numerów wybierania jednodotykowego dla faksów i adresów e-mail.

Środkowa część panelu sterowania

Środkowa część panelu sterowania służy do prezentacji menu nawigacyjnych, wprowadzania informacji, uzyskiwania dostępu do ustawień urządzenia i konfiguracji oraz zmieniania wkładów toneru.

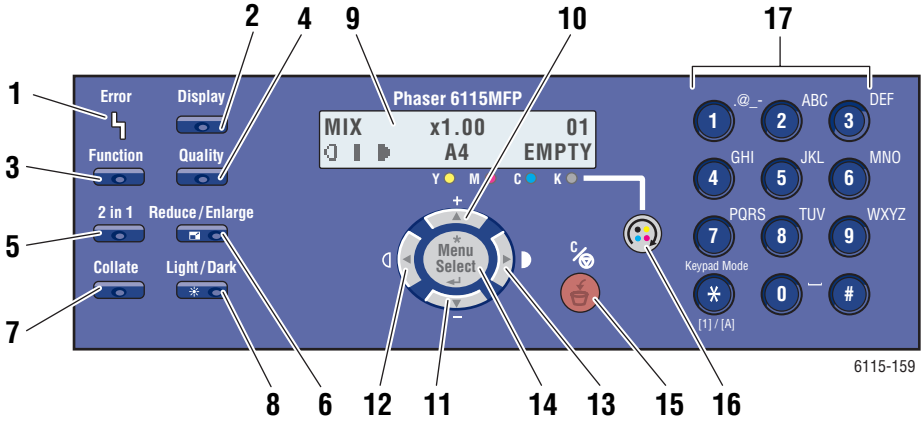

1. Dioda LED **Błąd**
   Dioda LED Błąd świeci po wystąpieniu błędu.
2. Przycisk **Ekran**
   Naciśnij przycisk **Ekran**, aby wyświetlić raporty, liczniki i informacje o stanie materiałów eksploatacyjnych.
3. **Funkcja**
   Naciśnij przycisk **Funkcja** w trybie faksowania, skanowania lub kopiowania, aby wyświetlić funkcje danego trybu.
4. **Jakość**
   Naciśnij przycisk **Jakość**, aby wybrać tryb jakości wyjściowej zadania kopiowania.
5. Przycisk **2 w 1**
   Naciśnij przycisk **2 w 1**, aby wydrukować dwie różne kopie na jednej stronie.
6. **Zmniejszenie/Powiększenie**
   Naciśnij przycisk **Zmniejszenie/Powiększenie**, aby wybrać opcję zmniejszenia lub zwiększenia rozmiaru papieru dla wydruku.
7. **Ułożone**
   Naciśnij przycisk **Ułożone**, aby ułożyć zadanie drukowania.
8. **Jasne/Ciemne**
   Naciśnij przycisk **Jasne/Ciemne**, aby wybrać jaśniejsze lub ciemniejsze drukowanie dla zadań kopiowania i faksowania.
9. **Okno ekranu**
   Zawiera komunikaty o stanie i menu.
10. Przycisk **Strzałka w górę**
    Naciśnij, aby przewijać opcje menu w górę.
11. Przycisk **Strzałka w dół**
    Naciśnij, aby przewijać opcje menu w dół.
12. Przycisk **Strzałka w lewo/Jaśniej**
    Naciśnij, aby przewijać w lewo wybrane menu. Naciśnij, aby rozjaśnić wydruk.
13. Przycisk **Strzałka w prawo/Ciemniej**
    Naciśnij, aby przewijać w prawo wybrane menu. Naciśnij, aby przyciemnić wydruk.
14. Przycisk **menu/wybierania**
    Naciśnij, aby otworzyć lub wybrać pozycję menu albo aby zaakceptować wybrane ustawienie.
15. Przycisk **Anuluj/Wyczyść**
    Naciśnij, aby anulować wybór lub powrócić do ekranu głównego.
16. Przycisk **zmiany toneru**
    Naciśnij, aby obrócić przekładnię toneru do pozycji odpowiedniej dla wymiany wkładów toneru.
17. Klawiatura alfanumeryczna
    Za jej pomocą można wprowadzać cyfry i litery dla nazw oraz numerów telefonów.

Prawa strona panelu sterowania

Z prawej strony panelu sterowania wybiera się tryb urządzenia, uruchamia lub zatrzymuje kopiowanie, skanowanie i faksowanie albo zadanie faksowania, a także przywraca się ustawienia domyślne urządzenia.

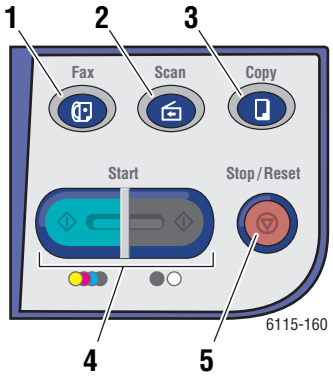

1. Przycisk **Faks** i dioda LED
   Naciśnij, aby włączyć tryb faksowania.
2. Przycisk **Skanowanie** i dioda LED
   Naciśnij, aby włączyć tryb skanowania.
3. Przycisk **Kopiowanie** i dioda LED
   Naciśnij, aby włączyć tryb kopiowania.
4. Przycisk **Start** i dioda LED
   Naciśnij, aby rozpocząć kopiowanie, faksowanie lub skanowanie w trybie **Kolor** lub **Cz-B** (czarno-biały).
5. Przycisk **Stop/Resetuj**
   Zatrzymanie dowolnej operacji. Wyjście z menu.

Wskaźniki ekranu

Działanie ekranu głównego

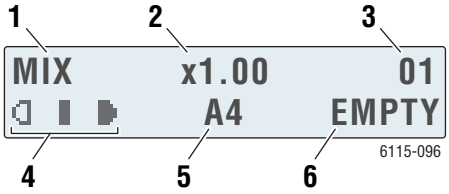

1.	**Typ dokumentu**	Wskazuje typ dokumentu: mieszany, tekst lub foto.
2.	**Współczynnik powiększenia**	Wskazuje bieżące ustawienia zmniejszenia/powiększenia.
3.	**Liczba kopii**	Wskazuje liczbę kopii.
4.	**Zaczernienie wydruku**	Wskazuje poziomy jasności lub przyciemnienia.
5.	**Taca/rozmiar nośnika**	Wyświetla aktualnie wybraną tacę i rozmiar nośnika na tacy.
6.	**Stan**	Wyświetla ostrzeżenia i komunikaty o stanie, na przykład, gdy taca jest pusta.

Ekran drukowania

Po odebraniu zadania drukowania, komunikat **Druk. PC** jest wyświetlany w sekcji stanu na ekranie głównym. Aby wyświetlić ekran drukowania, naciśnij przycisk **Ekran**, a następnie naciśnij przycisk **Strzałka w prawo** po wyświetleniu komunikatu **Druk. PC**.

```
*PC PRINT*
 PRINTING   1A4
```

1.	**Stan**	Wyświetla komunikaty wskazujące operację wykonywaną przez urządzenie.
2.	**Taca/rozmiar nośnika**	Wyświetla aktualnie wybraną tacę i rozmiar nośnika na tacy.

Menu panelu sterowania

Między menu panelu sterowania można przechodzić za pomocą przycisków **strzałek w górę**, **w dół**, **w lewo** i **w prawo** oraz przycisku **menu/wybierania**. Każde podmenu ma przypisany numer i może zostać szybko odnalezione po wybraniu, za pomocą klawiatury numerycznej, przypisanego do niego numeru.

Drukowanie strony konfiguracji

Aby wydrukować stronę konfiguracji zawierającą bieżące informacje dotyczące urządzenia, wykonaj poniższe czynności:

1. Na panelu sterowania naciśnij przycisk **Ekran**.
2. Przejdź do menu **Str konfiguracji**, a następnie naciśnij przycisk **menu/wybierania** w celu rozpoczęcia drukowania.

Drukowanie mapy menu

Mapa menu ułatwia nawigację w menu panelu sterowania. Aby wydrukować mapę menu:

1. Na panelu sterowania naciśnij przycisk **Ekran**.
2. Przejdź do menu **Mapa menu**, a następnie naciśnij przycisk **menu/wybierania** w celu rozpoczęcia drukowania.

Sprawdzanie stanu urządzenia i ustawień na panelu sterowania

Naciśnij przycisk **Ekran**, aby sprawdzić stan urządzenia i wybrane ustawienia. Każde menu zostało opisane poniżej.

Ekran zużycia toneru

1. Naciśnij raz przycisk **Ekran**, aby wyświetlić procentową ilość pozostałego toneru.

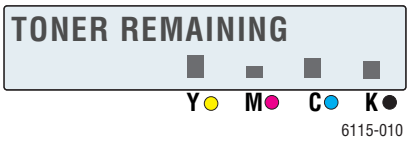

Liczba stron

1. Naciśnij przycisk **Ekran**, a następnie naciśnij przycisk **Strzałka w dół**, aby wyświetlić menu **Ilość stron**.
2. Naciśnij przycisk **menu/wybierania**, a następnie przycisk **Strzałka w górę** lub **Strzałka w dół**, aby przejść do następujących pozycji:
   - **Kop. Cz/B**: Całkowita liczba stron skopiowanych w czerni i bieli.
   - **Kop. kol.**: Całkowita liczba stron skopiowanych w kolorze.
   - **Dr. Cz/B**: Całkowita liczba stron wydrukowanych w czerni i bieli.
   - **Druk. kol.**: Całkowita liczba stron wydrukowanych w kolorze.

Wyniki faksu

Aby uzyskać informacje na temat wysyłania/odbierania raportów, zobacz rozdział Raporty faksu na stronie 9-22.

Menu Raporty druk.

Za pomocą menu Raporty druk. można wydrukować ustawienia urządzenia, listy i raporty dotyczące faksowania.

1. Naciśnij przycisk **Ekran**, a następnie naciśnij przycisk **Strzałka w górę**, aby wyświetlić menu **Raporty druk.**.
2. Naciśnij przycisk **menu/wybierania**, a następnie przycisk **Strzałka w górę** lub **Strzałka w dół**, aby przejść do następujących pozycji:

Element menu	Opis
Wysł. faksy	Drukuje wyniki transmisji faksów.
Odeb. faksy	Drukuje wyniki odbioru faksów.
Czynność faksu	Drukuje wyniki transmisji i odbioru faksów.
Lista danych pam.	Drukuje informacje dotyczące oczekujących w kolejce transmisji faksu.
Druk obrazu pam.	Drukuje informacje i zmniejszoną pierwszą stronę oczekujących w kolejce transmisji faksu.
Lista jedno-dot.	Drukuje listę odbiorców zapisanych dla wybierania jednodotykowego.
Lista szyb. wyb.	Drukuje listę odbiorców zapisanych dla szybkiego wybierania.
Lista grup. wys.	Drukuje listę grup wybierania jednodotykowego.
Mapa menu	Drukuje menu konfiguracji i jego ustawienia.
Str konfiguracji	Drukuje szacunkową ilość pozostałego toneru, ustawienia oraz informacje dotyczące urządzenia i jego stanu.
Str demo	Drukuje stronę demonstracyjną.

Struktura menu panelu sterowania

Menu najwyższego poziomu	Podmenu
Ustaw. maszyny	1 Auto res. panelu
	2 Tryb energoosz.
	3 Kontrast LCD
	4 Język
	5 Godz. wył. lampy
	6 Ust. głośnika
	7 Tryb domyś.
	8 Toner nie działa
	9 Auto kontyn.
	10 Kalibracja
Ustaw. źródła pap.	1 Pap. tacy 1
	2 Pap. tacy 2
Ustaw. kop.	1 Typ dokum.
	2 Poziom zacz. (A)
	3 Poziom zacz. (M)
	4 Ułóż
	5 Jakość
	6 Pier. papieru
Ust. wyb. faksu	1. Jedno-dot.
	2 Szyb. wyb.
	3 Grup. wyb.

Menu najwyższego poziomu	Podmenu
Ust. wys. faksu	**1 Zacz. skan.**
	2 Rozdziel.
	3 Nagł.
Ust. odb. faksu	**1 Odb. z pam.**
	2 Dzwonki
	3 Skal. dla dop.
	4 Druk. odb.
	5 Tryb odb.
	6 Stopka
	7 ródł. pap.
Łącz. fak. ustaw.	**1 Typ linii tel**
	2 Głoś. monitora l.?
	3 PSTN/PBX
Rap. faksu	**1 Raport czynności**
	2 Rap. wysł.
	3 Raport odb.
Ust. uż.	**1 Ustaw. kraju**
	2 Data i godz.
	3 Format daty
	4 Jednostka dom.
	5 Nr faksu użyt.
	6 Nazwa uż.

Menu najwyższego poziomu	Podmenu
Ust. sieci	**1 DHCP/BootP**
	2 AutoIP
	3 Adres TCP/IP
	4 Maska sieci
	5 Brama
	6 Konfig. DNS
	7 Konfig. DDNS
Ust. e-mail	**1 Nazwa nadaw.**
	2 Adres e-mail
	3 Serwer SMTP
	4 Nr portu SMTP
	5 Timeout SMTP
	6 Wpr. tekstu
	7 Temat domyślny
Ust. skanera	**1 Rozdziel.**
	2 Format obr.
	3 Kompresja danych

Więcej informacji

Informacje dotyczące urządzenia i jego możliwości można uzyskać z poniższych źródeł.

Zasoby

Informacje	ródło
Podręcznik konfiguracji funkcji*	Dostarczony z urządzeniem
Skrócona instrukcja obsługi*	Dostarczona z urządzeniem
Przewodnik użytkownika (PDF)*	*Software and Documentation CD-ROM* (Płyta CD-ROM z oprogramowaniem i dokumentacją)
Quick Start Tutorials (Poradniki szybkiej instalacji) (tylko angielski)	www.xerox.com/office/6115support
Samouczki wideo	www.xerox.com/office/6115support
Recommended Media List (Lista zalecanych nośników)	Recommended Media List (Lista zalecanych nośników) (Stany Zjednoczone) Recommended Media List (Lista zalecanych nośników) (Europa)
Online Support Assistant (Asystent pomocy online)	www.xerox.com/office/6115support
Pomoc techniczna	www.xerox.com/office/6115support

* Dostępne także w witrynie pomocy technicznej.

Zarządzanie urządzeniem

3

Ten rozdział obejmuje:

- Omówienie zarządzania urządzeniem na stronie 3-2
- Usługi CentreWare Internet Services na stronie 3-3
- Oprogramowanie MFP ControlCentre (tylko system Windows z połączeniem USB) na stronie 3-4
- Konfigurowanie urządzenia na stronie 3-5

Omówienie zarządzania urządzeniem

Urządzenie Phaser 6115MFP zapewnia trzy różne sposoby zarządzania jego ustawieniami i konfiguracjami.

- Panel sterowania
- Usługa CentreWare Internet Service (CentreWare IS) (tylko sieć)
- Oprogramowanie MFP ControlCentre (MCC) (tylko port USB i system Windows)

W poniższych sekcjach opisano konfigurację i ustawienia urządzenia wykonywane za pomocą tych opcji zarządzania urządzeniem. Zalecane jest używanie usługi CentreWare IS lub oprogramowania MCC, jeśli tylko jest to możliwe.

Usługi CentreWare Internet Services

Aby uzyskać informacje na temat początkowej konfiguracji usług CentreWare IS, zapoznaj się z *Podręcznikiem konfiguracji funkcji*, który jest dostarczany z urządzeniem.

Ta sekcja zawiera informacje na temat usługi CentreWare Internet Services, dostępnej w sieci Web opartej na protokole HTTP (HyperText Transfer Protocol), która jest instalowana wraz ze sterownikiem urządzenia i dostępna przez przeglądarkę internetową.

Strony te zapewniają stały dostęp do informacji o stanie urządzenia oraz jego opcji konfiguracji. Każda osoba w sieci użytkownika może uzyskać dostęp do urządzenia za pomocą przeglądarki internetowej. W trybie administracji można zmienić konfigurację drukarki, ustawienia katalogów faksu, a także zarządzać ustawieniami urządzenia bezpośrednio z komputera.

Notatka: Użytkownicy, którzy nie uzyskali haseł od administratora, nadal mogą wyświetlać ustawienia konfiguracji i opcje w trybie użytkownika. Nie będą mogli zapisać ani zastosować żadnych zmian w bieżącej konfiguracji.

Tworzenie hasła administratora

1. Uruchom przeglądarkę internetową.
2. Wprowadź adres IP urządzenia w polu **Adres** przeglądarki (http://xxx.xxx.xxx.xxx).
3. Domyślnie pole hasła administratora jest puste.
4. Kliknij przycisk **Login** (Zaloguj).
5. W lewym okienku nawigacyjnym kliknij znak plus (+) obok pozycji **Administration** (Administracja).
6. Na liście **Administration** (Administracja) kliknij pozycję **Security** (Bezpieczeństwo).
7. Wprowadź bieżące hasło lub pozostaw pole puste, jeśli hasło nie zostało jeszcze skonfigurowane.
8. W polu **New Password** (Nowe hasło) wprowadź nowe hasło i wpisz je ponownie w polu **Retype New Password** (Wpisz ponownie nowe hasło).
9. Kliknij przycisk **Save Changes** (Zapisz zmiany), a nowe hasło zostanie skonfigurowane i każdy użytkownik znający hasło administratora będzie mógł się zalogować w celu wprowadzenia zmian w konfiguracji urządzenia i jego ustawieniach.

Patrz również:

Konfigurowanie urządzenia na stronie 3-5
Kopiowanie na stronie 7-1
Skanowanie na stronie 8-1
Faksowanie na stronie 9-1

Oprogramowanie MFP ControlCentre (tylko system Windows z połączeniem USB)

Oprogramowanie MFP ControlCentre (MCC) posiada łatwy w użytkowaniu graficzny interfejs użytkownika (GUI), który upraszcza konfigurację urządzenia oraz zarządzanie listami katalogów faksu za pomocą komputera z portem USB.

Oprogramowanie MCC przechowuje konfigurację i ustawienia w pliku .dat, który jest przekazywany z komputera do urządzenia Phaser 6115MFP. Możliwe jest także zapisanie pliku .dat w katalogu na komputerze.

Używanie oprogramowania MFP ControlCentre

1. Na komputerze wybierz kolejno menu **Start > Wszystkie programy > Xerox Office Printing > Phaser 6115MFP > MCC**.
2. W oknie dialogowym oprogramowania MCC kliknij przycisk **Connect to Machine** (Połącz do maszyny).
3. Kliknij przycisk **Download** (Załaduj). Spowoduje to pobranie bieżącego pliku .dat przez urządzenie.
4. Kliknij przycisk **Menu**.
5. Można teraz skonfigurować ustawienia urządzenia.

   Oraz/lub

6. Kliknij ikonę **Plus (+)** w lewym okienku okna dialogowego i skonfiguruj szybkie wybieranie faksu, wybieranie jednodotykowe, grupy numerów oraz adresy e-mail.
7. Po zakończeniu kliknij przycisk **Upload** (Pobierz), aby zapisać te ustawienia w urządzeniu.
8. Po wyświetleniu monitu można zapisać nowy plik .dat na komputerze.

Patrz również:

Konfigurowanie urządzenia na stronie 3-5
Kopiowanie na stronie 7-1
Skanowanie na stronie 8-1
Faksowanie na stronie 9-1

Konfigurowanie urządzenia

Ta sekcja obejmuje:

- Ustawienia użytkownika na stronie 3-5
- Ustawianie automatycznego resetowania panelu na stronie 3-6
- Zmienianie trybu oszczędzania energii na stronie 3-7
- Ustawianie kontrastu ekranu LCD na stronie 3-7
- Ustawianie języka panelu sterowania na stronie 3-8
- Ustawianie czasu wyłączenia lampy skanera na stronie 3-9
- Ustawienie głośności głośnika na stronie 3-9
- Ustawianie domyślnego trybu panelu sterowania na stronie 3-10
- Ustawianie czynności do wykonania, gdy skończy się toner na stronie 3-11
- Ustawianie działania dla niedopasowanych nośników na stronie 3-12
- Kalibrowanie urządzenia na stronie 3-13

W tej sekcji opisano ogólną konfigurację i ustawienia urządzenia. Aby uzyskać informacje na temat konfiguracji funkcji kopiowania, skanowania i faksowania, zapoznaj się z odpowiednimi sekcjami tego podręcznika.

Notatka: Aby zapoznać się z pełnym schematem menu panelu sterowania, wydrukuj mapę menu za pomocą panelu sterowania lub zobacz rozdział Menu panelu sterowania na stronie 2-12.

Ustawienia użytkownika

Używanie panelu sterowania

1. Na ekranie głównym naciśnij przycisk **Menu/Wybierania**.
2. Za pomocą przycisku **Strzałka w górę** lub **Strzałka w dół** przejdź do menu **Ust. uż.**, a następnie naciśnij przycisk **Menu/Wybierania**.
3. Za pomocą menu **Ust. uż.** wprowadź poniższe informacje.
   - **1 Ustaw. kraju**: Wybierz kraj.
   - **2 Data i godz.**: Ustaw bieżącą datę i godzinę.
   - **3 Format daty**: Ustaw kolejność wyświetlania miesiąca, dnia i roku.
   - **4 Jednostka dom.**: Ustaw cale lub jednostki metryczne w zależności od jednostek używanych w regionie.
   - **5 Nr faksu użyt.**: Wprowadź numer faksu tego urządzenia.
   - **6 Nazwa uż.**: Wprowadź nazwę użytkownika tego urządzenia.
4. Naciśnij przycisk **Menu/Wybierania** po wprowadzeniu każdego wpisu.
5. Naciśnij przycisk **Anuluj/Wyczyść**, aby zakończyć.

Ustawianie automatycznego resetowania panelu

Funkcja automatycznego resetowania panelu przywraca ustawienia domyślne panelu sterowania, gdy urządzenie nie będzie używane przez określony czas.

Używanie panelu sterowania

1. Na ekranie głównym naciśnij przycisk **Menu/Wybierania**, aby otworzyć menu **Ustaw. maszyny**.
2. Przejdź do menu **Auto res. panelu** lub naciśnij przycisk **1** na klawiaturze alfanumerycznej, a następnie naciśnij przycisk **Menu/Wybierania**.
3. Za pomocą przycisku **Strzałka w prawo** lub **Strzałka w lewo** wybierz opcję **Wł.** lub **Wył.**, a następnie naciśnij przycisk **Menu/Wybierania**.

   Wył.: Automatyczne resetowanie panelu sterowania nie jest wykonywane.

   Wł.: Po upływie czasu określonego przez użytkownika zostaną przywrócone wartości domyślne panelu sterowania.
4. W przypadku wybrania opcji **Wł.** wybierz czas w minutach: **0,5; 1; 2; 3; 4; 5**, po upływie którego panel sterowania zostanie zresetowany w przypadku nieużywania urządzenia, a następnie naciśnij przycisk **Menu/Wybierania**, aby zapisać ustawienia.

Używanie usługi CentreWare IS

1. Uruchom przeglądarkę internetową.
2. Wprowadź adres IP urządzenia w polu **Adres** przeglądarki (http://xxx.xxx.xxx.xxx).
3. Kliknij przycisk **Login** (Zaloguj) i zaloguj się jako administrator.
4. W obszarze **Administration** (Administracja) kliknij przycisk **Reset** (Resetuj).
5. Wybierz opcję **Reset All Factory Settings** (Przywróć wszystkie ustawienia fabryczne), a następnie kliknij przycisk **Save Changes** (Zapisz zmiany).

Używanie oprogramowania MFP ControlCentre

1. Otwórz oprogramowanie MCC, podłącz urządzenie i pobierz do niego bieżący plik .dat.
2. Kliknij przycisk **Menu**.
3. Wybierz kartę **Machine Setup** (Ustawienie maszyny).
4. Z listy rozwijanej **Auto Panel Reset** (Automatyczne resetowanie panelu) wybierz żądany okres, a następnie kliknij przycisk **OK**.
5. Kliknij przycisk **Upload** (Pobierz), aby zapisać nowe ustawienia w urządzeniu.

Zmienianie trybu oszczędzania energii

Używanie oprogramowania MFP ControlCentre

1. Otwórz oprogramowanie MCC, podłącz urządzenie i pobierz do niego bieżący plik .dat.
2. Kliknij przycisk **Menu**.
3. Wybierz kartę **Machine Setup** (Ustawienie maszyny).
4. Z listy rozwijanej **Energy Save** (Tryb energooszczędny) wybierz żądany okres, a następnie kliknij przycisk **OK**.
5. Kliknij przycisk **Upload** (Pobierz), aby zapisać nowe ustawienia w urządzeniu.

Ustawianie kontrastu ekranu LCD

Używanie panelu sterowania

1. Na ekranie głównym naciśnij przycisk **Menu/Wybierania**, aby otworzyć menu **Ustaw. maszyny**.
2. Przejdź do menu **Kontrast LCD** lub naciśnij przycisk **4** na klawiaturze alfanumerycznej, a następnie naciśnij przycisk **Menu/Wybierania**.
3. Wybierz poziom kontrastu ekranu panelu sterowania, używając przycisku **Strzałka w prawo** lub **Strzałka w lewo**.

   Jaśniej **-1, 0, 1** Ciemniej.
4. Naciśnij przycisk **Menu/Wybierania**, aby zapisać ustawienia.

Używanie oprogramowania MFP ControlCentre

1. Otwórz oprogramowanie MCC, podłącz urządzenie i pobierz do niego bieżący plik .dat.
2. Kliknij przycisk **Menu**.
3. Wybierz kartę **Machine Setup** (Ustawienie maszyny).
4. Za pomocą suwaka **LCD Contrast** (Kontrast LCD) dostosuj kontrast ekranu LCD, a następnie kliknij przycisk **OK**.
5. Kliknij przycisk **Upload** (Pobierz), aby zapisać nowe ustawienia w urządzeniu.

Ustawianie języka panelu sterowania

Używanie panelu sterowania

1. Na ekranie głównym naciśnij przycisk **Menu/Wybierania**, aby otworzyć menu **Ustaw. maszyny**.
2. Przejdź do menu **Język** lub naciśnij przycisk **5** na klawiaturze alfanumerycznej, a następnie naciśnij przycisk **Menu/Wybierania**.
3. Wybierz odpowiedni język panelu sterowania urządzenia za pomocą przycisku **Strzałka w górę** lub **Strzałka w dół**.
4. Naciśnij przycisk **Menu/Wybierania**, aby zapisać ustawienia.

Używanie usługi CentreWare IS

1. Uruchom przeglądarkę internetową.
2. Wprowadź adres IP urządzenia w polu **Adres** przeglądarki (http://xxx.xxx.xxx.xxx).
3. Kliknij przycisk **Login** (Zaloguj) i zaloguj się jako administrator.
4. W obszarze **Administration** (Administracja) kliknij pozycję **Language** (Język).
5. Z listy rozwijanej wybierz żądany język, a następnie kliknij przycisk **Save Changes** (Zapisz zmiany).

Używanie oprogramowania MFP ControlCentre

1. Otwórz oprogramowanie MCC, podłącz urządzenie i pobierz do niego bieżący plik .dat.
2. Kliknij przycisk **Menu**.
3. Wybierz kartę **Machine Setup** (Ustawienie maszyny).
4. Z listy rozwijanej **Language** (Język) wybierz żądany język, a następnie kliknij przycisk **OK**.
5. Kliknij przycisk **Upload** (Pobierz), aby zapisać nowe ustawienia w urządzeniu.

Ustawianie czasu wyłączenia lampy skanera

Wybierz okres bezczynności urządzenia, po upływie którego zostanie wyłączona lampa zespołu skanera.

1. Na ekranie głównym naciśnij przycisk **Menu/Wybierania**, aby otworzyć menu **Ustaw. maszyny**.
2. Przejdź do menu **Godz. wył. lampy** lub naciśnij przycisk **6** na klawiaturze alfanumerycznej, a następnie naciśnij przycisk **Menu/Wybierania**.
3. Za pomocą przycisku **Strzałka w lewo** lub **Strzałka w prawo** wybierz jedną z poniższych opcji.
   - **GODZ.**: Lampa wyłączy się po upływie 4 godzin bezczynności.
   - **E-Star**: Lampa wyłączy się przy przełączeniu urządzenia w tryb oszczędzania energii.
4. Naciśnij przycisk **Menu/Wybierania**, aby zapisać ustawienia.

Używanie oprogramowania MFP ControlCentre

1. Otwórz oprogramowanie MCC, podłącz urządzenie i pobierz do niego bieżący plik .dat.
2. Kliknij przycisk **Menu**.
3. Wybierz kartę **Machine Setup** (Ustawienie maszyny).
4. W obszarze **Lamp Off Time** (Czas wyłączenia lampy) wybierz opcję 4 godzin lub Energy Saver (Tryb energooszczędny), a następnie kliknij przycisk **OK**.
5. Kliknij przycisk **Upload** (Pobierz), aby zapisać nowe ustawienia w urządzeniu.

Notatka: Opcji nie można ustawić za pomocą usługi CentreWare IS.

Ustawienie głośności głośnika

Używanie panelu sterowania

1. Na ekranie głównym naciśnij przycisk **Menu/Wybierania**, aby otworzyć menu **Ustaw. maszyny**.
2. Przejdź do menu **Ust. głośnika** lub naciśnij przycisk **7** na klawiaturze alfanumerycznej, a następnie naciśnij przycisk **Menu/Wybierania**.
3. Za pomocą przycisku **Strzałka w górę** lub **Strzałka w dół** wybierz jedną z poniższych opcji.

   Ustaw głośność sygnałów dźwiękowych faksu i panelu sterowania na **Wys.**, **Nis.** lub **Wył.**
4. Naciśnij przycisk **Menu/Wybierania**, aby zapisać ustawienia.

Używanie oprogramowania MFP ControlCentre

1. Otwórz oprogramowanie MCC, podłącz urządzenie i pobierz do niego bieżący plik .dat.
2. Kliknij przycisk **Menu**.
3. Wybierz kartę **Machine Setup** (Ustawienie maszyny).
4. W obszarze **Speaker Volume** (Głośność) wybierz opcję **High** (Głośno), **Low** (Cicho) lub **Off** (Wył.), a następnie kliknij przycisk **OK**.
5. Kliknij przycisk **Upload** (Pobierz), aby zapisać nowe ustawienia w urządzeniu.

Notatka: Opcji nie można ustawić za pomocą usługi CentreWare IS.

Ustawianie domyślnego trybu panelu sterowania

Ustawienie domyślnego trybu uruchomienia powoduje uruchamianie urządzenia w trybie **Faks** lub **Kopia** przy jego starcie lub po przywróceniu ustawień domyślnych panelu sterowania.

Używanie panelu sterowania

1. Na ekranie głównym naciśnij przycisk **Menu/Wybierania**, aby otworzyć menu **Ustaw. maszyny**.
2. Przejdź do menu **Tryb domyś.** lub naciśnij przycisk **8** na klawiaturze alfanumerycznej, a następnie naciśnij przycisk **menu/wybierania**.
3. Za pomocą przycisku **Strzałka w prawo** lub **Strzałka w lewo** wybierz jedną z poniższych opcji.
   - **Faks**: Uruchamianie w trybie faksu.
   - **Kopia**: Uruchamianie w trybie kopiowania.
4. Naciśnij przycisk **Menu/Wybierania**, aby zapisać ustawienia.

Używanie oprogramowania MFP ControlCentre

1. Otwórz oprogramowanie MCC, podłącz urządzenie i pobierz do niego bieżący plik .dat.
2. Kliknij przycisk **Menu**.
3. Wybierz kartę **Machine Setup** (Ustawienie maszyny).
4. W obszarze **Default Mode** (Tryb domyślny) wybierz opcję **Fax** (Faks) lub **Copy** (Kopiowanie), a następnie kliknij przycisk **OK**.
5. Kliknij przycisk **Upload** (Pobierz), aby zapisać nowe ustawienia w urządzeniu.

Notatka: Opcji nie można ustawić za pomocą usługi CentreWare IS.

Ustawianie czynności do wykonania, gdy skończy się toner

Ustawienie czynności do wykonania, gdy kończy się toner, określa, czy drukowanie lub faksowanie ma być kontynuowane w przypadku kończenia się wkładu toneru.

Używanie panelu sterowania

1. Na ekranie głównym naciśnij przycisk **Menu/Wybierania**, aby otworzyć menu **Ustaw. maszyny**.
2. Przejdź do menu **Toner nie działa** lub naciśnij przycisk **8** na klawiaturze alfanumerycznej, a następnie naciśnij przycisk **menu/wybierania**.
3. Za pomocą przycisku **Strzałka w górę** lub **Strzałka w dół** wybierz jedną z poniższych opcji.

   Stop: Drukowanie, kopiowanie oraz faksowanie zostaną zatrzymane w przypadku skończenia się toneru.

   Stop (Faks): Tylko faksowanie jest zatrzymywane w przypadku skończenia się toneru.

   Kont: Drukowanie, kopiowanie oraz faksowanie są kontynuowane w przypadku skończenia się toneru.
4. Naciśnij przycisk **Menu/Wybierania**, aby zapisać ustawienia.

Używanie oprogramowania MFP ControlCentre

1. Otwórz oprogramowanie MCC, podłącz urządzenie i pobierz do niego bieżący plik .dat.
2. Kliknij przycisk **Menu**.
3. Wybierz kartę **Machine Setup** (Ustawienie maszyny).
4. W obszarze **Toner Out** (Toner nie funkcjonuje) wybierz opcję **Stop**, **Stop for Fax** (Zatrzymanie faksu) lub **Continue** (Kontynuuj), a następnie kliknij przycisk **OK**.
5. Kliknij przycisk **Upload** (Pobierz), aby zapisać nowe ustawienia w urządzeniu.

Notatka: Opcji nie można ustawić za pomocą usługi CentreWare IS.

Ustawianie działania dla niedopasowanych nośników

Po wybraniu w sterowniku drukarki typu nośnika oraz ustawieniu nieodpowiedniego źródła papieru za pomocą panelu sterowania urządzenia można określić, czy urządzenie ma kontynuować zadanie drukowania.

Używanie panelu sterowania

1. Na ekranie głównym naciśnij przycisk **Menu/Wybierania**, aby otworzyć menu **Ustaw. maszyny**.
2. Przejdź do menu **Auto kontyn.** lub wybierz numer **10** na klawiaturze alfanumerycznej, a następnie naciśnij przycisk **menu/wybierania**.
3. Za pomocą przycisku **Strzałka w prawo** lub **Strzałka w lewo** wybierz jedną z poniższych opcji.
   - **Wł.**: Urządzenie kontynuuje drukowanie w przypadku wystąpienia błędu rozmiaru nośnika.
   - **Wył.**: Urządzenie zatrzymuje drukowanie w przypadku wystąpienia błędu rozmiaru nośnika.
4. Naciśnij przycisk **Menu/Wybierania**, aby zapisać ustawienia.

Używanie oprogramowania MFP ControlCentre

1. Otwórz oprogramowanie MCC, podłącz urządzenie i pobierz do niego bieżący plik .dat.
2. Kliknij przycisk **Menu**.
3. Wybierz kartę **Machine Setup** (Ustawienie maszyny).
4. Zaznacz opcję **Auto Continue** (Automatycznie kontynuowanie), a następnie kliknij przycisk **OK**.
5. Kliknij przycisk **Upload** (Pobierz), aby zapisać nowe ustawienia w urządzeniu.

Notatka: Opcji nie można ustawić za pomocą usługi CentreWare IS.

Kalibrowanie urządzenia

Używanie panelu sterowania

1. Na ekranie głównym naciśnij przycisk **Menu/Wybierania**, aby otworzyć menu **Ustaw. maszyny**.
2. Przejdź do menu **Kalibracja** lub wybierz numer **11** na klawiaturze alfanumerycznej, a następnie naciśnij przycisk **Menu/Wybierania**.
3. Za pomocą przycisku **Strzałka w prawo** lub **Strzałka w lewo** wybierz jedną z poniższych opcji.
   - **Wł.**: Obraz jest stabilizowany.
   - **Wył.**: Obraz nie jest stabilizowany.
4. Naciśnij przycisk **Menu/Wybierania**, aby zapisać ustawienia.

Używanie oprogramowania MFP ControlCentre

1. Otwórz oprogramowanie MCC, podłącz urządzenie i pobierz do niego bieżący plik .dat.
2. Kliknij przycisk **Menu**.
3. Wybierz kartę **Machine Setup** (Ustawienie maszyny).
4. Zaznacz opcję **Calibration** (Kalibracja), a następnie kliknij przycisk **OK**.
5. Kliknij przycisk **Upload** (Pobierz), aby zapisać nowe ustawienia w urządzeniu.

Notatka: Opcji nie można ustawić za pomocą usługi CentreWare IS.

Menu ustawień źródła papieru (Ustaw. źródła pap.)

Ustawienie źródła papieru za pomocą panelu sterowania informuje urządzenie o typie papieru załadowanego do tac. Ustawienia nośnika w sterowniku drukarki zastępują ustawienia panelu sterowania.

Ustawianie źródła papieru na tacę 1/tacę 2

1. Na ekranie głównym przejdź do menu **Ródł. pap.**, używając przycisku **Strzałka w górę** lub **Strzałka w dół,** a następnie naciśnij przycisk **Menu/Wybierania**.
2. Wybierz opcję **Pap. tacy 1 lub Pap. tacy 2**, a następnie naciśnij przycisk **Menu/Wybierania**.
3. Wybierz typ papieru załadowanego aktualnie do tacy, używając przycisku **Strzałka w górę** lub **Strzałka w dół**.
4. Naciśnij przycisk **Menu/Wybierania**, aby zapisać ustawienia.

Używanie oprogramowania MFP ControlCentre

1. Otwórz oprogramowanie MCC, podłącz urządzenie i pobierz do niego bieżący plik .dat.
2. Kliknij przycisk **Menu**.
3. Wybierz kartę **Paper Source** (ródło papieru).
4. Wybierz ustawienia dla opcji **Type** (Typ) oraz **Size** (Rozmiar) odpowiednie dla papieru w tacy, a następnie kliknij przycisk **OK**.
5. Kliknij przycisk **Upload** (Pobierz), aby zapisać nowe ustawienia w urządzeniu.

Notatka: Opcji nie można ustawić za pomocą usługi CentreWare IS.

Patrz również:

Kopiowanie na stronie 7-1
Faksowanie na stronie 9-1
Skanowanie na stronie 8-1

Podstawowe informacje o sieci 4

W tym rozdziale opisano:

- Protokoły sieciowe na stronie 4-2
- Przegląd połączeń sieciowych na stronie 4-4
- Automatyczne ustawianie adresu IP systemu na stronie 4-7
- Ręczne ustawianie adresu IP systemu na stronie 4-8

Ten rozdział zawiera ogólny opis pracy w sieci i protokołów sieciowych obsługiwanych przez produkt.

Patrz również:

Podręcznik konfiguracji funkcji www.xerox.com/office/6115support

Protokoły sieciowe

Urządzenie Phaser 6115MFP obsługuje następujące protokoły sieciowe:

- BOOTP/DHCP
- HTTP
- IPP
- LPD/LPR
- SLP
- SNMP
- Port 9100
- SMTP

BOOTP

BOOTP (Bootstrap Protocol) jest internetowym protokołem, który umożliwia bezdyskowej stacji roboczej wykrycie (1) jej własnego adresu IP, (2) adresu IP serwera BOOTP w sieci oraz (3) pliku, który załadować do pamięci, aby uruchomić stację roboczą. Pozwala to stacji uruchomić się bez konieczności użycia dysku twardego lub napędu dyskietek.

DHCP

DHCP (Dynamic Host Configuration Protocol) to protokół przypisujący dynamiczne adresy IP urządzeniom w sieci. Dzięki dynamicznemu adresowaniu urządzenie może otrzymywać inny adres IP przy każdym podłączeniu do sieci. W niektórych produktach adres IP urządzenia może się nawet zmienić w trakcie, gdy urządzenie jest podłączone. Protokół DHCP obsługuje także mieszanie statycznych i dynamicznych adresów IP. Adresowanie dynamiczne upraszcza administrację siecią, ponieważ to oprogramowanie zarządza adresami IP, uwalniając od tego zadania administratora. Oznacza to, że można dodać nowy komputer do sieci bez problemu związanego z ręcznym przypisywaniem mu unikatowego adresu IP.

HTTP

HTTP (HyperText Transfer Protocol) jest podstawowym protokołem wykorzystywanym w sieci WWW (World Wide Web). Określa sposób formatowania i przesyłania wiadomości oraz działania podejmowane przez serwery sieci Web i przeglądarki w odpowiedzi na rozmaite polecenia. Na przykład, po wprowadzeniu adresu URL w przeglądarce do serwera sieci Web zostaje wysłane polecenie HTTP z żądaniem pobrania i przesłania odpowiedniej strony sieci Web.

IPP

IPP (Internet Printing Protocol) jest protokołem opisującym najczęściej wykorzystywane przez użytkowników końcowych sposoby drukowania przez Internet. Umożliwia użytkownikom poznanie możliwości drukarki, zgłoszenie zadania drukowania do drukarki, określenie stanu drukarki lub zadania drukowania i anulowanie wcześniej zgłoszonego zadania drukowania.

LPD/LPR

LPD/LPR (Line Printer Daemon/Line Printer Request) jest niezależnym od platformy protokołem drukowania funkcjonującym w ramach protokołu TCP/IP. Pierwotnie wprowadzony dla odmiany BSD systemu UNIX.

SLP

Użytkownicy korzystający z tradycyjnej metody postępowania w celu zlokalizowania usług w sieci musieli dostarczać nazwę hosta lub adres sieciowy maszyny dostarczającej wybraną usługę. Było to przyczyną częstych problemów administracyjnych.

Protokół SLP (Service Location Protocol) upraszcza proces wykrywania i używania zasobów sieciowych, takich jak drukarki, przez automatyzację wielu usług sieciowych. Jest konstrukcją szkieletową umożliwiającą aplikacjom sieciowym wykrywanie obecności, lokalizacji i konfiguracji zasobów sieci.

Dzięki SLP użytkownicy nie muszą już znać nazw hostów sieciowych. Wystarczy, aby znali opis usługi, którą są zainteresowani. Na podstawie takiego opisu protokół SLP może zwrócić adres URL danej usługi.

SNMP

SNMP (Simple Network Management Protocol) to zestaw protokołów przeznaczonych do zarządzania skomplikowanymi sieciami. Protokół SNMP jest przeznaczony do wysyłania wiadomości do różnych części sieci. Urządzenia zgodne z tym protokołem, tak zwane agenty, przechowują dane na swój temat w bazach MIB (Management Information Base) i zwracają te informacje podmiotom przedstawiającym żądania SNMP.

Port 9100

Podczas drukowania przez sieć do wysyłania nieobrobionych danych można wykorzystać port o numerze 9100 protokołu TCP/IP.

SMTP

SMTP (Simple Mail Transfer Protocol) jest protokołem służącym do wysyłania wiadomości e-mail.

Powstał on pierwotnie w celu obsługi przesyłania wiadomości e-mail między serwerami, jednakże obecnie oprogramowanie klienckie poczty e-mail wykorzystuje go do wysyłania wiadomości e-mail do serwerów za pomocą protokołu POP.

Przegląd połączeń sieciowych

W zależności od danej konfiguracji do podłączenia do sieci Ethernet jest wymagany opisany poniżej sprzęt i okablowanie.

- W przypadku podłączania do jednego komputera wymagany jest kabel krosowy Ethernet RJ-45.
- W przypadku podłączania do jednego lub większej liczby komputerów za pomocą koncentratora sieciowego wymagany jest koncentrator sieciowy i dwa kable typu skrętka dwużyłowa (kategorii 5/RJ-45).
- W przypadku podłączania do jednego lub większej liczby komputerów za pomocą routera DSL wymagany jest router DSL i dwa lub więcej kabli typu skrętka dwużyłowa (kategorii 5/RJ-45) – jeden kabel na jedno urządzenie.
- W przypadku podłączania do jednego lub większej liczby komputerów za pomocą koncentratora sieciowego podłącz komputer do koncentratora sieciowego jednym kablem, następnie podłącz produkt do koncentratora sieciowego drugim kablem. Wykonaj połączenie do jakiegokolwiek portu na koncentratorze poza portem nadrzędnym.

W sieci Ethernet najczęściej wykorzystuje się protokół TCP/IP i EtherTalk. Aby drukować za pomocą protokołu TCP/IP, każdy komputer i produkt wymaga unikatowego adresu IP.

Przegląd adresów TCP/IP i IP

Jeśli komputer jest podłączony do dużej sieci, skontaktuj się z jej administratorem w celu uzyskania informacji o prawidłowych adresach TCP/IP i dodatkowej konfiguracji.

W przypadku tworzenia własnej małej sieci lokalnej lub podłączania produktu bezpośrednio do komputera z wykorzystaniem sieci Ethernet, postępuj zgodnie z procedurą automatycznego konfigurowania adresu IP produktu.

Komputery PC i inne produkty do komunikacji w sieci Ethernet wykorzystują głównie protokół TCP/IP, który wymaga, aby każdy produkt i komputer miał unikatowy adres IP. Ważne jest, aby adresy były podobne, ale nie identyczne: muszą się różnić tylko ostatnimi cyframi. Na przykład, produkt może mieć adres 192.168.1.2, podczas gdy komputer ma adres 192.168.1.3. Inne urządzenie może mieć adres 192.168.1.4.

Uogólniając, komputery Macintosh używają do komunikacji z drukarką sieciową protokołu TCP/IP lub EtherTalk. W przypadku komputerów działających pod kontrolą systemu Mac OS X preferowany jest protokół TCP/IP. W protokole EtherTalk, dla kontrastu, nie jest wymagane nadanie produktowi lub komputerom adresów IP.

W wielu sieciach występuje serwer DHCP. Automatycznie nadaje on adres IP każdemu komputerowi PC i produktowi w sieci skonfigurowanemu do korzystania z protokołu DHCP. Serwer DHCP jest wbudowany w większości routerów kablowych i DSL. Jeśli wykorzystywany jest router kablowy lub DSL, należy zajrzeć do jego dokumentacji w celu uzyskania informacji o adresach IP.

Patrz również:

Online Support Assistant (Asystent pomocy online) pod adresem www.xerox.com/office/6115support

Instalacja z wykorzystaniem połączenia sieciowego

1. Włącz produkt i komputer.
2. Podłącz produkt do sieci za pomocą zalecanego sprzętu i kabli.
3. Skonfiguruj adres sieciowy produktu, który służy do identyfikowania produktu w sieci.
   - Produkty działające pod kontrolą systemu Windows: Jeśli produkt jest podłączony do ustanowionej sieci TCP/IP, uruchom instalatora, którego zawiera *Software and Documentation CD-ROM* (Płyta CD-ROM z oprogramowaniem i dokumentacją), aby automatycznie skonfigurować adres IP produktu. Adres IP drukarki można także ustawić ręcznie z poziomu panelu drukarki. Po ustawieniu adresu IP wykonuj kolejne czynności procedury, aby zainstalować oprogramowanie sterownika.
   - Produkty połączone z komputerem Macintosh: Ręcznie ustaw adres sieciowy produktu (w przypadku protokołu TCP/IP) na panelu sterowania. Na komputerze zainstaluj oprogramowanie sterownika, które zawiera *Software and Documentation CD-ROM* (Płyta CD-ROM z oprogramowaniem i dokumentacją).

Jeśli *Software and Documentation CD-ROM* (Płyta CD-ROM z oprogramowaniem i dokumentacją) jest niedostępna, najnowsze sterowniki można pobrać z witryny www.xerox.com/drivers.

Patrz również:

Podręcznik konfiguracji funkcji www.xerox.com/office/6115support

Metody ustawiania adresu IP produktu

W tej części opisano:

- Automatyczne ustawianie adresu IP systemu na stronie 4-7
- Ręczne ustawianie adresu IP systemu na stronie 4-8

Ustaw adres IP produktu, korzystając z dowolnej z niżej opisanych metod. Protokół DHCP jest domyślnie włączony we wszystkich drukarkach Phaser.

- MFP ControlCentre
- CentreWare IS
- Dynamiczny (automatyczny IP)

Informacje wymagane do ręcznego ustawienia adresu IP

Informacja	Uwagi
Adres IP produktu	Format to *xxx.xxx.xxx.xxx*, gdzie *xxx* reprezentuje liczbę dziesiętną z zakresu 0-255.
Maska sieci	Jeśli nie masz pewności, pozostaw to pole puste – odpowiednią maskę wybierze produkt.
Domyślny adres routera/bramy	Adres routera jest wymagany do komunikacji z urządzeniem hosta z dowolnego miejsca poza lokalnym segmentem sieci.

Automatyczne ustawianie adresu IP systemu

Jeśli produkt jest podłączony do małej sieci TCP/IP bez serwera DHCP, użyj instalatora, którego zawiera *Software and Documentation CD-ROM* (Płyta CD-ROM z oprogramowaniem i dokumentacją), w celu wykrycia lub przypisania adresu IP do produktu.

Notatka: Aby automatyczny instalator działał prawidłowo, produkt musi być podłączony do ustanowionej sieci TCP/IP.

Na panelu sterowania

1. Naciśnij przycisk **Menu/Wybierania**.
2. Używając przycisku **Strzałka w górę** lub **Strzałka w dół**, przewiń do polecenia **Ust. sieci**, a następnie naciśnij przycisk **Menu/Wybierania**.
3. Upewnij się, że opcje **DHCP/BootP** lub **AutoIP** mają wartość **WŁ**.
4. Uruchom ponownie produkt i wydrukuj stronę konfiguracji.

Używanie usługi CentreWare IS

1. Uruchom przeglądarkę internetową.
2. Wprowadź adres IP produktu w polu **Adres** przeglądarki (http://xxx.xxx.xxx.xxx).
3. Zaloguj się, korzystając z hasła administratora.
4. Kliknij kartę **Network** (Sieć).
5. Z listy rozwijanej **TCP/IP** wybierz pozycję **Enable** (Wł.).
6. Jeśli jest dostępny serwer **DHCP**, z listy rozwijanej **DHCP** wybierz pozycję **Enable** (Wł.).
7. Jeśli chcesz, aby produkt został przypisany automatycznie, z listy rozwijanej **AutoIP** wybierz pozycję **Enable** (Wł.).
8. Kliknij przycisk **Save Changes** (Zapisz zmiany) znajdujący się na dole strony.

Ręczne ustawianie adresu IP systemu

Notatka: Sprawdź, czy komputer ma poprawnie skonfigurowany adres IP w sieci. Skontaktuj się z administratorem sieci, aby uzyskać dodatkowe informacje. Usługa DNS musi być wyłączona, aby można było ręcznie ustawić adres IP.

Jeśli w sieci nie ma serwera DNS lub w danym środowisku adresy IP są przypisywane przez administratora sieci, możesz użyć tej metody do ręcznego ustawienia adresu IP. Ręczne ustawienie adresu IP zastępuje ustawienia DHCP i AutoIP. Możesz także ręcznie ustawić adres IP, jeśli dokonujesz ustawień w małym biurze z jednym komputerem PC używającym połączenia modemowego.

Korzystając z panelu sterowania

1. Naciśnij przycisk **Menu/Wybierania**.
2. Używając przycisku **Strzałka w górę** lub **Strzałka w dół**, przewiń do polecenia **Ust. sieci**, a następnie naciśnij przycisk **Menu/Wybierania**.
3. Przewiń do polecenia **Adres IP**, następnie naciśnij przycisk **Menu/Wybierania**.
4. Wprowadź adres IP urządzenia za pomocą klawiatury numerycznej.
5. Naciśnij przycisk **Menu/Wybierania**, aby zapisać adres IP.
6. Jeśli to konieczne, wykonaj powyższe czynności w celu ustawienia adresów opcji **Maska pods.** i **Brama**.

Używanie usługi CentreWare IS

Usługi internetowe CentreWare IS zapewniają prosty interfejs umożliwiający zarządzanie, konfigurację i monitorowanie produktów w sieci za pomocą komputera przy użyciu wbudowanego serwera sieci WWW.

1. Uruchom przeglądarkę internetową.
2. Wprowadź adres IP produktu w polu **Adres** przeglądarki (http://xxx.xxx.xxx.xxx).
3. Zaloguj się, korzystając z hasła administratora.
4. Kliknij kartę **Network** (Sieć).
5. Z listy rozwijanej **TCP/IP** wybierz pozycję **Enable** (Wł.).
6. Zaznacz opcję **Disable** (Wył.) na listach rozwijanych **DHCP** i **AutoIP**.
7. Wprowadź lub zmodyfikuj ustawienia sieciowe na stronie **TCP/IP**, następnie kliknij przycisk **Save Changes** (Zapisz zmiany) na dole strony.

Używanie nazw hosta w usłudze DNS (Domain Name Service)

Produkt obsługuje usługę DNS za pomocą wbudowanego modułu rozpoznawania nazw DNS. Protokół modułu rozpoznawania nazw DNS komunikuje się z jednym lub większą liczbą serwerów DNS w celu rozpoznania adresu IP danej nazwy hosta lub nazwy hosta danego adresu IP.

Aby użyć nazwy hosta IP dla produktu, administrator produktu musi skonfigurować jeden lub większą liczbę serwerów DNS i bazę danych przestrzeni nazw domen lokalnych usługi DNS. Aby skonfigurować drukarkę do korzystania z usługi DNS, należy wprowadzić maksymalnie dwa adresy IP serwerów nazw DNS.

Używanie sterownika drukarki 5

W tym rozdziale opisano:

- Uzyskiwanie dostępu do ustawień sterownika drukarki na stronie 5-2
- Korzystanie ze sterownika drukarki w systemie Windows na stronie 5-4

Patrz również: (Tylko w j. angielskim)

Poradnik *Using the Windows Printer Driver* www.xerox.com/office/6115support

Uzyskiwanie dostępu do ustawień sterownika drukarki

W tej części opisano:

- Wprowadzanie zmian w domyślnych ustawieniach sterownika drukarki na stronie 5-2
- Konfigurowanie urządzeń opcjonalnych na stronie 5-3

Preferencje drukarki są stosowane do wszystkich zadań drukowania, o ile nie zostaną zastąpione dla określonego zadania. Zaleca się, aby przed rozpoczęciem korzystania z produktu sprawdzić i dostosować domyślne ustawienia sterownika.

Notatka: Ustawienia sterownika drukarki zastępują ustawienia wprowadzone na panelu sterowania.

Wprowadzanie zmian w domyślnych ustawieniach sterownika drukarki

Więcej informacji na temat opcji sterownika drukarki dla systemu Windows znajduje się w pomocy elektronicznej, do której można zajrzeć po kliknięciu przycisku **Pomoc** znajdującego się na kartach sterownika drukarki.

System operacyjny	Kolejne czynności
Windows XP/Server 2003	1. Z menu **Start** wybierz polecenie **Drukarki i faksy**, aby wyświetlić katalog **Drukarki i faksy**. 2. Kliknij prawym przyciskiem myszy ikonę **Phaser 6115MFP** i wybierz polecenie **Preferencje drukowania**. 3. Wybierz kartę **Podstawowe**. 4. Wybierz domyślne ustawienia produktu. 5. Upewnij się, że na liście rozwijanej **Zapisane ustawienia** jest ustawiona pozycja **Domyślne**. 6. Kliknij przycisk **Zastosuj**, następnie kliknij przycisk **OK**.
Windows 2000	1. Z menu **Start** wybierz polecenie **Ustawienia**, a następnie **Drukarki**, aby wyświetlić katalog **Drukarki**. 2. Kliknij prawym przyciskiem myszy ikonę **Phaser 6115MFP** i wybierz polecenie **Preferencje drukowania**. 3. Wybierz kartę **Podstawowe**. 4. Wybierz domyślne ustawienia produktu. 5. Upewnij się, że na liście rozwijanej **Zapisane ustawienia** jest ustawiona pozycja **Domyślne**. 6. Kliknij przycisk **Zastosuj**, następnie kliknij przycisk **OK**.

Konfigurowanie urządzeń opcjonalnych

Jeśli zainstalowane są urządzenia opcjonalne, należy włączyć je w sterowniku drukarki. Przed rozpoczęciem konfigurowania sterownika upewnij się, że urządzenia opcjonalne są zainstalowane poprawnie, a produkt jest włączony.

Włączanie urządzeń opcjonalnych (Windows)

1. Postępuj zgodnie z instrukcjami dotyczącymi wyświetlania sterownika drukarki, zobacz rozdział Uzyskiwanie dostępu do ustawień sterownika drukarki na stronie 5-2.
2. Wybierz kartę **Opcje urządzenia**.
   - Jeśli zainstalowane urządzenia opcjonalne widnieją na liście **Opcje urządzenia** z atrybutem **Zainstalowane**, kliknij przycisk **OK**.
   - Jeśli podłączone urządzenia opcjonalne widnieją na liście z atrybutem **Niezainstalowane**, wykonaj poniższe czynności.
3. Wyczyść zaznaczenie pola **Automatyczna konfiguracja**.
4. Wybierz urządzenie opcjonalne (po jednym) z listy.
5. Wybierz wartość **Zainstalowane** z listy rozwijanej **Ustawienia**.
6. Kliknij przycisk **Zastosuj**, następnie kliknij przycisk **OK**, aby zakończyć.

Włączanie urządzeń opcjonalnych (Macintosh)

1. W programie **Printer Setup Utility** lub **Printer Center** wybierz polecenie **Show Info** (Pokaż informacje) z menu **Printers** (Drukarki).
2. Kliknij pozycję **Name & Location** (Nazwa i miejsce) na liście rozwijanej, a następnie wybierz polecenie **Installable Options** (Instalowalne opcje) z menu.
3. Wybierz urządzenia opcjonalne podłączone do produktu, a następnie kliknij przycisk **Apply Changes** (Zastosuj zmiany).

Korzystanie ze sterownika drukarki w systemie Windows

Ta sekcja zawiera wiele dostępnych funkcji sterownika drukarki Xerox wraz z dodatkowymi informacjami na ich temat oraz opisem sposobu ich wykorzystania w sterowniku.

Notatka: Aby uzyskać informacje na temat funkcji sterownika skanowania, zobacz rozdział Skanowanie na stronie 8-1.

W tej części opisano:

- Tworzenie i usuwanie zapisanego pliku ustawień na stronie 5-4
- Dodawanie, edytowanie i usuwanie specjalnych rozmiarów papieru na stronie 5-5
- Strony na arkusz na stronie 5-6
- Drukowanie broszury na stronie 5-7
- Drukowanie plakatu na stronie 5-8
- Dodawanie, edytowanie i usuwanie nakładki na stronie 5-9
- Dodawanie, edytowanie i usuwanie znaku wodnego na stronie 5-10

Tworzenie i usuwanie zapisanego pliku ustawień

Funkcja zapisywania ustawień pozwala zapisać specjalne ustawienia sterownika, tak aby można je było później użyć po wybraniu nazwy pożądanych zapisanych ustawień z listy rozwijanej Zapisane ustawienia.

Tworzenie nowego pliku zapisanych ustawień

1. W sterowniku drukarki wprowadź odpowiednie ustawienia na każdej karcie.
2. Kliknij przycisk **Zapisz**.
3. Wpisz nazwę pliku dla funkcji **Zapisane ustawienia**, a następnie kliknij przycisk **OK**.

Usuwanie zapisanego pliku ustawień

1. W sterowniku drukarki wybierz nazwę pliku dla funkcji **Zapisane ustawienia** z listy rozwijanej i kliknij przycisk **Edytuj**.
2. W oknie dialogowym **Edytuj zapisane ustawienia**, podświetl nazwę pliku do skasowania i kliknij przycisk **Skasuj**.

Dodawanie, edytowanie i usuwanie specjalnych rozmiarów papieru

Można utworzyć, edytować i usunąć specjalny rozmiar papieru. Rozmiar specjalny musi się mieścić w zakresie od najmniejszego do największego rozmiaru obsługiwanego przez produkt, zobacz rozdział Obsługiwany papier i nośniki na stronie 6-2.

Dodawanie nowego specjalnego rozmiaru papieru

1. Wybierz kartę **Podstawowe**.
2. Kliknij przycisk **Edytuj papier specjalny...**.
3. Aby utworzyć nowy **Rozmiar specjalny**, kliknij przycisk **Nowy**.
4. Wpisz nazwę papieru specjalnego w oknie dialogowym **Specjalny papier**.
5. Wybierz **cale** lub **milimetry** jako jednostkę miary.
6. Wprowadź **Szerokość** i **Wysokość** specjalnego rozmiaru papieru i kliknij przycisk **OK**.
7. Kliknij przycisk **OK**.

Edytowanie specjalnego rozmiaru papieru

1. Wybierz kartę **Podstawowe**.
2. Kliknij przycisk **Edytuj papier specjalny...**.
3. Wyróżnij specjalny rozmiar papieru do edycji i kliknij przycisk **Edytuj**.
4. Wybierz **cale** lub **milimetry** jako jednostkę miary.
5. Edytuj pola **Szerokość** i **Wysokość** specjalnego rozmiaru papieru i kliknij przycisk **OK**.
6. Kliknij przycisk **OK**.

Usuwanie specjalnego rozmiaru papieru

1. Wybierz kartę **Podstawowe**.
2. Kliknij przycisk **Edytuj papier specjalny...**.
3. Wyróżnij specjalny rozmiar papieru do usunięcia i kliknij przycisk **Skasuj**.
4. Po wyświetleniu pytania o potwierdzenie usunięcia specjalnego rozmiaru kliknij przycisk **Tak**.
5. Kliknij przycisk **OK**.

Strony na arkusz

Podczas drukowania wielostronicowego dokumentu można umieścić więcej niż jedną stronę na pojedynczym arkuszu papieru. Możliwe jest zamieszczenie jednej, dwóch, czterech, sześciu, dziewięciu i szesnastu stron na arkuszu.

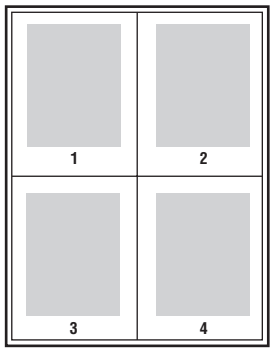

Notatka: Tej funkcji nie można używać w połączeniu z funkcją **Zoom**, **Rozmiar wyjściowy** czy **Specjalne rozmiary papieru**.

Można także wydrukować obramowanie dookoła każdej strony dokumentu poprzez wybranie opcji **Linia brzegowa**.

Aby drukować wiele stron na pojedynczym arkuszu papieru:

1. Wybierz kartę **Układ**.
2. Z listy rozwijanej **Strony/Arkusz** wybierz liczbę stron do wydrukowania na każdym arkuszu.
3. Kliknij przycisk **Szczegóły Strony/Arkusz**.
4. Na liście **Kolejność** określ kolejność, w jakiej strony dokumenty będą rozmieszczone na każdym arkuszu papieru.

   Po wybraniu czterech lub większej liczby stron na arkusz dostępne są następujące opcje:

   - **Bokiem od góry-po lewej**
   - **Do dołu od góry-po prawej**
   - **Bokiem od góry-po prawej**
   - **Do dołu od góry-po prawej**

   Po wybraniu dwóch stron na arkusz dostępne są następujące opcje:

   - **Od góry do dołu**, o ile opcja **Ukierunkowanie** jest ustawiona na wartość **Poziomo**.
   - **Z lewej do prawej** lub **Z prawej do lewej**, o ile opcja **Ukierunkowanie** jest ustawiona na wartość **Pionowo**.
5. Aby wydrukować linię obramowania dookoła każdej strony dokumentu, zaznacz pole wyboru **Linia brzegowa**.
6. Kliknij przycisk **OK**.

Drukowanie broszury

Przy użyciu funkcji drukowania dwustronnego można utworzyć dokument w formie niewielkiej książki. Broszury mogą być tworzone przy użyciu każdego rozmiaru papieru obsługiwanego przez funkcję drukowania dwustronnego.

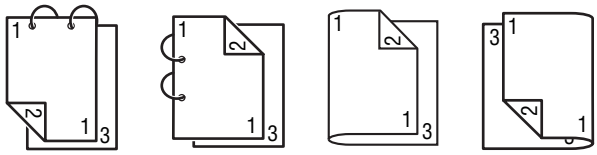

Notatka: Tej funkcji Broszura nie można używać w połączeniu z funkcją **Zoom**, **Rozmiar wyjściowy** czy **Poziomo**. Przy drukowaniu broszur opcja **Drukuj po obu stronach** jest automatycznie ustawiana na wartość **WŁ**.

Aby wydrukować broszurę:

1. Wybierz kartę **Układ**.
2. Wybierz opcję **Broszura** z listy rozwijanej **Strony/Arkusz**.
3. Kliknij przycisk **Szczegóły Strony/Arkusz**.
4. Z listy rozwijanej **Kolejność** wybierz opcję **Oprawa po lewej** lub **Oprawa po prawej**.
5. Aby wydrukować linię obramowania dookoła każdej strony dokumentu, zaznacz pole wyboru **Linia brzegowa**.
6. Kliknij przycisk **OK**.
7. Z listy rozwijanej **Drukuj na obu stronach** wybierz jedną z następujących opcji:
   - **Wył.**: Dokumenty są drukowane na jednej stronie arkuszy papieru.
   - **Oprawa na krótkiej krawędzi**: Dokumenty są drukowane w stylu książkowym, przy czym strony o numerach parzystych są obrócone o 180 stopni.
   - **Oprawa na długiej krawędzi**: Dokumenty są drukowane w stylu książkowym, przy czym druga i trzecia strona są zwrócone przodem do siebie.
8. Kliknij przycisk **OK**.

Drukowanie plakatu

Drukowanie plakatu umożliwia wydrukowanie dokumentu na wielu arkuszach papieru.

Notatka: Funkcji Drukowanie plakatu nie można używać w połączeniu z funkcją **Drukuj po obu stronach**, **Przesunięcie obrazu** czy **Rozmiar wyjściowy**.

1. Otwórz sterownik drukarki i wybierz kartę **Układ**.
2. Z listy rozwijanej **Strony/Arkusz** wybierz jedną z opcji:
   - **2x2**: Cztery arkusze papieru na stronę dokumentu.
   - **3x3**: Dziewięć arkuszy papieru na stronę dokumentu.
   - **4x4**: Szesnaście arkuszy papieru na stronę dokumentu.
   - **5x5**: Dwadzieścia pięć arkuszy papieru na stronę dokumentu.
3. Kliknij przycisk **OK**.

Dodawanie, edytowanie i usuwanie nakładki

Nakładka to drukowany obraz dodawany do zadania drukowania. Może być ona drukowana tylko na pierwszej stronie, jak okładka, lub na wszystkich stronach zadania drukowania. Nakładka musi zostać utworzona w innej aplikacji i dodana do sterownika drukarki, aby utworzyć plik nakładki. Za pomocą sterownika drukarki można dodać, edytować lub usunąć skojarzenia plików nakładek. Edytowanie i usuwanie pliku nakładki ze sterownika drukarki nie wpływa na sam plik nakładki.

Notatka: Plik nakładki nie może się składać z więcej niż jednej strony.

Aby utworzyć plik nakładki

1. Utwórz plik nakładki w dowolnej innej aplikacji.
2. Otwórz sterownik drukarki i wybierz kartę **Nakładka**.
3. Kliknij przycisk **Dodaj...**
4. Wprowadź nazwę nakładki w polu tekstowym **Nazwa matrycy nakładki**.
5. Kliknij przycisk **Przeglądaj**, aby wyszukać plik nakładki.
6. Kliknij przycisk **OK**.

Aby edytować plik nakładki

1. Otwórz sterownik drukarki i wybierz kartę **Nakładka**.
2. Wybierz nakładkę do edycji i kliknij przycisk **Edytuj**.
3. Jeśli to konieczne, wprowadź nazwę nakładki w polu tekstowym **Nazwa matrycy nakładki**.
4. Kliknij przycisk **Przeglądaj**, aby wyszukać plik.
5. Kliknij przycisk **OK**.

Aby usunąć plik nakładki

1. Otwórz sterownik drukarki i wybierz kartę **Nakładka**.
2. Wybierz nakładkę do usunięcia i kliknij przycisk **Skasuj**.
3. Po wyświetleniu pytania o potwierdzenie usunięcia bieżącej nakładki kliknij przycisk **Tak**.
4. Kliknij przycisk **OK**.

Drukowanie nakładki

1. Otwórz sterownik drukarki i wybierz kartę **Nakładka**.
2. Z pola listy **Nakładka** wybierz plik nakładki, który ma zostać użyty.
3. Z pola listy rozwijanej **Strony** wybierz jedną z następujących opcji:
   - **Pierwsza strona**: Nakładka jest drukowana tylko na pierwszej stronie zadania drukowania.
   - **Wszystkie strony**: Nakładka jest drukowana na wszystkich stronach zadania drukowania.
4. Kliknij przycisk **OK**.

Dodawanie, edytowanie i usuwanie znaku wodnego

Znak wodny to dodatkowy tekst, który może być wydrukowany w poprzek jednej lub większej liczby stron. Na przykład, przed rozpowszechnieniem dokumentu można ostemplować go, wstawiając jako znak wodny pewne określenia, takie jak Szkic lub Poufne. Znaki wodne można drukować za tekstem i obrazami lub na nich.

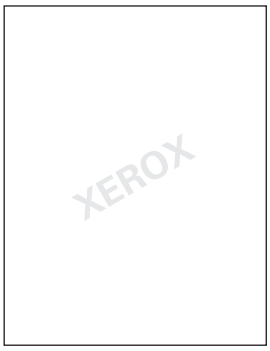

Za pomocą okna dialogowego Znak wodny można dodać, edytować lub usunąć styl, zawartość i rozmieszczenie znaków wodnych.

Aby dodać lub edytować znak wodny

1. Otwórz sterownik drukarki i wybierz kartę **Znak wodny**.
2. Aby dodać znak wodny: z pola listy znaków wodnych wybierz opcję **Brak**, a następnie kliknij przycisk **Dodaj**.
3. Aby edytować znak wodny: wybierz tekst znaku wodnego z pola listy znaków wodnych, a następnie kliknij przycisk **Edytuj**.
4. W oknie dialogowym **Znak wodny** określ następujące właściwości:
   - **Nazwa**: Nazwa znaku wodnego; nie jest widoczna na wydrukowanym dokumencie.
   - **Ciąg**: Właściwy tekst, który ma być drukowany.
   - **Krój pisma**: Wybierz czcionkę znaku wodnego.
   - **Styl** i **Rozmiar**: **Regularnie, Pogrubione, Pochylone** lub **Pogrubione Pochylone**; od **8** do **200** punktów
   - **Kolor**: Dokonaj wyboru z listy lub wybierz opcję **Inne**, aby otworzyć okno dialogowe **Ustawienia kolorów**.
   - **Kąt**: Ukierunkowanie znaku wodnego.
   - **Położenie**: Pozycja znaku wodnego na stronie.
5. Kliknij przycisk **Tak** lub **Nie** w odpowiedzi na pytanie o udostępnianie znaku wodnego w sieci.
6. Kliknij przycisk **OK**.

Drukowanie znaku wodnego

1. Otwórz sterownik drukarki i wybierz kartę **Znak wodny**.
2. Wybierz tekst znaku wodnego z pola listy **Znak wodny**.
3. Wybierz **Tło**, jeśli znak wodny ma być drukowany za tekstem i obrazami.
4. Wybierz opcję **Powtórz**, aby powtórzyć znak wodny na wydrukowanej stronie.
5. Wybierz opcję **Tylko 1-sza strona**, jeśli chcesz, aby znak wodny był widoczny tylko na pierwszej stronie zadania drukowania.
6. Kliknij przycisk **OK**.

Korzystanie ze sterownika drukarki na komputerze Macintosh

W tej części opisano:

- Wybieranie urządzeń opcjonalnych na stronie 5-12
- Określanie ustawień strony na stronie 5-12
- Opcje specjalnego rozmiaru papieru na stronie 5-13
- Określanie ustawień drukowania na stronie 5-14

Wybieranie urządzeń opcjonalnych

1. Otwórz narzędzie **Printer Setup Utility**, do którego można uzyskać dostęp po wybraniu opcji Macintosh HD (Dysk twardy komputera Macintosh), **Applications** (Aplikacje), a następnie **Utilities** (Narzędzia).
2. Wybierz opisywaną drukarkę z listy **Printer List** (Lista drukarek), następnie wybierz opcję **Show Info** (Pokaż informacje) z menu **Printers** (Drukarki).
3. Wybierz opcję **Installable Options** (Instalowalne opcje) z menu podręcznego. Wybierz podłączone do drukarki urządzenia opcjonalne i kliknij przycisk **Apply Changes** (Zastosuj zmiany).
4. Zamknij okno dialogowe **Printer Info** (Informacje o drukarce).

Określanie ustawień strony

Po wybraniu opcji **Page Setup...** (Ustawienia strony...) z menu **File** (Plik) pojawia się następujące okno dialogowe.

1. Wybierz opcję **Page Setup...** (Ustawienia strony) z menu **File** (Plik). Pojawi się okno dialogowe **Page Setup** (Ustawienia strony).
2. Wybierz opisywaną drukarkę z menu podręcznego **Format for** (Format dla).

Opcje atrybutów strony

Część **Page Attributes** (Atrybuty strony) służy do określania ustawień dotyczących rozmiaru papieru, skalowania i ukierunkowania strony.

1. **Paper Size** (Rozmiar papieru): Wybierz żądany rozmiar papieru z menu podręcznego Paper Size (Rozmiar papieru).
2. **Orientation** (Ukierunkowanie): Wybierz pionowe lub poziome ukierunkowanie wydruków.
3. **Scale** (Skala): Jeśli chcesz powiększyć lub zmniejszyć rozmiar wydruku, wprowadź w tym miejscu współczynnik skali.

Opcje specjalnego rozmiaru papieru

Część **Custom Paper Size** (Specjalny rozmiar papieru) znajduje się pod menu podręcznym Paper Size (Rozmiar papieru). Służy ona do określania wymiarów specjalnego rozmiaru papieru.

1. **Page Size** (Rozmiar papieru): Wprowadź wysokość i szerokość specjalnego rozmiaru papieru.
2. **Printer Margins** (Marginesy drukarki): Wprowadź wymiary górnego, lewego, prawego i dolnego marginesu.
3. **Duplicate** (Duplikat): Kliknij ten przycisk, aby zduplikować (skopiować) ustawienia istniejącego specjalnego rozmiaru papieru i utworzyć nowy specjalny rozmiar papieru na podstawie tych ustawień.

Określanie ustawień drukowania

Po wybraniu polecenia **Print...** (Drukuj...) z menu **File** (Plik) w używanej aplikacji pojawia się następujące okno dialogowe.

1. Wybierz polecenie **Print...** (Drukuj...) z menu **File** (Plik); pojawi się okno dialogowe **Print** (Drukowanie).
2. Wybierz opisywaną drukarkę z menu podręcznego **Printer** (Drukarka). Okno dialogowe **Print** (Drukowanie) służy do określenia następujących opcji drukowania.

Opis okna dialogowego Drukowanie

Część	Opis
Copies and Pages (Kopie i strony) – strona 5-14	Ta część zawiera opcje dotyczące liczby drukowanych kopii i zakresu drukowanych stron.
Layout (Układ) – strona 5-15	Ta część zawiera opcje określające układ drukowanej strony.
Duplex (Dwustronnie) – strona 5-15	Ta część zawiera opcje dotyczące drukowania dwustronnego. Jest dostępna tylko wtedy, gdy jest zainstalowany opcjonalny zespół dupleksowy.
Ouput Options (Opcje wydruku)	Ta część umożliwia drukowanie do określonego formatu, na przykład PDF.
Scheduler (Harmonogram) – strona 5-15	Ta część zawiera opcje dotyczące planowania wydruków i pierwszeństwa zadań.
Paper Handling (Obsługa papieru) – strona 5-16	Ta część zawiera opcje określające strony, które mają być wydrukowane, oraz ich kolejność.
ColorSync – strona 5-16	Ta część pozwala określić ustawienia ColorSync.
Cover Page (Strona tytułowa) – strona 5-16	Ta część pozwala określić ustawienia strony tytułowej.
Paper Feed (Podawanie papieru) – strona 5-16	Ta część zawiera opcje dotyczące podawania papieru.

Copies and Pages (Kopie i strony)

Część **Copies and Pages** (Kopie i strony) służy do określania liczby drukowanych kopii i zakresu drukowanych stron.

1. **Copies** (Kopie): To ustawienie określa liczbę kopii, które mają zostać wydrukowane. Jeśli zaznaczone jest pole wyboru **Collated** (Ułożone), wszystkie strony dokumentu są drukowane jako zestawy wydruków. Na przykład, jeśli wprowadzono wartość 5 dla opcji **Copies** (Kopie) i zaznaczono pole wyboru **Collated** (Ułożone), dokument jest drukowany pięciokrotnie, od pierwszej do ostatniej strony.
2. **Pages** (Strony):
   - **All** (Wszystkie): Drukowane są wszystkie strony dokumentu.
   - **From, to** (Od do): Określa zakres stron, które mają zostać wydrukowane.

Layout (Układ)

Część **Layout** (Układ) służy do określania układu drukowanej strony oraz ustawień drukowania dwustronnego.

1. **Pages per Sheet** (Strony na arkusz): Określa liczbę stron drukowanych na jednym arkuszu papieru. Na przykład, po wybraniu wartości **2** na jednym arkuszu papieru zostaną wydrukowane dwie strony.
2. **Layout Direction** (Kierunek układu): Jeśli na arkuszu papieru drukowana jest więcej niż jedna strona, ta opcja pozwala określić kierunek i kolejność, w jakiej strony mają być rozmieszczone na arkuszu papieru.
3. **Border** (Ramka): Umożliwia wydrukowanie ramki dookoła obrazu każdej strony znajdującej się na arkuszu, jeśli drukowanych jest kilka stron na arkuszu.
4. **Two-Sided** (Dwustronne): Wybierz żądane ustawienia dotyczące drukowania dwustronnego, jeśli zainstalowany jest opcjonalny zespół dupleksowy.
   - **Off** (Wył.): Drukowanie dwustronne jest wyłączone.
   - **Long-edged Binding** (Łączenie na długiej krawędzi): Drukowanie dwustronne jest wykonywane tak, że łączenie znajduje się wzdłuż długiej krawędzi papieru.
   - **Short-edged Binding** (Łączenie na krótkiej krawędzi): Drukowanie dwustronne jest wykonywane tak, że łączenie znajduje się wzdłuż krótkiej krawędzi papieru.

Scheduler (Harmonogram)

Część **Scheduler** (Harmonogram) służy do planowania wydruków i określenia pierwszeństwa zadań.

1. Drukowanie dokumentu
   - **Now** (Teraz): Wybierz tę opcję, aby rozpocząć drukowanie natychmiast.
   - **At** (Kiedy): Określ czas rozpoczęcia drukowania.
   - **On Hold** (Wstrzymane): Wybierz tę opcję, aby wstrzymać zadanie drukowania.
2. **Priority** (Pierwszeństwo): Wybierz priorytety wstrzymanych zadań drukowania.

Duplex (Dwustronnie)

Część Duplex (Dwustronnie) służy do określenia, czy strony mają być zadrukowywane po jednej, czy po obu stronach papieru.

1. **Print on Both Sides** (Drukuj na obu stronach): Zaznacz to pole, aby drukować na obu stronach arkusza papieru.
   - **Long-edged Binding** (Łączenie na długiej krawędzi): Drukowanie dwustronne jest wykonywane tak, że łączenie znajduje się wzdłuż długiej krawędzi papieru.
   - **Short-edged Binding** (Łączenie na krótkiej krawędzi): Drukowanie dwustronne jest wykonywane tak, że łączenie znajduje się wzdłuż krótkiej krawędzi papieru.

Paper Handling (Obsługa papieru)

Część **Paper Handling** (Obsługa papieru) jest wykorzystywana do określenia stron, które mają zostać wydrukowane oraz kolejności ich drukowania.

1. **Page Order** (Kolejność stron): Wybierz kolejność, w jakiej dokument ma zostać wydrukowany.
2. **Print** (Drukuj):
   - **All pages** (Wszystkie strony): Wybierz tę opcję, aby wydrukować wszystkie strony.
   - **Odd numbered pages** (Strony o numerach nieparzystych): Wybierz tę opcję, aby wydrukować tylko strony o numerach nieparzystych.
   - **Even numbered pages** (Strony o numerach parzystych): Wybierz tę opcję, aby wydrukować tylko strony o numerach parzystych.
3. **Destination Paper Size** (Docelowy rozmiar papieru): Wybierz rozmiar papieru wydruku. Można zastosować skalowanie w celu dopasowania lub użyć bieżącego rozmiaru dokumentu.

ColorSync

1. **Color Conversion** (Konwersja kolorów): Umożliwia wybranie dopasowania kolorów opartego na hoście lub na drukarce.
2. **Quartz Filter** (Filtr kwarcowy): Pozwala wybrać filtr kwarcowy.

Strona tytułowa

1. **Print Cover Page** (Drukuj stronę tytułową): Umożliwia ustawienie strony tytułowej przed dokumentem lub po nim.
2. **Cover Page Type** (Typ strony tytułowej): Umożliwia wybranie typu strony tytułowej.
3. **Billing Info** (Informacje bilingowe): Umożliwia określenie informacji bilingowych drukowanych na stronie tytułowej.

Paper Feed (Podawanie papieru)

Część **Paper Feed** (Podawanie papieru) służy do określania ustawień podawania papieru.

1. **All pages from** (Wszystkie strony z): Wszystkie strony dokumentu są drukowane na papierze w określonej tacy.
2. **First page from** (Pierwsza strona z): Pierwsza strona dokumentu jest drukowana na papierze z innej tacy niż ta, która jest wykorzystywana do wydrukowania pozostałej części dokumentu.
3. **Remaining from** (Pozostałe z): Gdy pierwsza strona ma zostać wydrukowana na papierze z innej tacy, pozostała część dokumentu jest drukowana z tacy określonej w tym ustawieniu.

Drukowanie podstawowe

6

W tym rozdziale opisano:

- Obsługiwany papier i nośniki na stronie 6-2
- Taca wyjściowa na stronie 6-3
- Ładowanie materiału na stronie 6-5
- Gwarantowany obszar wydruku na stronie 6-25
- Opcje na stronie 6-26

Obsługiwany papier i nośniki

Przed dokonaniem zakupu dużej ilości materiałów specjalnych należy wykonać wydruk próbny i sprawdzić jakość druku.

Informacje dotyczące zalecanego papieru i nośników specjalnych znajdują się w witrynie Recommended Media List (Lista zalecanych nośników) (Stany Zjednoczone) lub Recommended Media List (Lista zalecanych nośników) (Europa).

Aby zamówić papier, folie lub inne nośniki specjalne, należy odwiedzić lokalnego sprzedawcę lub witrynę www.xerox.com/office/supplies.

W poniższej tabeli zamieszczono informacje dotyczące rozmiarów i gramatur papieru, który może być wykorzystywany w produkcie.

Nośnik	Rozmiar nośnika		Taca*	Druk dwu-stronny	Kopio-wanie	Druko-wanie	Fakso-wanie
	Cale	Milimetry					
A4	8,2 x 11,7	210 x 297	1/2	Tak	Tak	Tak	Tak
A5	5,9 x 8,3	148 x 210	1	Nie	Tak	Tak	Nie
B5 (ISO)	6,9 x 9,8	176 x 250	1	Nie	Tak	Tak	Nie
Executive	7,25 x 10,5	184 x 267	1	Nie	Tak	Tak	Nie
Foolscap	8,0 x 13,0	203,2 x 330,2	1	Nie	Nie	Tak	Nie
Legal	8,5 x 14,0	215,9 x 355,6	1	Tak	Tak	Tak	Tak
Letter	8,5 x 11,0	215,9 x 279,4	1/2	Tak	Tak	Tak	Tak
Statement	5,5 x 8,5	140 x 216	1	Nie	Tak	Tak	Nie
Najmniejszy specjalny	3,6 x 5,8	92 x 148	1	Nie	Nie	Tak	Nie
Największy specjalny	8,5 x 14,0	216 x 356	1	Nie	Nie	Tak	Nie
Folia A4	8,2 x 11,7	210 x 297	1	Nie	Tak	Tak	Nie
Folia Letter	8,5 x 11,0	215,9 x 279,4	1	Nie	Tak	Tak	Nie
Karton			1	Nie	Nie	Tak	Nie
Gruby karton			1	Nie	Nie	Tak	Nie
C5	6,4 x 9,0	162 x 229	1	Nie	Tak	Tak	Nie
C6	4,5 x 6,4	114 x 162	1	Nie	Tak	Tak	Nie
Com 10	4,125 x 9,5	104,7 x 241,3	1	Nie	Tak	Tak	Nie
DL	4,3 x 8,7	110 x 220	1	Nie	Tak	Tak	Nie
Monarch	3,875 x 7,5	98,4 x 190,5	1	Nie	Tak	Tak	Nie

Karton: Wspierane są tylko nośniki formatu Letter, A4 i mniejsze.

Uwagi: *Taca 1 = Taca wielozadaniowa, 2 = Tylko papier zwykły

Taca wyjściowa

Wszystkie zadrukowane nośniki są umieszczone drukiem do dołu w tacy wyjściowej. Taca ta mieści maksymalnie 100 arkuszy (A4/Letter) nośnika 80 g/m^2 (22 funty).

Tacę wyjściową można ustawić pod dwoma kątami, jak przedstawiono na poniższej ilustracji.

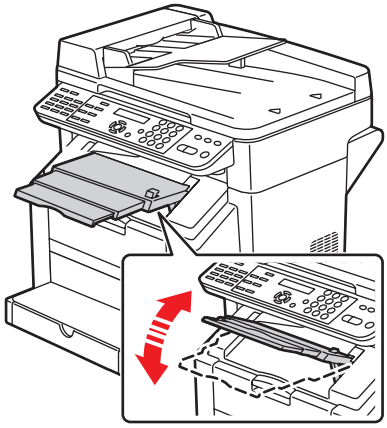

6115-085

Zmiana pozycji tacy wyjściowej

1. Podpórkę tacy wyjściowej można wysunąć na dwie długości. Należy użyć odpowiedniej pozycji w zależności od rozmiaru drukowanych nośników.

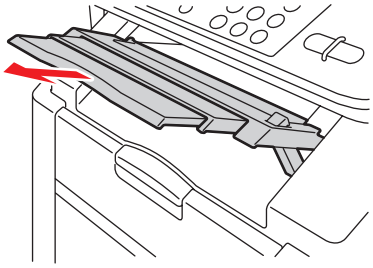

6115-088

2. Naciśnij i przytrzymaj przycisk po prawej stronie tacy wyjściowej, aby opuścić ją do położenia poziomego.

Notatka: Podczas drukowania na kartkach pocztowych taca wyjściowa powinna być w pozycji poziomej.

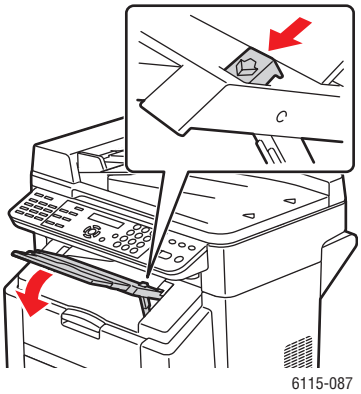

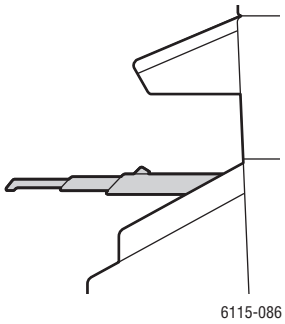

Ładowanie materiału

W tej części opisano:

- Ładowanie zwykłego papieru na stronie 6-6
- Karton na stronie 6-11
- Gruby karton na stronie 6-11
- Ładowanie kopert na stronie 6-12
- Etykiety na stronie 6-19
- Firmowy na stronie 6-20
- Folie na stronie 6-21
- Nośniki błyszczące na stronie 6-22
- Ładowanie nośników specjalnych na stronie 6-22

Trzymając w dłoniach stos liczący około 200 arkuszy, przed umieszczeniem go w tacy, przekartkuj go, aby zapobiec gromadzeniu się ładunku statycznego.

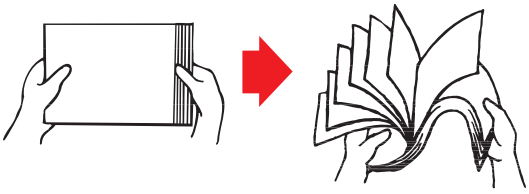

Notatka: Nie należy kartkować folii.

Inne nośniki

Podczas ładowania nośników innych niż zwykły papier ustaw tryb nośników (na przykład Koperta, Błyszczący, Etykieta, Gruby karton lub Folia) w sterowniku drukarki w celu uzyskania optymalnej jakości druku.

Ostrożnie: Mimo, że ta drukarka jest przeznaczona do drukowania na szerokiej gamie nośników, nie może służyć do drukowania wyłącznie na jednym typie nośników innym niż zwykły papier. Ciągłe drukowanie na nośniku innym niż zwykły papier (na przykład na kopertach, etykietach, grubym kartonie lub foliach) może znacząco obniżyć jakość druku i skrócić okres użytkowania mechanizmu.

Podczas ładowania nośników najpierw wyjmij nośniki, które pozostały w tacy. Ułóż je w stos z nowymi nośnikami, wyrównaj krawędzie i załaduj. Nie mieszaj nośników różnych typów i rozmiarów, ponieważ powoduje to nieprawidłowe podawanie.

Ładowanie zwykłego papieru

Należy używać zwykłego papieru, który:

- jest trzymany na płaskiej, równej powierzchni w oryginalnym opakowaniu do momentu załadowania,
- jest przeznaczony do drukarek laserowych, na przykład standardowy lub wtórnie przetworzony papier biurowy,
- jest przechowywany w otoczeniu o wilgotności względnej od 35% do 85%.

Nie należy używać następujących nośników:

- Nośniki powleczone warstwą przetworzoną (na przykład kalka maszynowa, nośniki pokryte cyfrowo warstwą błyszczącą i przetworzony papier kolorowy)
- Nośniki na podłożu węglowym
- Nośniki do naprasowania (na przykład papier wrażliwy na ciepło, papier wytłaczany termicznie i papier nakładany metodą termiczno-ciśnieniową)
- Papier nakładany przy użyciu zimnej wody
- Nośniki wrażliwe na nacisk
- Nośniki przeznaczone do drukarek atramentowych (na przykład papier najwyższej jakości, folia błyszcząca i kartki pocztowe)
- Nośniki zadrukowane przez inną drukarkę, kopiarkę czy faks
- Nośniki zakurzone, wilgotne czy mokre
- Nośniki wielowarstwowe
- Nośniki samoprzylepne
- Nośniki poskładane, pogniecione, pozwijane, wytłaczane, wypaczone czy pomarszczone
- Nośniki zbyt gładkie, zbyt chropowate lub nadmiernie teksturowane
- Nośniki zbyt grube lub zbyt cienkie
- Nośniki składające się z folii lub ze złoceniami; odbijające za dużo światła lub zbyt błyszczące
- Nośniki wrażliwe na ciepło lub niewytrzymujące temperatury utrwalania (180°C [356°F])
- Nośniki o nieregularnych kształtach (o krawędziach innych niż prostokątne lub przycięte nie pod kątem prostym)
- Nośniki na których umieszczono klej, taśmę, spinacze, zszywki, tasiemki, haczyki czy guziki
- Nośniki kwasowe
- Wszelkie nośniki nieobsługiwane przez ten produkt

Pojemność	**Taca 1**	Do 200 arkuszy w zależności od gramatury papieru.
	Taca 2	Do 500 arkuszy w zależności od gramatury papieru.
Ukierunkowanie	Druk u góry	
Typ papieru w sterowniku	Zwykły papier	
Gramatura	Od 60 do 90 g/m^2 (od 16 do 24 funtów Bond)	
Drukowanie dwustronne	Patrz Drukowanie dwustronne na stronie 6-29.	

Aby załadować papier do tacy 1:

1. Zdejmij pokrywę z tacy 1.

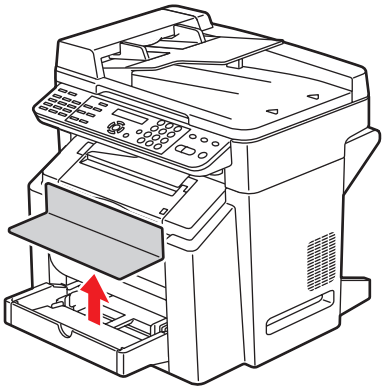

6115-012

2. W przypadku ładowania papieru dłuższego niż format A4 lub Letter, należy otworzyć przedni panel tacy.

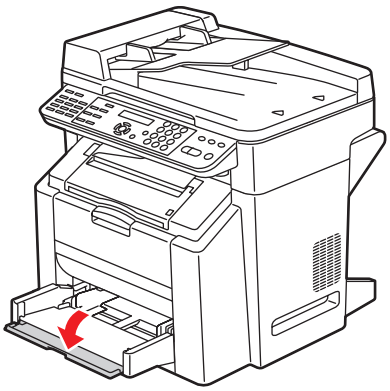

6115-098

3. Rozsuń prowadnice nośników, aby zwiększyć ilość miejsca między nimi.

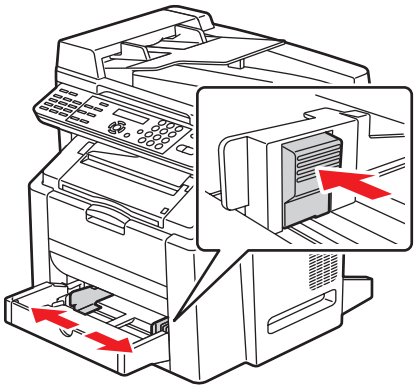

6115-013

4. Załaduj papier do tacy stroną do zadrukowania do góry.

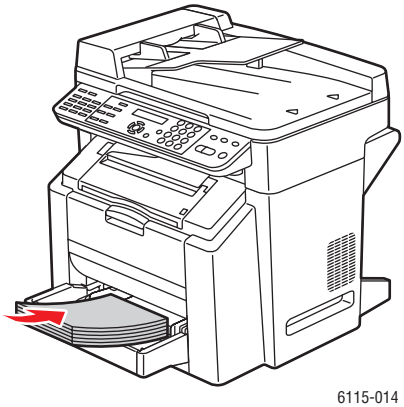

6115-014

Ostrożnie: Nie ładuj papieru lub nośników powyżej linii napełnienia widocznej na tacy. Przeładowanie tacy może powodować zacięcia.

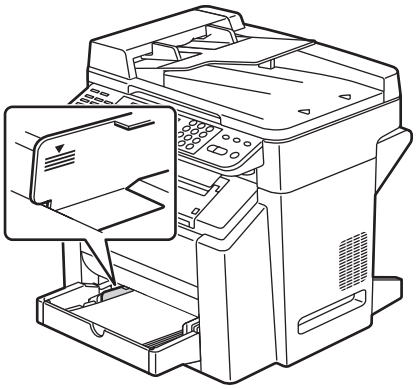

6115-015

5. Dostosuj prowadnice papieru tak, aby przylegały do załadowanego do tacy papieru (jeśli jest to konieczne).

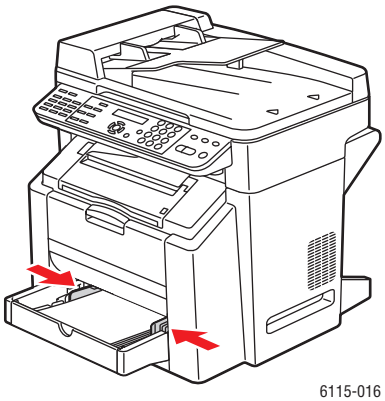

6115-016

6. Zamknij przedni panel tacy 1 i załóż pokrywę.

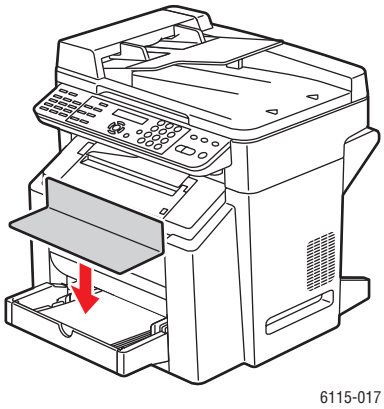

Karton

Zawsze sprawdzaj karton, aby upewnić się, że rezultaty są godne zaakceptowania, a obraz nie jest przesunięty. Używaj kartonu zatwierdzonego do używania w drukarkach laserowych.

Nie używaj kartonu, który jest:

- powlekany;
- przeznaczony do drukarek atramentowych;
- wstępnie nacięty lub perforowany;
- wstępnie zadrukowany lub wielokolorowy;
- poskładany, pomarszczony, pognieciony lub wypaczony;
- pomieszany z innymi nośnikami w tacach (powoduje to nieprawidłowe podawanie).

Pojemność	**Taca 1**	Do 50 arkuszy, w zależności od grubości.
	Taca 2	Nieobsługiwany; nie używać w tacy 2.
Ukierunkowanie	Druk u góry	
Typ papieru w sterowniku	Karton	
Gramatura	Od 60 do 163 g/m^2 (od 16 do 43 funtów Bond) **Notatka:** Nośniki o gramaturze 43 funty bond nazywane są także kartami indeksowymi o gramaturze 90 funtów lub okładkami o gramaturze 60 funtów.	
Drukowanie dwustronne	Nieobsługiwane	

Gruby karton

Papier o gramaturze większej niż 90 g/m^2 (24 funty bond) jest określany jako gruby karton.

Pojemność	**Taca 1**	Do 50 arkuszy w zależności od grubości.
	Taca 2	Nieobsługiwany; nie używać w tacy 2.
Ukierunkowanie	Druk u góry	
Typ papieru w sterowniku	Gruby karton	
Gramatura	Od 91 do 200 g/m^2 (od 25 do 53 funtów Bond) **Notatka:** Nośniki o gramaturze 53 funty bond nazywane są także kartami indeksowymi o gramaturze 110 funtów lub okładkami o gramaturze 75 funtów.	
Drukowanie dwustronne	Nieobsługiwane	

Ładowanie kopert

Drukuj tylko na przedniej stronie (adresowej). W niektórych miejscach koperta ma trzy warstwy: przednią, tylną i klapkę. Drukowanie w tych miejscach jest niemożliwe lub skutkuje brakiem ostrości.

Ostrożnie: Drukowanie na kopertach wymaga dostosowania ustawień utrwalacza produktu. Postępuj zgodnie z instrukcjami ładowania kopert, aby uniknąć uszkodzenia produktu.

Pojemność	**Taca 1**	Do 10 kopert, w zależności od grubości.
	Taca 2	Nieobsługiwany; nie używać w tacy 2.
Ukierunkowanie	Druk u góry	
Typ papieru w sterowniku	Koperty	
Gramatura	Materiał podstawowy do 90 g/m^2 (24 funtów Bond)	
Drukowanie dwustronne	Nieobsługiwane	

Należy używać następujących rodzajów kopert:

- powszechnie używane koperty biurowe z ukośnymi połączeniami, ostrymi zagięciami i brzegami i standardowo gumowanymi klapkami;
- zatwierdzone do drukarek laserowych;
- suche.

Ostrożnie: Ponieważ koperty przemieszczają się po nagrzanych rolkach, obszar gumowany na klapce może się zakleić. Można uniknąć tego problemu, używając kopert z klejem na bazie emulsji.

Nie należy używać następujących kopert:

- z lepkimi klapkami;
- z zamknięciem taśmowym, metalowymi klamrami, spinaczami do papieru, zapięciami i paskami odrywanymi w celu zamknięcia;
- z przezroczystym okienkiem;
- o zbyt szorstkiej powierzchni;
- z materiału, który się stopi, wyparuje, zmieni położenie lub kolor albo będzie wytwarzał niebezpieczne opary;
- wstępnie zaklejonych.

Aby załadować koperty do tacy 1:

1. Zdejmij pokrywę z tacy 1.

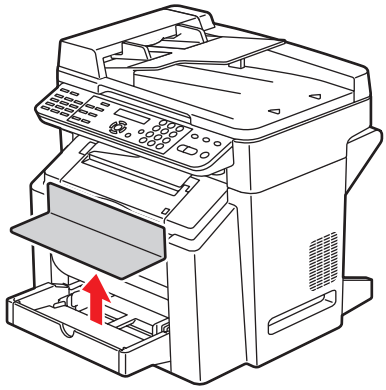

2. Zdejmij panel przedni tacy, jeśli jest taka potrzeba.

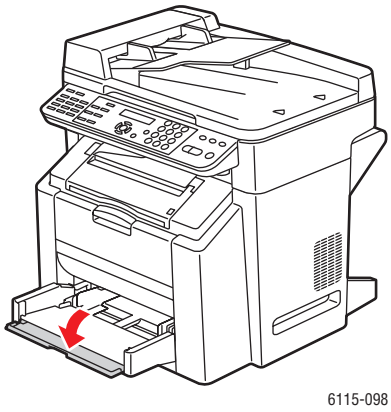

3. Wyjmij wszystkie nośniki z tacy.

Notatka: Przed załadowaniem kopert naciśnij je, usuwając powietrze, i upewnij się, że zagięcia i klapki są mocno ściśnięte. W innym razie koperty mogą się marszczyć i może wystąpić zacięcie papieru.

4. Rozsuń prowadnice nośników.

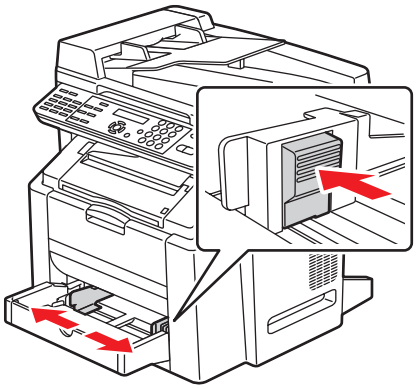

6115-013

5. Załaduj koperty, jak pokazano na ilustracji.

- Koperty z klapką wzdłuż **długiej krawędzi** załaduj klapką w **lewą** stronę urządzenia.

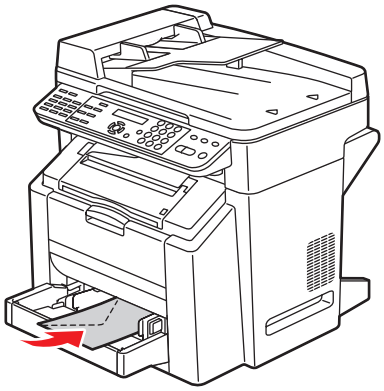

6115-019

- Koperty z klapką wzdłuż **krótkiej krawędzi** załaduj klapką **w stronę wejścia** do urządzenia.

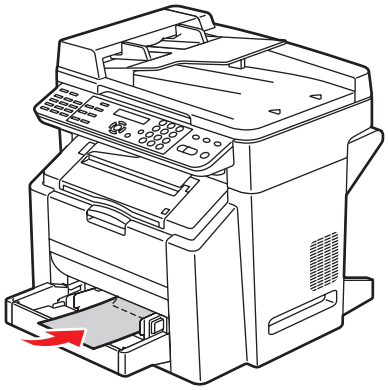

6115-018

6. Dosuń prowadnice nośników do krawędzi kopert.

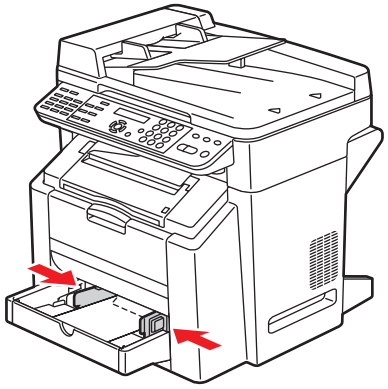

6115-020

7. Zamknij przedni panel tacy 1 i załóż pokrywę.

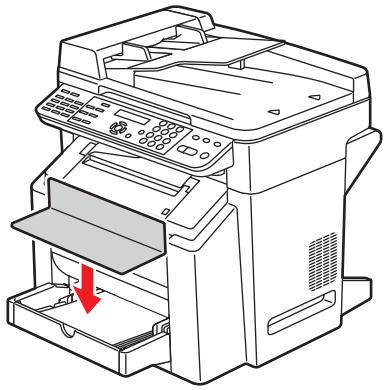

6115-017

8. Upewnij się, że automatyczny podajnik dokumentów jest zamknięty.

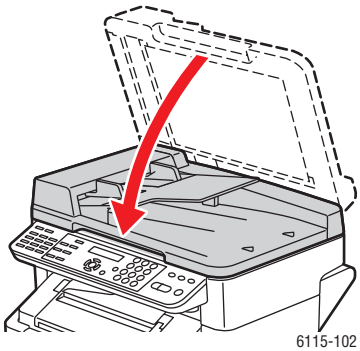

9. Zwolnij zatrzask skanera i podnieś zespół skanera.

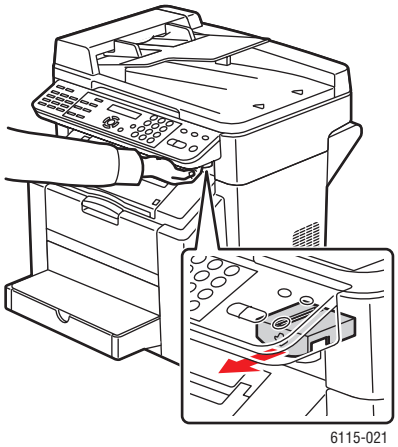

10. Pociągnij dźwignię i otwórz pokrywę górną.

Ostrożnie: Nie dotykaj pasa przenoszącego.

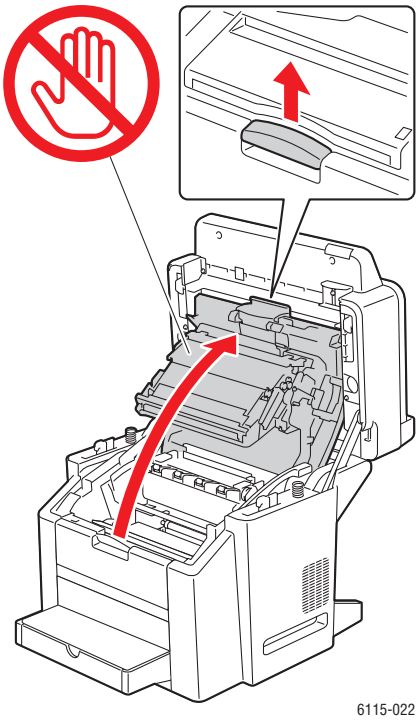

11. Podnieś obie zielone dźwignie separatora utrwalacza.

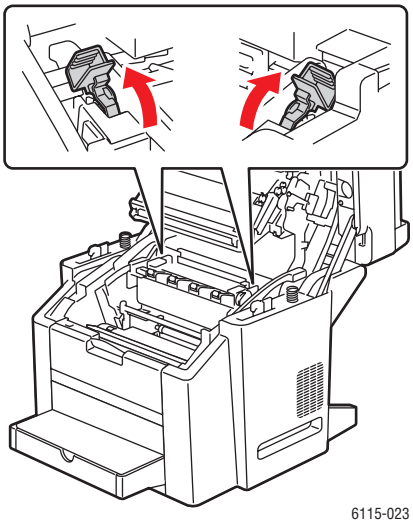

12. Ostrożnie zamknij pokrywę górną.

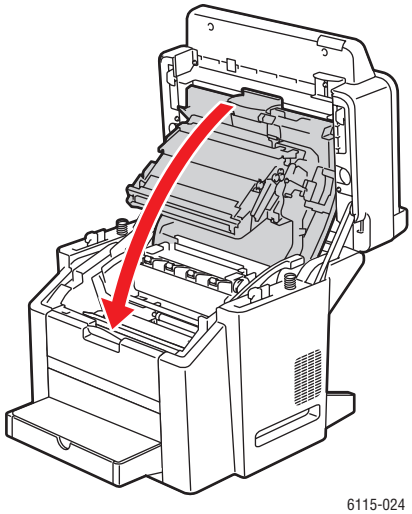

13. Opuść zespół skanera.

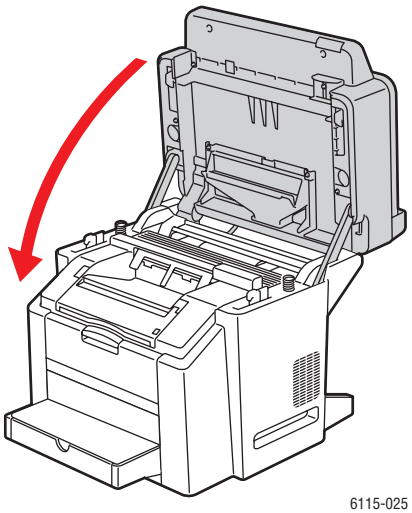

Ostrożnie: Po zakończeniu drukowania kopert opuść dźwignie utrwalacza do pozycji pierwotnej.

Etykiety

Arkusz etykiet składa się z arkusza przedniego (do zadrukowania), warstwy kleju i arkusza podłoża:

- Arkusz przedni musi spełniać specyfikacje jak dla zwykłego papieru, zobacz Obsługiwany papier i nośniki na stronie 6-2.
- Arkusz przedni musi pokrywać cały arkusz podłoża, a klej nie może nigdzie prześwitywać.
- Należy używać arkuszy etykiet przeznaczonych do drukarek laserowych.

Nie należy używać arkuszy etykiet o następujących cechach:

- Etykiety łatwo odkleić lub część etykiet jest już usunięta.
- Arkusz podłoża został odlepiony lub widać odsłonięty obszar pokryty klejem.
- Arkusz jest wstępnie nacięty lub perforowany.

Pojemność	**Taca 1**	Do 50 arkuszy etykiet, w zależności od grubości.
	Taca 2	Nieobsługiwany; nie używać w tacy 2.
Ukierunkowanie	Druk u góry	
Typ papieru w sterowniku	Etykieta	
Gramatura	Od 60 do 163 g/m^2 (od 16 do 43 funtów Bond)	
Drukowanie dwustronne	Nieobsługiwane	

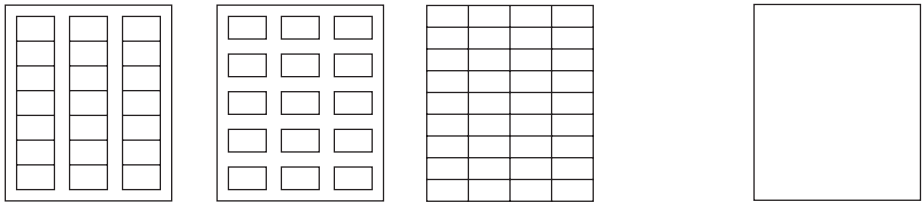

Ostrożnie: Etykiety mogą przywierać do utrwalacza, odklejając się i wywołując zacięcia papieru.

Firmowy

Spróbuj najpierw wydrukować dane na arkuszu zwykłego papieru, aby sprawdzić rozmieszczenie.

Papier firmowy powinien spełniać specyfikacje zwykłego papieru.

Pojemność	**Taca 1**	Do 50 arkuszy, w zależności od rozmiaru i grubości.
	Taca 2	Nieobsługiwany.
Ukierunkowanie	Druk u góry	
Typ papieru w sterowniku	Firmowy	
Gramatura	Od 60 do 90 g/m^2 (od 16 do 24 funtów Bond)	
Drukowanie dwustronne	Druk u góry, góra strony w kierunku drukarki.	

Folie

Należy korzystać z następujących wytycznych podczas drukowania na foliach.

- Nie wolno kartkować folii przed załadowaniem. Powstający w rezultacie ładunek elektryczności statycznej może być przyczyną błędów podczas drukowania.
- Dotykanie przedniej strony folii gołymi rękami może powodować obniżenie jakości druku.
- Ścieżkę papieru drukarki należy utrzymywać w czystości. Folie są szczególnie wrażliwe na zabrudzenia na ścieżce nośników. Jeśli na górnej lub dolnej stronie arkusza są widoczne cienie, proszę zapoznać się z częścią Konserwacja produktu na stronie 10-1.
- Folie należy natychmiast wyjmować z tacy wyjściowej, aby zapobiec gromadzeniu się ładunku elektrostatycznego.
- Jeśli załadowanie 50 arkuszy wywołuje problemy, spróbuj ładować tylko po 1–10 arkuszy jednocześnie. Ładowanie dużej liczby folii jednocześnie może powodować powstawanie ładunku statycznego, co skutkuje problemami z podawaniem.
- Zawsze dokonuj prób na małej liczbie arkuszy danego rodzaju folii.

Na foliach można drukować w sposób ciągły. Może to jednak obniżać niezawodność podawania, w zależności od jakości nośników, nagromadzonego ładunku elektrostatycznego i środowiska drukowania.

Pojemność	**Taca 1**	Do 50 arkuszy, w zależności od grubości.
	Taca 2	Nieobsługiwane.
Ukierunkowanie	Druk u góry	
Typ papieru w sterowniku	Folie	
Drukowanie dwustronne	Nieobsługiwane	

Należy używać WYŁĄCZNIE folii zatwierdzonych przez firmę Xerox i znajdujących się na liście zalecanych dla produktu nośników.

Nie należy używać folii o następujących cechach:

- W foliach gromadzi się ładunek elektryczności statycznej, powodując ich przywieranie do siebie.
- Folie są przeznaczone wyłącznie do drukarek atramentowych.

Nośniki błyszczące

Zawsze sprawdzaj nośniki błyszczące, aby upewnić się, że rezultaty są godne zaakceptowania, a obraz nie jest przesunięty na stronie.

Pojemność	**Taca 1**	Do 50 błyszczących arkuszy, w zależności od grubości.
	Taca 2	Nieobsługiwany; nie używać w tacy 2.
Ukierunkowanie	Druk u góry	
Typ papieru w sterowniku	Błyszczący	
Drukowanie dwustronne	Nieobsługiwane	

Nie wolno używać następujących błyszczących nośników:

- pomieszanych z innymi nośnikami w tacach (powoduje to nieprawidłowe podawanie);
- przeznaczonych wyłącznie do drukarek atramentowych.

Ładowanie nośników specjalnych

1. Zdejmij pokrywę z tacy 1.

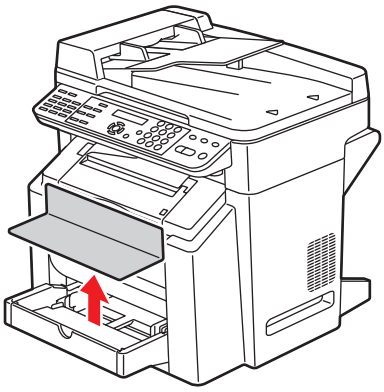

6115-012

2. Zdejmij panel przedni tacy, jeśli jest taka potrzeba.

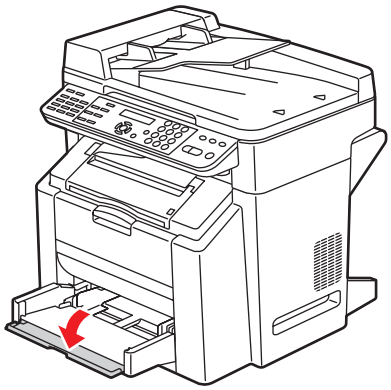

6115-098

3. Rozsuń prowadnice nośników, aby zwiększyć ilość miejsca między nimi.

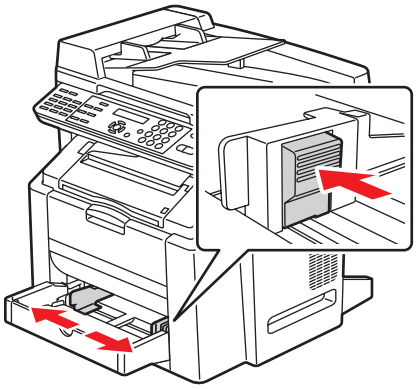

6115-013

4. Załaduj nośniki specjalne stroną do zadrukowania do góry.

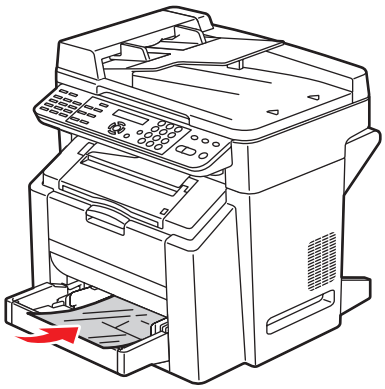

6115-026

5. Dostosuj prowadnice papieru tak, aby przylegały do załadowanego do tacy papieru (jeśli to konieczne).

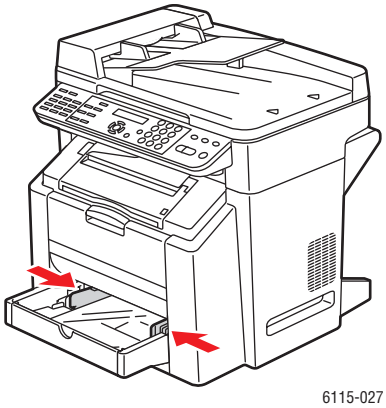

6. Zamknij przedni panel tacy 1 i załóż pokrywę.

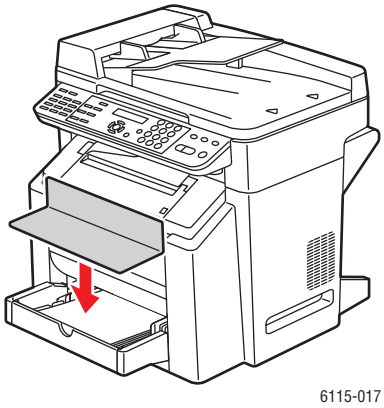

Gwarantowany obszar wydruku

Obszar wydruku na wszystkich nośnikach jest oddalony o maksymalnie 4 mm (0,157 cala) od krawędzi arkusza.

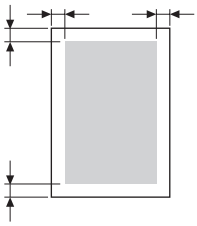

Obszar wydruku, czyli największa powierzchnia, na której drukarka może drukować wyraźnie i bez zniekształceń, różni się w zależności od formatu.

Obszar ten zależy od ograniczeń tak sprzętowych (fizycznego rozmiaru nośnika i marginesów wymaganych przez drukarkę), jak i programowych (dostępna ilość pamięci). Gwarantowany obszar wydruku na wszystkich nośnikach jest określony jako rozmiar strony pomniejszony o margines o szerokości 4 mm (0,157 cala) przy każdej krawędzi.

Notatka: Podczas drukowania w kolorze na nośnikach o rozmiarze Legal dolny margines jest szeroki na 10,4 mm (0,409 cala) dla koloru niebieskozielonego, magenta i żółtego. Podczas drukowania na arkuszach błyszczących górny margines ma szerokość 10 mm (0,394 cala).

Koperty

Obszar zadruku kopert nie jest gwarantowany i zależy od typu koperty. Obszar koperty jest określony przez aplikację.

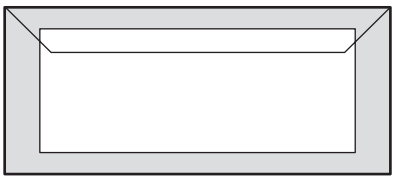

Pole białe: gwarantowany obszar wydruku

Pole szare: niegwarantowany obszar wydruku

Obszar na którym nie powstaje obraz: 4 mm (0,157 cala)

Marginesy strony

Marginesy są ustawiane w aplikacji. Niektóre aplikacje umożliwiają użytkownikowi ustawienie nietypowych specjalnych rozmiarów stron i marginesów, a inne udostępniają tylko do wyboru standardowe rozmiary stron i marginesów. Po wybraniu standardowego formatu część obrazu może zostać utracona (w związku z ograniczeniami obszaru wydruku). W celu uzyskania najlepszych rezultatów podczas dostosowywania strony do własnych potrzeb w aplikacji należy korzystać z obszaru wydruku.

Opcje

W tej części opisano:

- Ładowanie papieru do tacy 2 na stronie 6-26
- Drukowanie dwustronne na stronie 6-29

Ładowanie papieru do tacy 2

1. Wyciągnij tacę 2 do oporu. Podnieś tacę 2 i wyjmij ją.

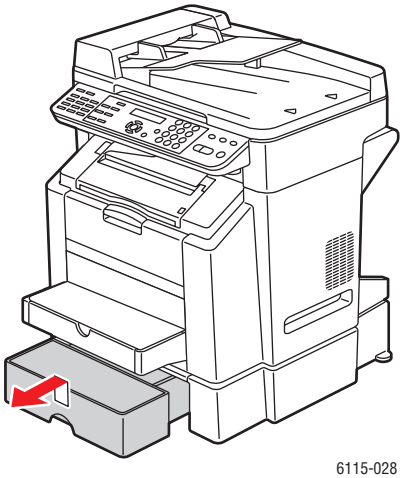

6115-028

2. Zdejmij pokrywę z tacy 2.

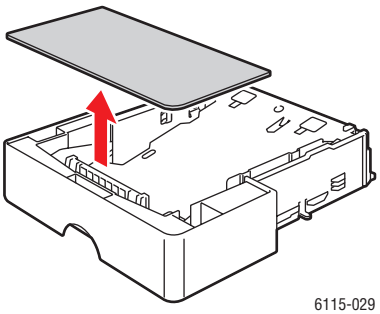

6115-029

3. Naciśnij płytę dociskającą nośniki, aby zablokować ją na miejscu.

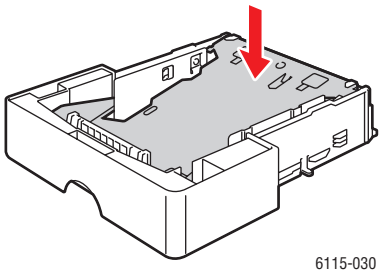

4. Załaduj papier do tacy stroną do zadrukowania do góry.

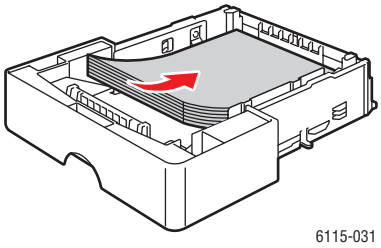

Ostrożnie: Nie ładuj papieru lub nośników powyżej linii napełnienia widocznej na tacy. Przeładowanie tacy może powodować zacięcia.

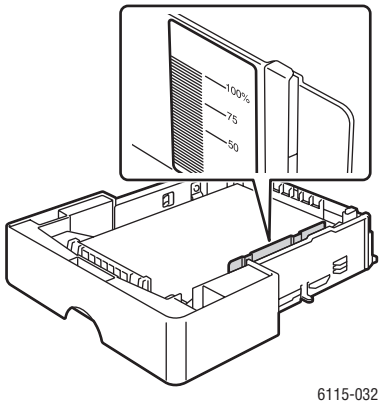

5. Umieść pokrywę na tacy 2.

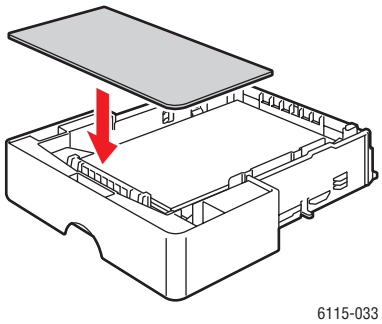

6. Włóż tacę 2 do drukarki.

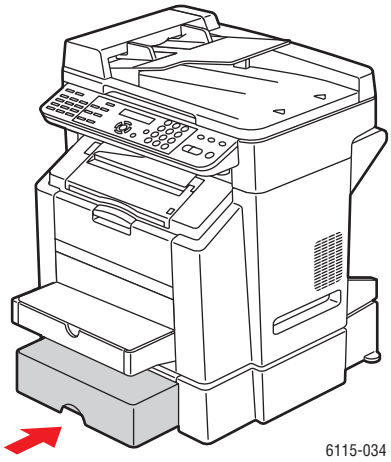

Drukowanie dwustronne

Można drukować dwustronnie ręcznie lub automatycznie, przy użyciu opcjonalnego zespołu dupleksu zainstalowanego i włączonego w sterowniku drukarki.

Notatka: Do automatycznego drukowania dwustronnego wymagany jest zwykły papier o gramaturze od 60 do 90 g/m^2 (od 16 do 24 funtów bond). Patrz Obsługiwany papier i nośniki na stronie 6-2. Nie jest obsługiwane drukowanie dwustronne na kopertach, etykietach, foliach i nośnikach błyszczących.

Aby pomyślnie drukować dwustronnie, należy zainstalować zespół dupleksu i włączyć go w sterowniku drukarki. Aby uzyskać więcej informacji o ustawieniach sterownika, zobacz Używanie sterownika drukarki na stronie 5-1.

Sprawdź, jak w danej aplikacji ustawić marginesy do drukowania dwustronnego.

Dostępne są następujące miejsca na oprawę:	
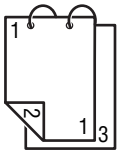	Po wybraniu opcji „Krótka krawędź” strony będą ułożone tak, aby przewracać je wzdłuż krótkiej krawędzi.
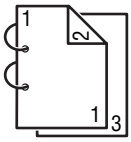	Po wybraniu opcji „Długa krawędź” strony będą ułożone tak, aby przewracać je wzdłuż długiej krawędzi.
W przypadku wybrania opcji „Broszura” dostępne są następujące ustawienia kolejności:	
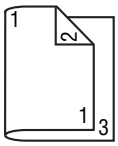	Jeśli wybrana jest opcja „Oprawa po lewej”, strony można złożyć jak broszurę z łączeniem po lewej stronie.
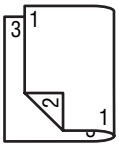	Jeśli wybrana jest opcja „Oprawa po prawej”, strony można złożyć jak broszurę z łączeniem po prawej stronie.

Kopiowanie 7

W tym rozdziale opisano:

- Kopiowanie podstawowe na stronie 7-2
- Dostosowywanie opcji kopiowania na stronie 7-4
- Kopiowanie zaawansowane na stronie 7-10

Kopiowanie podstawowe

Do wykonania kopii można użyć automatycznego podajnika dokumentów (ADF) lub szyby dokumentów. W tym celu należy załadować oryginały do skopiowania i wykonać poniższe czynności.

Aby uzyskać informacje na temat ustawień kopiowania, zobacz rozdział Dostosowywanie opcji kopiowania na stronie 7-4.

Ładowanie oryginałów

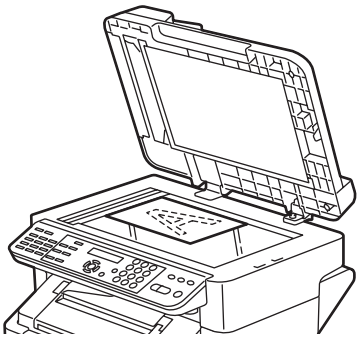

6115-074

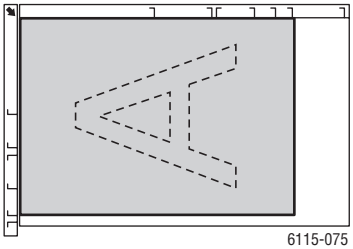

6115-075

Szyba dokumentów

Unieś pokrywę podajnika ADF i umieść oryginał stroną **zadrukowaną w dół** w kierunku **tylnego**, **lewego** rogu szyby dokumentów, tak jak przedstawiono na rysunku.

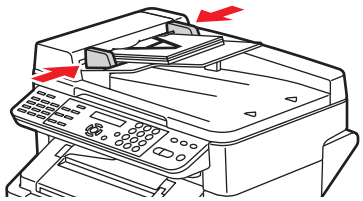

6115-078

Automatyczny podajnik dokumentów

Umieść oryginały stroną **zadrukowaną w górę**, **górną częścią** strony skierowaną w stronę otworu podajnika. Dostosuj prowadnice papieru, aby dopasować je do oryginałów.

1. Na panelu sterowania naciśnij przycisk **Kopiuj**.
2. Aby uzyskać informacje na temat określania ustawień kopiowania, zobacz rozdział Dostosowywanie opcji kopiowania na stronie 7-4.

3. Określ liczbę kopii, korzystając z klawiatury panelu sterowania. Liczba kopii widnieje w górnym prawym rogu wyświetlacza.
4. Naciśnij przycisk **Start-Kolor** w celu wykonania kopii kolorowych lub przycisk **Start-Cz-B** w celu wykonania kopii czarno-białych.
   - Jeśli oryginały znajdują się w podajniku ADF, kopiowanie będzie trwało do momentu opróżnienia tego podajnika.
   - Aby zatrzymać kopiowanie, naciśnij przycisk **Stop/Resetuj**.

Notatka: Jeśli podczas kopiowania naciśnięto przycisk **Stop/Resetuj**, na panelu sterowania widnieje komunikat **Naciśnij Start, aby wznowić**. Aby kontynuować kopiowanie, naciśnij przycisk **Start-Kolor** lub **Start Cz-B**.

Dostosowywanie opcji kopiowania

W tej części opisano:

- Ustawianie typu dokumentu oryginalnego na stronie 7-4
- Ustawianie jakości kopiowania na stronie 7-5
- Ustawianie zaczernienia kopii na stronie 7-6
- Układanie kopii na stronie 7-7
- Wybieranie pierwszeństwa papieru na stronie 7-8
- Określanie współczynnika powiększenia na stronie 7-9

Jeśli produkt jest podłączony łączem USB, ustawienia można zmieniać za pomocą oprogramowania MFP ControlCentre (MCC). Instrukcje dotyczące korzystania z oprogramowania MFP ControlCentre znajdują się w rozdziale Zarządzanie urządzeniem na stronie 3-1.

Jeśli produkt jest podłączony przez sieć, dostosuj opcje kopiowania za pomocą panelu sterowania.

Notatka: Naciśnięcie przycisku **Stop/Resetuj** przywraca wszystkie ustawienia do wartości domyślnych.

Ustawianie typu dokumentu oryginalnego

W celu uzyskania najlepszej jakości druku ustaw taki typ dokumentu oryginalnego, który najlepiej odpowiada kopiowanym oryginałom.

Aby ustawić typ dokumentu oryginalnego:

Za pomocą oprogramowania MFP ControlCentre

1. Otwórz oprogramowanie MCC, podłącz urządzenie i pobierz na nie bieżący plik .dat.
2. Kliknij przycisk **Menu**.
3. Wybierz kartę **Copy Setup** (Ustawienie kopiowania).
4. Wybierz **Mix** (Mieszane), **Text** (Tekst) lub **Photo** (Foto) spośród dostępnych pozycji.

   Jeśli wybierzesz opcję **Text** (Tekst):

   - Wybierz opcję **Auto**, aby poziomem zaczernienia zarządzał produkt.
   - Wybierz opcję **Manual** (Ręczne), jeśli chcesz ręcznie dostosować poziom zaczernienia.
5. Wybierz przycisk **OK**, aby zapisać nowe ustawienia.
6. Przekaż nowe ustawienia do urządzenia.

Korzystając z panelu sterowania

1. Na panelu sterowania naciśnij przycisk **Kopiuj**.
2. Naciśnij jeden raz przycisk **Jakość**.
3. Za pomocą przycisku **Strzałka w prawo** lub **Strzałka w lewo** wybierz opcję **Miesz.**, **Tekst** lub **Foto**.
4. Naciśnij przycisk **Menu/Wybierania**, aby zaakceptować nowe ustawienie.

Ustawianie jakości kopiowania

Kopie mogą być drukowane w trybie standardowym (600 x 300) lub rozszerzonym (600 x 600).

Aby ustawić jakość kopiowania:

Za pomocą oprogramowania MFP ControlCentre

1. Otwórz oprogramowanie MCC, podłącz urządzenie i pobierz na nie bieżący plik .dat.
2. Kliknij przycisk **Menu**.
3. Wybierz kartę **Copy Settings** (Ustawienia kopiowania).
4. Z listy **Quality** (Jakość) wybierz pozycję **Standard** (Standardowe) lub **Enhanced** (Ulepszone).
5. Wybierz przycisk **OK**, aby zapisać nowe ustawienia.
6. Przekaż nowe ustawienia do urządzenia.

Korzystając z panelu sterowania

1. Na panelu sterowania naciśnij przycisk **Kopiuj**.
2. Naciśnij dwa razy przycisk **Jakość**.
3. Za pomocą przycisku **Strzałka w prawo** i **Strzałka w lewo** wybierz opcję **STD** lub **ULEPSZ.**.
4. Naciśnij przycisk **Menu/Wybierania**, aby zaakceptować nowe ustawienie.

Ustawianie zaczernienia kopii

Można zwiększyć lub zmniejszyć zaczernienie drukowanych kopii.

Aby ustawić poziom zaczernienia kopii:

Za pomocą oprogramowania MFP ControlCentre

1. Otwórz oprogramowanie MCC, podłącz urządzenie i pobierz na nie bieżący plik .dat.
2. Kliknij przycisk **Menu**.
3. Wybierz kartę **Copy Settings** (Ustawienia kopiowania).
4. Przesuń suwak **Density** (Zaczernienie) w lewo lub w prawo, aby rozjaśnić lub przyciemnić kopie.
5. Wybierz przycisk **OK**, aby zapisać nowe ustawienia.
6. Przekaż nowe ustawienia do urządzenia.

Korzystając z panelu sterowania

1. Na panelu sterowania naciśnij przycisk **Kopiuj**.
2. Naciśnij przycisk **Jasne/Ciemne**.
3. Za pomocą przycisku **Strzałka w prawo** i **Strzałka w lewo** dostosuj zaczernienie kopii.
4. Naciśnij przycisk **Menu/Wybierania**, aby zaakceptować nowe ustawienie.

Układanie kopii

Użytkownik można włączyć układanie kopii oryginału. Z tej opcji należy korzystać, gdy drukowane są dwa lub więcej oddzielnych zestawów kopii zawierających dwie lub większą liczbę stron. Na przykład, pięć ułożonych kopii zestawu składającego się z trzech stronic będzie się składało z jednego zestawu trzech stron po kolei, następnie drugiego zestawu trzech stron i tak dalej.

Kopie, dla których ustawiono układanie, są przechowywane w pamięci produktu po wydrukowaniu.

Notatka: Funkcja układania kopii wykorzystuje większą ilość pamięci produktu. Jeśli oryginały są niezwykle skomplikowane, liczba kopii, które produkt może jednocześnie ułożyć, jest niższa. W dolnej lewej części wyświetlacza znajduje się informacja o procentowym wykorzystaniu pamięci na bieżącą pracę układania.

Po włączeniu układania widoczna jest ikona tego trybu.

Za pomocą oprogramowania MFP ControlCentre

1. Otwórz oprogramowanie MCC, podłącz urządzenie i pobierz na nie bieżący plik .dat.
2. Kliknij przycisk **Menu**.
3. Wybierz kartę **Copy Settings** (Ustawienia kopiowania).
4. Z opcji **Collating** (Układanie) wybierz pozycję **On** (Wł.) lub **Off** (Wył.).
5. Wybierz przycisk **OK**, aby zapisać nowe ustawienia.
6. Przekaż nowe ustawienia do urządzenia.

Korzystając z panelu sterowania

1. Na panelu sterowania naciśnij przycisk **Kopiuj**.
2. Naciśnij przycisk **Ułożone**, aby włączyć lub wyłączyć układanie.
3. Naciśnij przycisk **Start-Kolor** w celu wykonania kopii kolorowych lub przycisk **Start-Cz-B** w celu wykonania kopii czarno-białych.

Wybieranie pierwszeństwa papieru

Notatka: Jeśli taca 2 nie jest zainstalowana, na panelu sterowania nie będzie wyświetlany komunikat **Taca 1 wybierz**.

Za pomocą oprogramowania MFP ControlCentre

1. Otwórz oprogramowanie MCC, podłącz urządzenie i pobierz na nie bieżący plik .dat.
2. Kliknij przycisk **Menu**.
3. Wybierz kartę **Copy Settings** (Ustawienia kopiowania).
4. Wybierz domyślną tacę z listy rozwijanej **Paper Priority** (Pierwszeństwo papieru).
5. Wybierz przycisk **OK**, aby zapisać nowe ustawienia.
6. Przekaż nowe ustawienia do urządzenia.

Korzystając z panelu sterowania

1. Naciśnij przycisk **Funkcja**, a następnie naciśnij przycisk **Menu/Wybierania**.
2. Naciśnij przycisk **Strzałka w lewo** lub **Strzałka w prawo**, aby wybrać opcję **Taca 1** lub **Taca 2**.
3. Naciśnij przycisk **Menu/Wybierania**, aby zaakceptować domyślne ustawienie tacy.

Określanie współczynnika powiększenia

Można określić współczynnik powiększenia przez wybranie wstępnie ustawionej wartości współczynnika lub przez określenie specjalnego współczynnika powiększenia.

Notatka: W obszarze stanu panelu sterowania może być widoczna próbka zmiany rozmiaru nośnika, przedstawiająca efekt wybranej wstępnie ustawionej wartości współczynnika powiększenia. Próbka zmiany rozmiaru nośnika zniknie po 5 sekundach.

Określanie wstępnie ustawionej wartości współczynnika powiększenia

1. Na panelu sterowania naciskaj przycisk **Zmniejszenie/Powiększenie** aż do wybrania pożądanego współczynnika powiększenia.

Metryczne	
1.15	B5 -> A4
1.41	A5 -> A4
2.00	
0.50	
0.70	A4 -> A5
0.81	B5 -> A5
Cale	
1.29	Statement -> Letter
1.54	Statement -> Legal
2.00	
0.50	
0.64	Letter -> Statement
0.78	Legal -> Letter

Określanie specjalnego współczynnika powiększenia

1. Na panelu sterowania naciśnij przycisk **Zmniejszenie/Powiększenie**.
2. Za pomocą przycisku **Strzałka w górę** lub **Strzałka w dół** wprowadź specjalny współczynnik powiększenia.
3. Naciśnij przycisk **Start-Kolor** w celu wykonania kopii kolorowych lub przycisk **Start-Cz-B** w celu wykonania kopii czarno-białych.

Kopiowanie zaawansowane

W tej części opisano:

- Ustawianie kopiowania 2 w 1 na stronie 7-10
- Kopiowanie kart identyfikacyjnych na stronie 7-11
- Drukowanie kopii dwustronnych na stronie 7-12

Ustawianie kopiowania 2 w 1

Funkcja kopiowania 2 w 1 pozwala kopiować dwie oddzielne strony dokumentu na jedną stronę.

Notatka: W celu skorzystania z funkcji kopiowania 2 w 1 dokumenty oryginalne muszą być umieszczone w automatycznym podajniku dokumentów. Funkcja kopiowania 2 w 1 nie pozwala korzystać z szyby dokumentów.

1. Na panelu sterowania naciśnij przycisk **2 w 1**.
   - W USA i Kanadzie współczynnik powiększenia jest automatycznie ustawiany na wartość 0,64.
   - W innych krajach współczynnik powiększenia jest automatycznie ustawiany na wartość 0,70.
2. Naciśnij przycisk **Start-Kolor** w celu wykonania kopii kolorowych lub przycisk **Start-Cz-B** w celu wykonania kopii czarno-białych.

Kopiowanie kart identyfikacyjnych

W przypadku użycia funkcji kopiowania kart identyfikacyjnych tylna i przednia strona dokumentu są kopiowane w pełnym rozmiarze na pojedynczy arkusz papieru.

Podczas korzystania z funkcji kopiowania kart identyfikacyjnych:

- Nie można zmieniać współczynnika powiększenia.
- Można kopiować tylko z szyby dokumentów.
- Można wybrać rozmiary papieru A4, Letter i Legal.
- Kartę identyfikacyjną należy ułożyć tak, aby nie zachodziła na czteromilimetrowe obszary niedrukowane na górze i po lewej stronie szyby dokumentów.

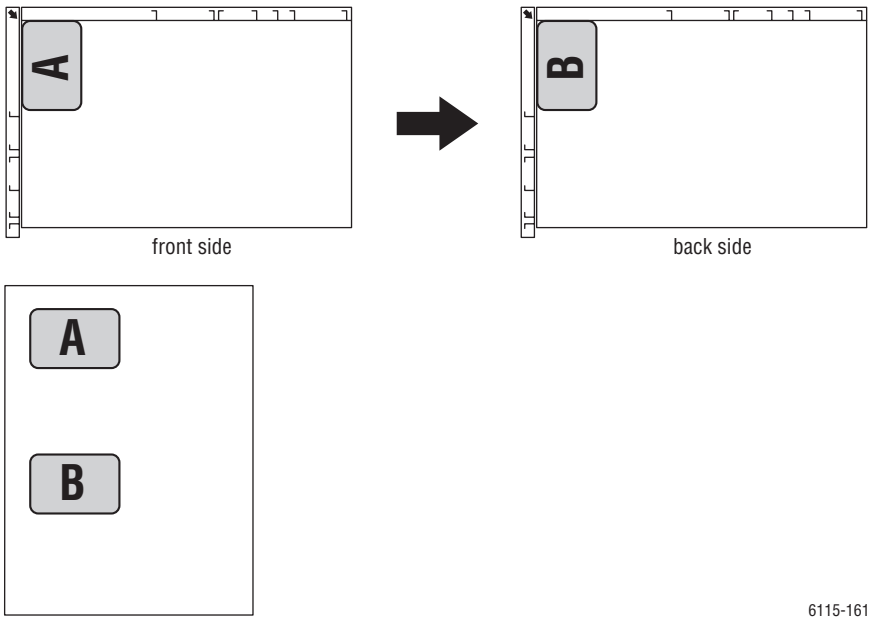

Aby utworzyć kopię karty identyfikacyjnej

1. Na panelu sterowania naciśnij przycisk **Funkcja**.
2. Przewiń do polecenia **3.KOP. KAR. ID**, następnie naciśnij przycisk **Menu/Wybierania**.
3. Za pomocą przycisku **Strzałka w lewo** lub **Strzałka w prawo** wybierz opcję **WŁ.**
4. Naciśnij przycisk **Start-Kolor** w celu wykonania kopii kolorowych lub przycisk **Start-Cz-B** w celu wykonania kopii czarno-białych.
5. Gdy na panelu sterowania pojawi się komunikat **NAS. STR**, umieść drugą stronę oryginalnego dokumentu w tym samym miejscu, co pierwsza strona.
6. Naciśnij przycisk **Start-Kolor** w celu wykonania kopii kolorowych lub przycisk **Start-Cz-B** w celu wykonania kopii czarno-białych.

Drukowanie kopii dwustronnych

Po wybraniu kopiowania dwustronnego kopie mogą być zadrukowywane po obu stronach papieru.

Notatka: W celu skorzystania z funkcji kopiowania dwustronnego należy zainstalować opcjonalny zespół dupleksowy.

Korzystając z panelu sterowania

1. Na panelu sterowania naciśnij przycisk **Funkcja**.
2. Przewiń do polecenia **Dwustr.**, następnie naciśnij przycisk **Menu/Wybierania**.
3. Za pomocą przycisku **Strzałka w lewo** lub **Strzałka w prawo** wybierz opcję **Dł. kraw.** lub **Kr. kraw.**, a następnie naciśnij przycisk **Menu/Wybierania**.

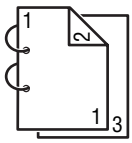

Po wybraniu opcji DŁ. KRAW. strony będą drukowane tak, aby przewracać je wzdłuż długiej krawędzi papieru.

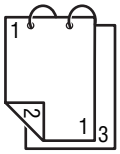

Po wybraniu opcji KR. KRAW. strony będą drukowane tak, aby przewracać je wzdłuż krótkiej krawędzi papieru.

4. Naciśnij przycisk **Start-Kolor** w celu wykonania kopii kolorowych lub przycisk **Start-Cz-B** w celu wykonania kopii czarno-białych.
   - W przypadku kopiowania dwustronnego w kolorze drukowanie rozpoczyna się od 30 do 50 sekund po zakończeniu skanowania dokumentu.
   - Gdy kopiowanie dwustronne odbywa się z szyby dokumentów, na panelu sterowania pojawi się komunikat **NAS. STR.** i należy wtedy umieścić drugą stronę oryginalnego dokumentu w tym samym miejscu, co pierwsza strona. Po zeskanowaniu drugiej strony drukowanie zostaje automatycznie rozpoczęte.

Skanowanie

8

Ten rozdział obejmuje:

- Podstawowe skanowanie za pomocą portu USB na stronie 8-2
- Skanowanie do wiadomości e-mail (tylko w sieci) na stronie 8-3

Patrz również: (Tylko w j. angielskim)

Poradnik *Using the Scanner (Windows)* www.xerox.com/office/6115support

Poradnik *Using the Scanner (Macintosh)* www.xerox.com/office/6115support

Podstawowe skanowanie za pomocą portu USB

Skanowanie można wykonać za pomocą aplikacji zgodnej ze sterownikiem TWAIN. Aby uzyskać pomoc dotyczącą sterownika TWAIN, należy nacisnąć przycisk Pomoc znajdujący się w oknie dialogowym sterownika.

Notatka: Aby skanować w sieci, zobacz rozdział Skanowanie do wiadomości e-mail (tylko w sieci) na stronie 8-3.

1. Umieść dokument przeznaczony do skanowania w sposób przedstawiony poniżej.

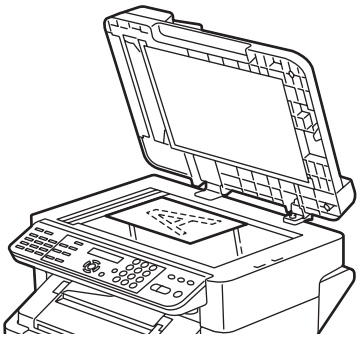

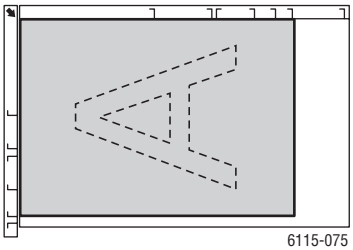

Szyba dokumentów

Unieś pokrywę podajnika ADF i umieść oryginał stroną **zadrukowaną w dół** w kierunku **tylnego**, **lewego** rogu szyby dokumentów, tak jak przedstawiono na rysunku.

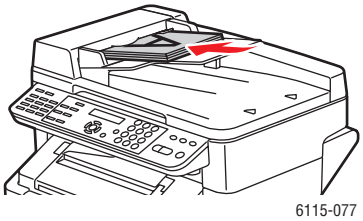

Automatyczny podajnik dokumentów

Umieść oryginały stroną **zadrukowaną w górę**, **górną częścią** strony skierowaną w stronę otworu podajnika. Dostosuj prowadnice papieru, aby dopasować je do oryginałów.

2. Uruchom aplikację używaną do skanowania.
3. Uruchom sterownik skanera zgodnie z ustawieniami aplikacji.
4. Określ wymagane ustawienia sterownika skanera.
   - Aby uzyskać pomoc dotyczącą konfiguracji ustawień sterownika, kliknij przycisk **Pomocy** w oknie dialogowym **Sterownika skanera**.
5. Kliknij przycisk **Skanowanie** w sterowniku skanera.

Skanowanie do wiadomości e-mail (tylko w sieci)

Skanowanie do wiadomości e-mail jest dostępne, tylko jeśli urządzenie jest podłączone do sieci. Dzięki funkcji skanowania do wiadomości e-mail zeskanowane dokumenty są wysyłane za pomocą protokołu SMTP serwera poczty.

Ta sekcja obejmuje:

- Ustawianie serwera SMTP na stronie 8-3
- Skanowanie do wiadomości e-mail przy użyciu podajnika ADF na stronie 8-5
- Skanowanie do wiadomości e-mail przy użyciu szyby dokumentów na stronie 8-7
- Określanie odbiorcy na stronie 8-8
- Zmienianie ustawień trybu skanowania na stronie 8-9
- Zmienianie rozmiaru zeskanowanego obrazu na stronie 8-10

Ustawianie serwera SMTP

Aby używać funkcji skanowania do wiadomości e-mail, należy najpierw wprowadzić informacje o serwerze SMTP. Protokół SMTP (Simple Mail Transfer Protocol) to protokół służący do wysyłania wiadomości e-mail.

Początkowo protokół ten używany był do wysyłania wiadomości e-mail między serwerami, ale aktualnie oprogramowanie pocztowe korzysta z niego do przesyłania wiadomości e-mail do serwerów korzystających z protokołu POP.

Poniższe ustawienia poczty e-mail można skonfigurować za pomocą panelu sterowania, usługi CentreWare IS oraz oprogramowania MCC.

Element menu	Definicja
1 Nazwa nadaw.	Wprowadź nazwisko lub nazwę firmy, która ma być używana dla wiadomości e-mail. Można wprowadzić maksymalnie 20 znaków.
2 Adres e-mail	Wpisz adres e-mail nadawcy w przypadku używania skanowania sieciowego. Można wprowadzić maksymalnie 64 znaki.
3 Serwer SMTP	Wpisz adres IP lub nazwę hosta dla serwera SMTP. Można wprowadzić maksymalnie 64 znaki.
4 NR PORTU SMTP	Określ numer portu używanego do komunikacji z serwerem SMTP.
5 Timeout SMTP	Wprowadź limit czasu (w sekundach) połączenia z serwerem SMTP (30 do 300).

Element menu	Definicja
6 Wpr. tekstu	W przypadku używania skanowania sieciowego wybierz, czy w treści wiadomości e-mail ma być wstawiany tekst. **Wł.**: Określony tekst jest wstawiany w treści wiadomości e-mail. **Dane obrazu** (format TIFF) zostaną dołączone do wiadomości e-mail. **Wył.**: Zostanie dołączony tylko zeskanowany obraz. W treści wiadomości e-mail nie zostanie wstawiony tekst.
7 Temat domyślny	W przypadku używania skanowania sieciowego określ domyślny temat wiadomości e-mail. Można wprowadzić maksymalnie 20 znaków.

Używanie panelu sterowania

1. Na panelu sterowania naciśnij przycisk **Menu/Wybierania**.
2. Za pomocą przycisku **Strzałka w górę** lub **Strzałka w dół** przejdź do menu **Ust. e-mail**, a następnie naciśnij przycisk **Menu/Wybierania**.
3. Wprowadź ustawienia poczty e-mail. W tym celu zapoznaj się z tabelą (strona 8-3).

Używanie usługi CentreWare IS

1. Uruchom przeglądarkę internetową.
2. Wprowadź adres IP urządzenia w polu **Adres** przeglądarki (http://xxx.xxx.xxx.xxx).
3. Kliknij przycisk **Login** (Zaloguj) i zaloguj się jako administrator.
4. Kliknij kartę **Network** (Sieć) i wybierz pozycję **SNMP** na liście **Network** (Sieć).
5. Z listy rozwijanej **SNMP** wybierz opcję **Enable** (Włączone), a następnie kliknij przycisk **Save Changes** (Zapisz zmiany).
6. Wybierz pozycję **Email** (Poczta e-mail) z listy **Network** (Sieć).
7. Wprowadź ustawienia poczty e-mail, a następnie kliknij przycisk **Save Changes** (Zapisz zmiany).

Używanie oprogramowania MFP ControlCentre

1. Na komputerze wybierz kolejno menu **Start > Wszystkie programy > Xerox Office Printing > Phaser 6115MFP > MCC**.
2. W oknie dialogowym oprogramowania MCC kliknij przycisk **Connect to Machine** (Podłącz do maszyny).
3. Kliknij przycisk **Download** (Załaduj). Spowoduje to pobranie bieżącego pliku .dat przez urządzenie.
4. Kliknij przycisk **Menu**.
5. Wybierz kartę **E-mail Settings** (Ustawienia e-mail), wprowadź ustawienia poczty e-mail, a następnie kliknij przycisk **OK**.

Skanowanie do wiadomości e-mail przy użyciu podajnika ADF

Za pomocą podajnika ADF można zeskanować kilka dokumentów.

Podczas umieszczania dokumentów w podajniku ADF:

- Nie ładuj dokumentów połączonych razem zszywaczami lub spinaczami do papieru.
- Nie ładuj więcej niż 50 arkuszy.
- Nie otwieraj pokrywy podajnika ADF, gdy dokumenty są załadowane.
- Upewnij się, że na szybie dokumentów nie znajdują się żadne dokumenty.

Aby zeskanować dokumenty do wiadomości e-mail przy użyciu podajnika ADF:

- Aby uzyskać informacje na temat określania ustawień szczegółowych, takich jak format danych czy kompresja, zobacz rozdział Zmienianie ustawień trybu skanowania na stronie 8-9.
- Aby uzyskać informacje na temat zmieniania rozmiaru obrazu, zobacz rozdział Zmienianie rozmiaru zeskanowanego obrazu na stronie 8-10.

1. Naciśnij przycisk **Skanowanie**, aby przełączyć w tryb skanowania.
2. Umieść dokumenty w podajniku ADF stroną zadrukowaną skierowaną w górę oraz pierwszą stroną znajdującą się na górze stosu.
3. Dostosuj prowadnice dokumentu, aby dopasować je dokładnie do oryginałów.

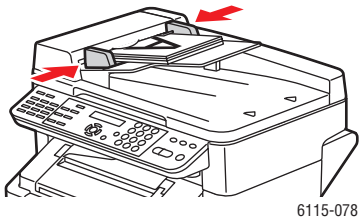

4. W jeden z poniższych sposobów określ adres e-mail odbiorcy:
   - Wprowadzanie tekstu za pomocą panelu sterowania na stronie 9-15
   - Używanie listy wybierania jednodotykowego na stronie 8-8
   - Używanie listy wybierania szybkiego na stronie 8-8
   - Używanie listy książki telefonicznej na stronie 8-9
5. Wprowadź wiersz tematu za pomocą klawiatury alfanumerycznej, a następnie naciśnij przycisk **Menu/Wybierania**.
6. Wprowadź dodatkowe adresy e-mail w polu *DW*, a następnie naciśnij przycisk **Menu/Wybierania**.
7. Za pomocą przycisku **Strzałka w lewo** lub **Strzałka w prawo** wybierz opcję **Szary** lub **Cz/B** jako tryb koloru, a następnie naciśnij przycisk **Menu/Wybierania**.

   Notatka: Koloru nie można ustawić przy skanowaniu za pomocą podajnika ADF z powodu ograniczenia ilości pamięci.

8. Kontynuuj konfigurowanie żądanych ustawień trybu skanowania.
   - Aby uzyskać informacje na temat określania ustawień szczegółowych, takich jak format danych czy kodowanie kompresji i rozdzielczość skanowania, zobacz rozdział Zmienianie ustawień trybu skanowania na stronie 8-9.
   - Aby uzyskać informacje na temat zmieniania rozmiaru obrazu, zobacz rozdział Zmienianie rozmiaru zeskanowanego obrazu na stronie 8-10.
   - Aby zmienić rozmiar zeskanowanego obrazu, zobacz rozdział Zmienianie rozmiaru zeskanowanego obrazu na stronie 8-10.
9. Za pomocą przycisku **Strzałka w lewo** lub **Strzałka w prawo** wybierz opcję **ADF**, a następnie naciśnij przycisk **Menu/Wybierania**, aby rozpocząć skanowanie.

Aby zatrzymać transmisję:

1. Na panelu sterowania naciśnij przycisk **Stop/Resetuj**.
2. Na panelu sterowania zostanie wyświetlony komunikat z potwierdzeniem anulowania ustawienia. Wybierz opcję **TAK**, a następnie naciśnij przycisk **Menu/Wybierania**.

Aby anulować oczekującą w kolejce transmisję skanera

1. Na panelu sterowania naciśnij przycisk **Funkcja**.
2. Wybierz opcję **ANULUJ SER. WYS.** z menu funkcji, a następnie naciśnij przycisk **Menu/Wybierania**.

Aby wydrukować raport transmisji, zobacz rozdział Faksowanie na stronie 9-1.

Skanowanie do wiadomości e-mail przy użyciu szyby dokumentów

Aby zeskanować dokumenty do wiadomości e-mail przy użyciu szyby dokumentów:

- Aby uzyskać informacje na temat zmieniania rozmiaru obrazu, zobacz rozdział Zmienianie rozmiaru zeskanowanego obrazu na stronie 8-10.

1. Naciśnij przycisk **Skanowanie**, aby przełączyć w tryb skanowania.
2. Unieś pokrywę podajnika ADF i umieść dokument na szybie dokumentów stroną zadrukowaną skierowaną w dół, tak jak przedstawiono poniżej.

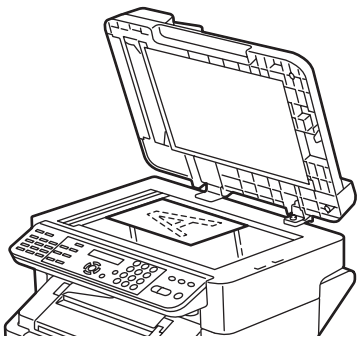

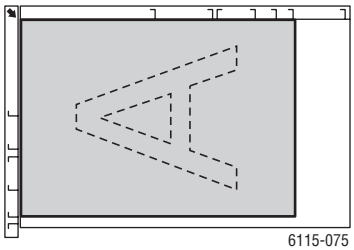

3. Ostrożnie zamknij pokrywę podajnika ADF.
4. Określ adres e-mail odbiorcy — zobacz rozdział Określanie odbiorcy na stronie 8-8.
5. Wprowadź wiersz tematu za pomocą klawiatury alfanumerycznej, a następnie naciśnij przycisk **Menu/Wybierania**.
6. Wprowadź dodatkowe adresy e-mail w polu *DW*, a następnie naciśnij przycisk **Menu/Wybierania**.
7. Za pomocą przycisku **Strzałka w lewo** lub **Strzałka w prawo** wybierz opcję **Kolor**, **Szary** lub **Cz/B** jako tryb koloru, a następnie naciśnij przycisk **Menu/Wybierania**.
8. Kontynuuj konfigurowanie żądanych ustawień trybu skanowania.
   - Aby uzyskać informacje na temat określania ustawień szczegółowych, takich jak format danych czy kodowanie kompresji i rozdzielczość skanowania, zobacz rozdział Zmienianie ustawień trybu skanowania na stronie 8-9.
   - Aby uzyskać informacje na temat zmieniania rozmiaru obrazu, zobacz rozdział Zmienianie rozmiaru zeskanowanego obrazu na stronie 8-10.
   - Aby zmienić rozmiar zeskanowanego obrazu, zobacz rozdział Zmienianie rozmiaru zeskanowanego obrazu na stronie 8-10.
9. Za pomocą przycisku **Strzałka w lewo** lub **Strzałka w prawo** wybierz opcję **KSIĄŻ**, a następnie naciśnij przycisk **Menu/Wybierania**, aby rozpocząć skanowanie.
10. W przypadku skanowania dokumentu zawierającego kilka stron umieść kolejną stronę na szybie dokumentów, gdy na panelu sterowania zostanie wyświetlony komunikat **NAS. STR?**, a następnie naciśnij przycisk **Menu/Wybierania**.
11. Powtarzaj krok 10 do momentu zeskanowania wszystkich stron dokumentu.
12. Naciśnij przycisk **Start**, aby wysłać transmisję.

Określanie odbiorcy

Adres e-mail odbiorcy można określić w dowolny z poniższych sposobów :

- Używanie listy wybierania jednodotykowego na stronie 8-8
- Używanie listy wybierania szybkiego na stronie 8-8
- Używanie listy książki telefonicznej na stronie 8-9
- Przeszukiwanie książki telefonicznej na stronie 8-9

Notatka: Aby uzyskać informacje na temat konfiguracji wybierania jednodotykowego, wybierania szybkiego, list wybierania grupowego oraz wprowadzania znaków za pomocą panelu sterowania, zobacz rozdział Rejestrowanie odbiorców na stronie 9-14.

Używanie listy wybierania jednodotykowego

Jeśli odbiorca został zarejestrowany na liście wybierania jednodotykowego, adres e-mail odbiorcy można wprowadzić, naciskając zaprogramowany przycisk wybierania jednodotykowego (**01 - 09**).

Notatka: Jeśli dla przycisku wybierania jednodotykowego został zaprogramowany zestaw odbiorców wybierania grupowego, wszystkie adresy e-mail wybierania grupowego zostaną dodane do listy odbiorców.

Aby wybrać odbiorcę za pomocą wybierania jednodotykowego:

1. Na panelu sterowania, naciśnij przycisk wybierania **Jednodotykowego** przypisany dla odbiorcy.
2. Gdy odbiorca zostanie wyświetlony na panelu sterowania, naciśnij przycisk **Start**.

Używanie listy wybierania szybkiego

Jeśli odbiorca został zarejestrowany na liście wybierania szybkiego, adres e-mail odbiorcy można wprowadzić, wpisując przypisany do odbiorcy trzycyfrowy numer wybierania szybkiego (**001 - 100**).

Aby wybrać odbiorcę za pomocą listy wybierania szybkiego:

1. Na panelu sterowania naciśnij przycisk **Szybkie wybieranie numeru**.
2. Za pomocą klawiatury alfanumerycznej wprowadź przypisany do odbiorcy trzycyfrowy numer wybierania szybkiego.

   Notatka: Jeśli adres e-mail odbiorcy wybierania jednodotykowego nie jest zarejestrowany, na ekranie panelu sterowania zostanie wyświetlony komunikat **NIE ADRES E-MAIL**.

3. Gdy nazwa odbiorcy zostanie wyświetlona na panelu sterowania, naciśnij przycisk **Start**.

Używanie listy książki telefonicznej

Książka telefoniczna zawiera adresy e-mail i numery telefonów wszystkich odbiorców zarejestrowanych dla wybierania jednodotykowego, wybierania szybkiego i list grup.

1. Na panelu sterowania naciśnij dwa razy przycisk **Szybkie wybieranie numeru**.
2. Za pomocą przycisku **Strzałka w lewo** lub **Strzałka w prawo** wybierz opcję **LISTA**, a następnie naciśnij przycisk **Menu/Wybierania**.
3. Przejdź do żądanego odbiorcy, a następnie naciśnij przycisk **Menu/Wybierania**.

Przeszukiwanie książki telefonicznej

Jeśli nie pamiętasz numeru wybierania szybkiego odbiorcy, możesz przeszukać książkę telefoniczną za pomocą panelu sterowania.

1. Na panelu sterowania naciśnij dwa razy przycisk **Szybkie wybieranie numeru**.
2. Za pomocą przycisku **Strzałka w lewo** lub **Strzałka w prawo** wybierz opcję **WYSZ.**, a następnie naciśnij przycisk **Menu/Wybierania**.
3. W monicie **WYSZ.>>** wprowadź kilka pierwszych znaków nazwy zaprogramowanej dla odbiorcy, a następnie naciśnij przycisk **Menu/Wybierania**.
4. Zostaną wyświetlone numery nazw rozpoczynających się od wprowadzonych znaków.
5. Przejdź do żądanego odbiorcy, a następnie naciśnij przycisk **Menu/Wybierania**.

Zmienianie ustawień trybu skanowania

Za pomocą panelu sterowania można zmienić format danych, kodowanie kompresji oraz rozdzielczość skanowania.

Notatka: Nie można wykonać skanowania w kolorze do wiadomości e-mail za pomocą podajnika ADF. Należy do tego używać szyby dokumentów. Jeśli została wybrana opcja **KOLOR** lub **SZARY** przy skanowaniu do wiadomości e-mail, rozdzielczość 600 x 600 dpi oraz wybór metody kodowania kompresji nie są dostępne.

Po wyświetleniu monitu na panelu sterowania:

1. Za pomocą przycisku **Strzałka w lewo** lub **Strzałka w prawo** wybierz opcję **Kolor**, **Szary** lub **Cz/B** jako tryb koloru, a następnie naciśnij przycisk **Menu/Wybierania**.
2. Za pomocą przycisku **Strzałka w lewo** lub **Strzałka w prawo** wybierz opcję **150 x 150 dpi**, **300 x300 dpi** lub **600 x 600 dpi** dla rozdzielczości skanowania, a następnie naciśnij przycisk **Menu/Wybierania**.
3. Za pomocą przycisku **Strzałka w lewo** lub **Strzałka w prawo** wybierz opcję **TIFF** lub **PDF** jako format danych, a następnie naciśnij przycisk **Menu/Wybierania**.
4. Za pomocą przycisku **Strzałka w lewo** lub **Strzałka w prawo** wybierz opcję **MR** lub **MMR** jako metodę kodowania danych, a następnie naciśnij przycisk **Menu/Wybierania**.
5. Po wprowadzeniu tych ustawień naciskaj przycisk **Strzałka w górę** do momentu wyświetlenia rozdzielczości skanowania na panelu sterowania.

Zmienianie rozmiaru zeskanowanego obrazu

Rozmiar obrazu zeskanowanych dokumentów można zmienić za pomocą panelu sterowania po wybraniu opcji **ADF** lub **KSIĄŻ**.

Dostępne rozmiary to: Letter, Statement, Legal, A4, A5 i B5.

1. Na panelu sterowania użyj przycisku **Strzałka w dół**, aby otworzyć listę rozmiarów obrazu.
2. Za pomocą przycisku **Strzałka w lewo** lub **Strzałka w prawo** wybierz rozmiar zeskanowanego obrazu, a następnie naciśnij przycisk **Menu/Wybierania**.

Faksowanie

9

W tym rozdziale opisano:

- Zarządzanie funkcjami faksu na stronie 9-2
- Wysyłanie faksów na stronie 9-9
- Odbieranie faksów na stronie 9-13
- Rejestrowanie odbiorców na stronie 9-14
- Raporty faksu na stronie 9-22
- Rozwiązywanie problemów z faksem na stronie 9-24

Patrz również: (Tylko w j. angielskim)

Poradnik *Using the Fax* www.xerox.com/office/6115support

Zarządzanie funkcjami faksu

W tej części opisano:

- Panel sterowania w trybie faksu na stronie 9-2
- Wyświetlacz trybu faksu na stronie 9-3
- Symbole panelu sterowania dotyczące faksu na stronie 9-3
- Zarządzanie ustawieniami faksu na stronie 9-4

Przed skorzystaniem z funkcji faksu należy się upewnić, że przycisk faksu świeci się na zielono. Naciśnij przycisk **Faks** w celu wyświetlenia ekranu trybu faksu na panelu sterowania. Naciśnięcie przycisku **Szybkie wybieranie numeru**, **Ponowne wybranie/Pauza** lub przycisku wybierania jednodotykowego spowoduje przejście urządzenia do trybu faksu.

Panel sterowania w trybie faksu

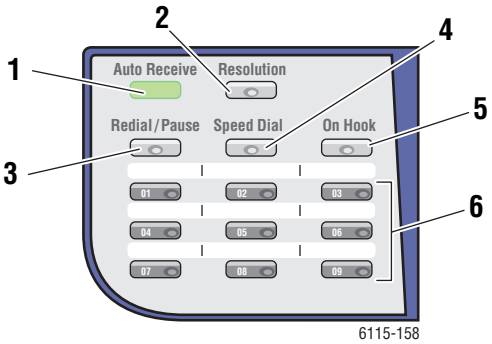

1. **Dioda LED automatycznego odbioru**
   Gdy dioda LED automatycznego odbioru świeci na zielono, urządzenie jest gotowe do odebrania faksu. Gdy ta dioda LED miga, trwa odbieranie faksu.
2. Przycisk **Rozdzielczość**
   Naciśnij przycisk **Rozdzielczość**, aby dostosować jakość obrazu dla faksów.
3. Przycisk **Ponowne wybranie/Pauza**
   Naciśnij przycisk **Ponowne wybranie/Pauza**, aby ponownie wybrać ostatni numer faksu lub wstawić pauzę w numerach faksu.
4. Przycisk **Szybkie wybieranie numeru**
   Naciśnij przycisk **Szybkie wybieranie numeru**, aby uzyskać dostęp do katalogów grup lub poszczególnych numerów faksów.
5. Przycisk **Odłożona słuchawka**
   Naciśnij przycisk **Odłożona słuchawka**, aby podczas wysyłania faksu wyłączyć telefon wewnętrzny podłączony do urządzenia.
6. Klawisze **jednodotykowe**
   Używane do rejestrowania i ponownego wybierania zapisanych numerów wybierania jednodotykowego dla faksów i adresów e-mail.

Wyświetlacz trybu faksu

Górna linia wyświetlacza	Dolna linia wyświetlacza
■ Wskazuje aktualnie wybrany tryb lub ustawienia funkcji. ■ Wyświetla aktualne menu, funkcję lub ustawienie. ■ Wyświetla komunikaty o błędzie i stan.	■ Wyświetla komunikaty i instrukcje dotyczące obsługi.

Symbole panelu sterowania dotyczące faksu

Symbol	Definicja	
	Wybieranie	Trwa wybieranie numeru.
	Dzwonienie	Nastąpiło połączenie z inną maszyną.
	Wysyłanie	Trwa wysyłanie dokumentu.
	Odbieranie	Trwa odbieranie dokumentu.
	Zeskanowane strony dokumentu	Liczba zeskanowanych stron.
	Ton	Jeśli wykorzystywane jest wybieranie impulsowe, wysyłane są tony przycisków.
	Pauza	Do numeru faksu wstawiono pauzę.
	W oczekiwaniu na zaplanowaną transmisję	Dokument został umieszczony w kolejce do zaplanowanej transmisji.
	W oczekiwaniu na odbiór do pamięci	Dokument został umieszczony w kolejce do odbioru do pamięci.

Zarządzanie ustawieniami faksu

Z poziomu panelu sterowania, za pomocą usługi CentreWare IS lub oprogramowania MCC można programować ustawienia domyślne produktu, numery faksu, adresy e-mail i nazwy odbiorców.

Korzystając z panelu sterowania

1. Na panelu sterowania naciśnij przycisk **Menu/Wybierania**.
2. Za pomocą przycisku **Strzałka w górę** lub **Strzałka w dół** przejdź do menu **Ust. faksu**, a następnie naciśnij przycisk **Menu/Wybierania**.
3. Wprowadź ustawienia faksu. W tym celu zapoznaj się z tabelami od strona 9-5 do strona 9-8.

Używanie usługi CentreWare IS

1. Uruchom przeglądarkę internetową.
2. Wprowadź adres IP produktu w polu **Adres** przeglądarki (http://xxx.xxx.xxx.xxx).
3. Kliknij przycisk **Login** (Zaloguj) i zaloguj się jako administrator.
4. Kliknij kartę **Fax/E-Mail** (Faks/E-Mail) i skonfiguruj ustawienia faksu.
5. Wprowadź ustawienia poczty e-mail, a następnie kliknij przycisk **Save Changes** (Zapisz zmiany).

Za pomocą oprogramowania MFP ControlCentre

1. Na komputerze wybierz kolejno menu **Start > Wszystkie programy > Xerox Office Printing > Phaser 6115MFP > MCC**.
2. W oknie dialogowym oprogramowania MCC kliknij przycisk **Connect to Machine** (Podłącz do maszyny).
3. Kliknij przycisk **Download** (Załaduj). Spowoduje to pobranie bieżącego pliku .dat przez urządzenie.
4. Kliknij przycisk **Menu**.
5. Wprowadź ustawienia faksu na następujących kartach: **Communication/Report** (Łączność/Raport), **Send Settings** (Ustawienia wysyłania), **Receive Settings** (Ustawienia odbioru) i **E-mail Settings** (Ustawienia e-mail).
6. Kliknij przycisk **OK**.

Menu Ust. wyb. faksu

Użyj menu ustawień wybierania faksu do wprowadzenia numerów odbiorców faksów do wybierania jednodotykowego, numerów szybkiego wybierania oraz numerów wybierania grupowego.

Pozycja menu	Opis
1: Jedno-dot.	Można zapisać maksymalnie dziewięć klawiszy wybierania jednodotykowego.
2: Szyb. wyb.	Można zapisać maksymalnie 100 numerów faksu.
3: Grup. wyb.	Można zdefiniować jako grupę maksymalnie 50 różnych numerów faksu.

Menu Ust. wys. faksu

Menu ustawień wysyłania faksu służy do konfigurowania ustawień jakości obrazu w transmisjach faksowych.

Pozycja menu	Opis
1: Zacz. skan.	Ustawia zaczernienie skanowanych i następnie faksowanych dokumentów.
2: Rozdziel.	Ustawia domyślną rozdzielczość skanowania. **STD**: Dla dokumentów zawierających normalny tekst. **Dok.**: Dokładne — dla dokumentów zawierających mały tekst. **B/D**: Bardzo dokładne, dla dokumentów takich jak gazety lub zawierających szczegółowe ilustracje. **H/T**: Półtonowe, dla dokumentów cieniowanych, na przykład fotografii. W przypadku wybrania trybu półtonowego na panelu sterowania pojawi się pytanie o wybór dokładnego ustawienia STD, Dok. lub B/D.
3: Nagł.	Drukuje nagłówek na wszystkich transmisjach faksu.

Menu Ust. odb. faksu

Menu ustawień odbierania faksu służy do konfigurowania domyślnych ustawień odbieranych faksów.

Pozycja menu	Opis
1: Pamięć	Włącza i wyłącza odbieranie do pamięci. Gdy tryb odbioru do pamięci jest włączony, odbierane faksy mogą być zapisane w pamięci produktu i wydrukowane w określonym terminie. Można ustanowić hasło, które należy podać w celu określenia czasu rozpoczęcia i zakończenia odbioru do pamięci i w celu anulowania. Czasy rozpoczęcia i zakończenia są ważne do momentu wyłączenia trybu odbierania do pamięci. Aby uzyskać informacje na temat określania ustawień związanych z odbieraniem do pamięci, zobacz rozdział Zarządzanie ustawieniami faksu na stronie 9-4.
2: Dzwonki	Ustawia liczbę dzwonków przed odebraniem połączenia przez produkt. Od 1 do 16 dzwonków, w zależności od regionu.
3: Skal. dla dop.	Ustawia, czy dokumenty dłuższe niż rozmiar aktualnie załadowanego papieru są drukowane w pomniejszeniu, dzielone na kilka stron czy odrzucane. **WŁ.**: Dokument jest drukowany tak, aby zmieścił się na papierze. **WYŁ.**: Dokument jest drukowany w pełnym rozmiarze i dzielony na kilka stron. **ODET.**: Dokument jest drukowany, ale część niemieszcząca się na aktualnie załadowanym papierze nie jest drukowana.
4: Druk. odb.	Ustawia, czy faks jest drukowany po odebraniu wszystkich stron dokumentu, czy urządzenie ma rozpocząć drukowanie po odebraniu pierwszej strony dokumentu. **Odb. z pam.**: Drukowanie rozpoczyna się po odebraniu wszystkich stron. **Druk. odb.**: Drukowanie rozpoczyna się po odebraniu pierwszej strony.
5: Tryb odb.	Ustawia tryb odbioru na automatyczny lub ręczny. **Auto**: Rozpoczyna odbierać faks po określonej liczbie sygnałów dzwonka. **Ręczn.**: Rozpoczyna odbieranie faksu po podniesieniu słuchawki, naciśnięciu przycisku **Odłożona słuchawka** i naciśnięciu przycisku **Start**.

Pozycja menu	Opis
6: Stopka	Ustawia, czy na odebranym faksie są drukowane w stopce informacje, takie jak data, godzina, liczba stron itp. W stopce odbieranych faksów można zawrzeć następujące informacje: ■ Numer faksu produktu. ■ Data i godzina odbioru. ■ Numer faksu nadawcy. ■ Numer sesji służący do zarządzania odbieranymi faksami. ■ Numer strony
7: Ródł. pap.	Ustawia, z której tacy ma być pobierany papier do drukowania odbieranych faksów.

Menu Łącz. fak. ustaw.

Menu ustawień łączności faksu służy do określania domyślnych ustawień łączności faksu dla danego regionu lub środowiska.

Pozycja menu	Opis
1: Typ linii tel	Ustawia typ linii telefonicznej produktu dla danego regionu na **Ton** lub **Puls**. **Notatka:** Jeśli w menu Ustawienia użytkownika określono wartość ustawienia **Typ linii tel** na USA, opisywanego ustawienia nie można zmienić.
2: Głoś. monitora l.	Ustawia głośność sygnału monitorowania transmisji na **Wys.**, **Nis.** lub **Wył.**
3: PSTN/PBX	Ustawia, czy łącze telefoniczne należy do publicznej komutowanej sieci telefonicznej (PSTN), czy do centrali prywatnej połączonej z miejską siecią telefoniczną (PBX). W przypadku systemu PBX można ustalić także numer prefiksu lub numer wewnętrzny.

Menu Rap. faksu

Menu raportów faksu służy do określania, kiedy i w jaki sposób są drukowane raporty faksu.

Pozycja menu	Opis
1: Raport czynności	Drukuje raport transmisji/odbioru faksu. **Wł.**: Drukuje raport po wysłaniu i odebraniu 60 faksów. **Wył.**: Raport jest drukowany tylko na polecenie użytkownika.
2: Rap. wysł.	Drukuje raport transmisji faksu. **WŁ.**: Drukuje raport po każdej transmisji. **WŁ. (BŁĄD)**: Drukuje raport po transmisji tylko w przypadku wystąpienia błędu. **WYŁ.**: Nie drukuje raportu, nawet jeśli wystąpią błędy.
3: Raport odb.	Drukuje raport odbioru faksu. **WŁ.**: Drukuje raport po każdym odebranym faksie. **WŁ. (BŁĄD)**: Drukuje raport po odebraniu faksu tylko w przypadku wystąpienia błędu. **WYŁ.**: Nie drukuje raportu, nawet jeśli wystąpią błędy.

Wysyłanie faksów

W tej części opisano:

- Wysyłanie faksu z automatycznego podajnika dokumentów (ADF) na stronie 9-9
- Wysyłanie faksu z szyby dokumentów na stronie 9-10
- Wysyłanie faksu do wielu odbiorców na stronie 9-11
- Wysyłanie faksu o określonej godzinie na stronie 9-12
- Anulowanie dokumentu oczekującego w kolejce na wysłanie na stronie 9-12

Oryginalne dokumenty zawierające jedną lub wiele stron można automatycznie zeskanować i wysłać za pomocą podajnika ADF lub szyby dokumentów.

Notatka: Aby wydrukować stronę z potwierdzeniem, zawierającą stan transmisji faksu, włącz opcję raportu po transmisji.

Patrz również:

Rejestrowanie odbiorców na stronie 9-14

Zarządzanie ustawieniami faksu na stronie 9-4

Wysyłanie faksu z automatycznego podajnika dokumentów (ADF)

Aby wysłać faks z podajnika ADF:

1. Wyjmij zszywki, zdejmij spinacze i umieść strony **drukiem do góry** w podajniku dokumentów, wsuwając strony do podajnika dokumentów **od ich dolnej części**.

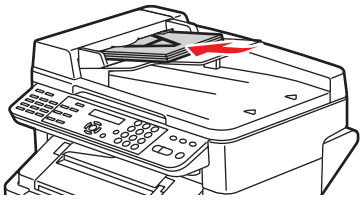

2. Na panelu sterowania naciśnij przycisk **Faks**.
3. Wybierz odbiorcę:
   - Korzystając z menu **Lista**: naciśnij dwukrotnie przycisk **Szybkie wybieranie numeru**, wybierz opcję **Lista**, a następnie naciśnij przycisk **Menu/Wybierania**. Używając przycisku **Strzałka w górę** lub **Strzałka w dół**, przewiń do nazwy odbiorcy. Naciśnij przycisk **Menu/Wybierania**, a następnie naciśnij przycisk **Start**.
   - Za pomocą klawiatury alfanumerycznej: wprowadź numer telefoniczny faksu i naciśnij przycisk **Start**.
   - Za pomocą klawiatury jednodotykowej: wybierz jednodotykowy numer odbiorcy (01-09) a następnie naciśnij przycisk **Start**.
   - Naciśnij przycisk **Szybkie wybieranie numeru**, z klawiatury alfanumerycznej wprowadź numer szybkiego wybierania skojarzony z odbiorcą, następnie naciśnij przycisk **Start**.
4. Produkt zeskanuje strony i wyśle faks po zeskanowaniu wszystkich stron.

Wysyłanie faksu z szyby dokumentów

Aby wysłać faks z szyby dokumentów:

1. Wyjmij zszywki, zdejmij spinacze i umieść strony na szybie dokumentów **drukiem do dołu**, **górną częścią** strony skierowaną w **tylny**, **lewy** róg produktu.

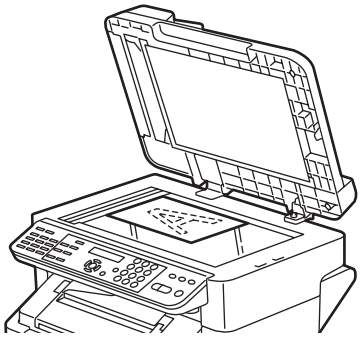
6115-074

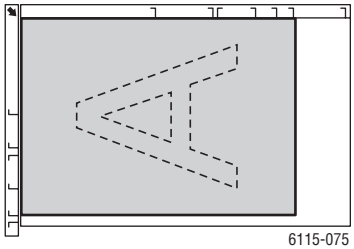
6115-075

2. Na panelu sterowania naciśnij przycisk **Faks**.
3. Wybierz odbiorcę:
   - Korzystając z menu **Lista**: naciśnij dwukrotnie przycisk **Szybkie wybieranie numeru**, wybierz opcję **Lista**, a następnie naciśnij przycisk **Menu/Wybierania**. Używając przycisku **Strzałka w górę** lub **Strzałka w dół**, przewiń do nazwy odbiorcy. Naciśnij przycisk **Menu/Wybierania**, a następnie naciśnij przycisk **Start**.
   - Za pomocą klawiatury alfanumerycznej: wprowadź numer telefoniczny faksu i naciśnij przycisk **Start**.
   - Za pomocą klawiatury jednodotykowej: wybierz jednodotykowy numer odbiorcy (01-09) a następnie naciśnij przycisk **Start**.
   - Naciśnij przycisk **Szybkie wybieranie numeru**, z klawiatury alfanumerycznej wprowadź numer szybkiego wybierania skojarzony z odbiorcą, następnie naciśnij przycisk **Start**.
4. Produkt wyświetli pytanie **Książka skan. (LT)?** z określonym rozmiarem papieru w nawiasach. Wybierz jedną z następujących możliwości:
   - Jeśli chcesz zeskanować następną stronę faksu, naciśnij przycisk **Menu/Skanowania**. Produkt wyświetli pytanie dotyczące skanowania: **Nas. str. (LT)?**. Zdejmij pierwszą zeskanowaną stronę, umieść następną stronę na szybie dokumentów, następnie naciśnij przycisk **Menu/Skanowania**. Powtarzaj aż do zeskanowania wszystkich stron, następnie naciśnij przycisk **Start**.
   - Jeśli nie ma już innych stron do przefaksowania, naciśnij przycisk **Start**.

Wysyłanie faksu do wielu odbiorców

Podczas jednej transmisji można wysłać faks do wielu odbiorców. Istnieją dwie metody:

- Za pomocą funkcji wybierania grupowego
- Za pomocą funkcji rozsyłania

Rozsyłanie

Odbiorców można wybrać za pomocą wybierania jednodotykowego, szybkiego wybierania lub wybierania grupowego, korzystając z listy książki telefonicznej lub wprowadzając numery faksów za pomocą klawiatury.

Notatka: Jednocześnie można wybrać maksymalnie 125 odbiorców. Jeśli odbiorcy są wybierani za pomocą przycisków wybierania jednodotykowego, można wybrać maksymalnie 9 odbiorców. Jeśli odbiorcy są wybierani za pomocą numerów szybkiego wybierania, można wybrać maksymalnie 100 odbiorców. Można maksymalnie określić 16 odbiorców, jeśli numery faksu są wprowadzane przy użyciu klawiatury.

Notatka: Na raporcie transmisji faksu można sprawdzić, czy faks został wysłany do wszystkich odbiorców.

1. Umieść dokument do przefaksowania.
2. Naciśnij przycisk **Funkcja** i przewiń do menu **Nadawanie** na panelu sterowania, następnie naciśnij przycisk **Menu/Wybierania**.
3. Określ numer faksu:
   - Korzystając z menu **Lista**: naciśnij dwukrotnie przycisk **Szybkie wybieranie numeru**, wybierz opcję **Lista**, a następnie naciśnij przycisk **Menu/Wybierania**. Używając przycisku **Strzałka w górę** lub **Strzałka w dół**, przewiń do nazwy odbiorcy. Naciśnij przycisk **Menu/Wybierania**, a następnie wybierz następnego odbiorcę.
   - Za pomocą klawiatury alfanumerycznej: wprowadź numer faksu i naciśnij przycisk **Menu/Wybierania**, następnie określ odbiorcę faksu.
   - Za pomocą klawiatury jednodotykowej: wybierz jednodotykowy numer odbiorcy (01-09), naciśnij przycisk **Menu/Wybierania**, a następnie określ następnego odbiorcę.
   - Naciśnij przycisk **Szybkie wybieranie numeru**, z klawiatury alfanumerycznej wprowadź numer szybkiego wybierania lub numer wybierania grupowego skojarzony z odbiorcą, naciśnij przycisk **Menu/Wybierania** i określ następnego odbiorcę.
4. Naciśnij przycisk **Start**.
5. Zostanie wyświetlone pytanie, czy numery odbiorców mają zostać sprawdzone, czy też nie, naciśnij przycisk **Menu/Wybierania**.
6. Numery wszystkich odbiorców są widoczne w kolejności, w jakiej były wybierane lub wprowadzane. Naciśnij przycisk **Menu/Wybierania**, aby sprawdzić bieżącego odbiorcę, i przejdź do następnego. Jeśli chcesz usunąć odbiorcę, naciśnij przycisk **Anuluj/Wyczyść**.
7. Po sprawdzeniu wszystkich odbiorców na panelu sterowanie pojawi się informacja **Zapisz=Start**.

8. Naciśnij przycisk **Start**, aby rozpocząć skanowanie i wysyłanie faksu.
9. Aby zatrzymać transmisję, naciśnij przycisk **Stop/Resetuj**, wybierz opcję **Tak**, następnie naciśnij przycisk **menu/wybierania**.

Notatka: Podczas transmisji widoczny jest komunikat **Ustaw dokument**, mimo że dokument zostanie wysłany do wszystkich określonych odbiorców po jednokrotnym zeskanowaniu.

Wysyłanie faksu o określonej godzinie

Dokument można zeskanować i zapisać w pamięci do wysłania o określonej godzinie.

Notatka: Aby ta funkcja działała poprawnie, w urządzeniu należy zaprogramować bieżącą godzinę.

Aby wysłać faks w określonym terminie:

1. Naciśnij przycisk **Funkcja** i przewiń do menu **Zaplanowane wysyłanie**, następnie naciśnij przycisk **Menu/Wybierania**.
2. Za pomocą klawiatury alfanumerycznej wprowadź żądaną godzinę transmisji, następnie naciśnij przycisk **Menu/Wybierania**.

   Notatka: Godzina wysyłania musi nastąpić w ciągu następnych 24 godzin.

3. Określ numer faksu odbiorcy.
4. Naciśnij przycisk **Start**, aby rozpocząć skanowanie dokumentu.
5. Faks zostanie wysłany o określonej godzinie.

Patrz również:

Wysyłanie faksu z automatycznego podajnika dokumentów (ADF) na stronie 9-9
Wprowadzanie tekstu za pomocą panelu sterowania na stronie 9-15

Anulowanie dokumentu oczekującego w kolejce na wysłanie

Można usunąć zapisane w pamięci dokumenty, które oczekują na wysłanie.

Aby anulować dokument z pamięci:

1. Naciśnij przycisk **Funkcja** i przewiń do menu **Anuluj ser. wys.**, następnie naciśnij przycisk **Menu/Wybierania**.
2. Używając przycisku **Strzałka w górę** lub **Strzałka w dół**, wybierz zadanie do usunięcia. Zostaną wyświetlone następujące rodzaje zadań:
   - **Pamięć**: Zwykłe transmisje oczekujące w kolejce.
   - **B-Cast**: Transmisje rozsyłania
   - **Timer**: Transmisje zaplanowane
   - **Skan**: Transmisje skanowania do wiadomości e-mail
3. Naciśnij przycisk **Menu/Wybierania**, aby usunąć wyświetlone zadanie.

Odbieranie faksów

W tej części opisano:

- Automatyczne odbieranie faksów na stronie 9-13
- Ręczne odbieranie faksów na stronie 9-13

Automatyczne odbieranie faksów

Jeśli dla faksu opcja **Tryb odb.** jest ustawiona na wartość **Auto**, odbieranie faksów rozpoczyna się po określonej liczbie dzwonków.

Jeśli opcja **Tryb odb. pamięć** jest ustawiona na wartość **WŁ.**, drukowanie nie rozpoczyna się automatycznie po odebraniu faksu. Odebrany dokument jest zapisywany w pamięci i drukowany o określonej przez użytkownika godzinie.

Patrz również:

Menu Ust. odb. faksu na stronie 9-6

Ręczne odbieranie faksów

Jeśli do produktu jest podłączony telefon i ta sama linia jest wykorzystywana do telefonowania i faksowania, faks można odebrać po podniesieniu słuchawki.

Jeśli słuchawka nie zostanie podniesiona, odbieranie rozpoczyna się automatycznie, jeśli połączenie pochodzi od urządzenia faksowego i opcja **Tryb odb.** została na panelu sterowania ustawiona na wartość **Automatyczny odbiór**. Jeśli połączenie zostało nawiązane przez telefon, produkt będzie kontynuował generowanie dźwięków dzwonka.

Jeśli opcja **Tryb odb.** została ustawiona na wartość **Ręczn.** na panelu sterowania, dźwięki dzwonka są generowane aż do podniesienia słuchawki.

1. Gdy dzwoni telefon, podnieś słuchawkę i naciśnij przycisk **Start**.
2. Po zakończeniu rozmowy odłóż słuchawkę.

Rejestrowanie odbiorców

W tej części opisano:

- Korzystanie z książki telefonicznej na stronie 9-14
- Wprowadzanie tekstu za pomocą panelu sterowania na stronie 9-15
- Dodawanie pozycji wybierania jednodotykowego na stronie 9-16
- Edytowanie i usuwanie pozycji wybierania jednodotykowego na stronie 9-17
- Dodawanie pozycji szybkiego wybierania numerów na stronie 9-18
- Edytowanie i usuwanie pozycji szybkiego wybierania na stronie 9-19
- Dodawanie pozycji wybierania grupowego na stronie 9-20
- Edytowanie i usuwanie pozycji wybierania grupowego na stronie 9-21

Notatka: Numery faksu, adresy e-mail i nazwy odbiorców można zaprogramować za pomocą panelu sterowania, jednakże zalecane jest, aby numery faksów i adresy e-mail skonfigurować za pomocą usługi CentreWare IS lub oprogramowania MFP ControlCentre, zobacz rozdział Zarządzanie urządzeniem na stronie 3-1.

Menu **Jedno-dot.**, **Szyb. wyb.** i **Grup. wyb.** zapewniają dostęp do najczęściej wykorzystywanych numerów faksu, umożliwiając łatwe wybranie odbiorcy, bez konieczności każdorazowego ręcznego wprowadzania numeru za pomocą klawiatury panelu sterowania.

Korzystanie z książki telefonicznej

Książka telefoniczna zawiera adresy e-mail i numery telefonów wszystkich odbiorców zarejestrowanych dla wybierania jednodotykowego, wybierania szybkiego i list grup.

1. Na panelu sterowania naciśnij dwa razy przycisk **Szybkie wybieranie numeru**.
2. Za pomocą przycisku **Strzałka w lewo** lub **Strzałka w prawo** wybierz opcję **LISTA**, a następnie naciśnij przycisk **Menu/Wybierania**.
3. Przejdź do żądanego odbiorcy, a następnie naciśnij przycisk **Menu/Wybierania**.

Przeszukiwanie książki telefonicznej

Jeśli nie pamiętasz numeru szybkiego wybierania odbiorcy, możesz przeszukać książkę telefoniczną za pomocą panelu sterowania.

1. Na panelu sterowania naciśnij dwa razy przycisk **Szybkie wybieranie numeru**.
2. Za pomocą przycisku **Strzałka w lewo** lub **Strzałka w prawo** wybierz opcję **WYSZ.**, a następnie naciśnij przycisk **Menu/Wybierania**.
3. W monicie **WYSZ.>>** wprowadź kilka pierwszych znaków nazwy zaprogramowanej dla odbiorcy, a następnie naciśnij przycisk **Menu/Wybierania**.
4. Zostaną wyświetlone numery nazw, rozpoczynających się od wprowadzonych znaków.
5. Przejdź do żądanego odbiorcy, a następnie naciśnij przycisk **Menu/Wybierania**.

Wprowadzanie tekstu za pomocą panelu sterowania

Podczas programowania nazwy odbiorcy litery, znaki akcentowane, cyfry i symbole można wprowadzać podobnie, jak przy użyciu klawiatury telefonu komórkowego.

Zmiana trybu wprowadzania

Każde naciśnięcie klawisza gwiazdki (*) powoduje przełączenie trybu wprowadzania z cyfr na litery i odwrotnie. Naciskanie klawisza wielokrotnie powoduje cykliczną zmianę zestawu.

[1] = Można wpisywać cyfry, [A] = Można wpisywać litery

Korygowanie tekstu

- Aby skasować cały wprowadzony tekst, naciśnij i przytrzymaj przycisk **Anuluj/Wyczyść**.
- Aby usunąć określony znak, użyj przycisku **Strzałka w lewo** lub **Strzałka w prawo** do przesunięcia kursora do znaku, który ma zostać usunięty, następnie naciśnij przycisk **Anuluj/Wyczyść**.
- Jeśli ten sam klawisz jest używany do wprowadzenia dwóch lub większej liczby kolejnych znaków, naciśnij przycisk **Strzałka w prawo** po wybraniu pierwszego znaku.
- Aby wprowadzić odstęp, naciśnij klawisz **0**.

Poniższa tabela zawiera listę znaków możliwych do uzyskania przy użyciu poszczególnych klawiszy na klawiaturze.

Klawisz	Dostępne znaki (w kolejności)	Dodatkowe znaki dostępne w modelu metrycznym.
1	. (kropka) @ (symbol „małpy”) _ (podkreślenie) - (łącznik) 1	
2	A B C 2 a b c	Ä ä Ç ç
3	D E F 3 d e f	É é
4	G H I 4 g h i	í î
5	J K L 5 j k l	
6	M N O 6 m n o	Ö ö
7	P Q R S 7 p q r s	ß
8	T U V 8 t u v	Ü ü ú
9	W X U Z 9 w x y z	
0	(odstęp) 0	
*****		
#	+ & / * = ? ( ) % [ ] ^ “ { } $, ; : < >	

Dodawanie pozycji wybierania jednodotykowego

W urządzeniu można zaprogramować maksymalnie dziewięć pozycji wybierania jednodotykowego (01 - 09).

Notatka: Aby zaprogramować wielu odbiorców skojarzonych z przyciskiem wybierania jednodotykowego (maksymalnie dziewięciu), zaprogramuj odbiorców jako pozycję wybierania grupowego. Patrz Dodawanie pozycji wybierania grupowego na stronie 9-20.

Za pomocą usługi CentreWare IS

1. Uruchom przeglądarkę internetową.
2. Wprowadź adres IP produktu w polu **Adres** przeglądarki (http://xxx.xxx.xxx.xxx).
3. Kliknij przycisk **Login** (Zaloguj) i zaloguj się jako administrator.
4. Wybierz kartę **Fax/E-Mail** (Faks/E-Mail) i kliknij opcję **One-Touch Dial Settings** (Ustawienia wybierania jednodotykowego).
5. Wprowadź odbiorców wybierania jednodotykowego, a następnie kliknij przycisk **Save Changes** (Zapisz zmiany).

Za pomocą oprogramowania MFP ControlCentre

1. Na komputerze wybierz kolejno menu **Start > Wszystkie programy > Xerox Office Printing > Phaser 6115MFP > MCC**.
2. W oknie dialogowym oprogramowania MCC kliknij przycisk **Connect to Machine** (Podłącz do maszyny).
3. Kliknij przycisk **Download** (Załaduj). Spowoduje to pobranie bieżącego pliku .dat przez urządzenie.
4. Kliknij znak **plus (+)** w lewym okienku nawigacyjnym.
5. Kliknij opcję **One-Touch Dial** (Wybieranie jednodotykowe), wprowadź odbiorców wybierania jednodotykowego i kliknij przycisk **OK**.

Korzystając z panelu sterowania

1. Na panelu sterowania naciśnij przycisk **menu/wybierania**.
2. Za pomocą przycisku **Strzałka w górę** lub **Strzałka w dół** przejdź do menu **Ust. wyb. faksu**, a następnie naciśnij przycisk **menu/wybierania**.
3. Za pomocą przycisku **Strzałka w górę** lub **Strzałka w dół** przejdź do menu **Jedno-dot.**, a następnie naciśnij przycisk **menu/wybierania**.
4. Na klawiaturze wybierania jednodotykowego naciśnij numer, który chcesz zaprogramować.
5. Za pomocą klawiatury alfanumerycznej wprowadź nazwę odbiorcy (do 20 znaków), następnie naciśnij przycisk **menu/wybierania**.
6. Za pomocą klawiatury alfanumerycznej wprowadź numer faksu (do 50 znaków), następnie naciśnij przycisk **menu/wybierania**.
7. Wybierz prędkość modemu i naciśnij przycisk **menu/wybierania**.

8. Numer został zaprogramowany i na panelu sterowania pojawił się komunikat **Wyb. przycisk rej.**.
9. Aby zaprogramować inny przycisk wybierania jednodotykowego, naciśnij numer wybierania jednodotykowego i powtórz tę procedurę od kroku 5.
10. Aby zakończyć tę procedurę, naciskaj przycisk **Anuluj/Wyczyść** tak długo, aż zostanie wyświetlony ekran trybu faksu.

Edytowanie i usuwanie pozycji wybierania jednodotykowego

1. Na panelu sterowania naciśnij przycisk **menu/wybierania**.
2. Za pomocą przycisku **Strzałka w dół** przejdź do menu **Ust. wyb. faksu**, a następnie naciśnij przycisk **menu/wybierania**.
3. Przejdź do menu **Jedno-dot.**, a następnie naciśnij przycisk **menu/wybierania**.
4. Na klawiaturze wybierania jednodotykowego naciśnij pozycję, którą chcesz edytować lub usunąć, następnie naciśnij przycisk **Anuluj/Wyczyść**.
5. Za pomocą przycisku **Strzałka w lewo** i **Strzałka w prawo** wybierz opcję **Edytuj** lub **Skasuj**, a następnie naciśnij przycisk **menu/wybierania**.
6. Jeśli wybierzesz opcję **Skasuj**, na panelu sterowania pojawi się komunikat **Wyb. przycisk rej.**, a cała pozycja zostanie usunięta.
7. Jeśli wybierzesz opcję **Edytuj**, zmień nazwę, numer faksu lub prędkość modemu i naciśnij przycisk **menu/wybierania**.
8. Na panelu sterowania pojawi się napis **Wyb. przycisk rej.**. Naciśnij przycisk **Anuluj/Wyczyść**, aby zakończyć.

Dodawanie pozycji szybkiego wybierania numerów

W produkcie można zaprogramować maksymalnie 100 pozycji szybkiego wybierania (001 - 100).

Notatka: Aby zaprogramować wielu odbiorców skojarzonych z przyciskiem wybierania jednodotykowego (maksymalnie dziewięciu), zaprogramuj odbiorców jako pozycję wybierania grupowego. Patrz Dodawanie pozycji wybierania grupowego na stronie 9-20.

Za pomocą usługi CentreWare IS

1. Uruchom przeglądarkę internetową.
2. Wprowadź adres IP produktu w polu **Adres** przeglądarki (http://xxx.xxx.xxx.xxx).
3. Kliknij przycisk **Login** (Zaloguj) i zaloguj się jako administrator.
4. Wybierz kartę **Fax/E-Mail** (Faks/E-Mail) i kliknij opcję **Speed Dial Settings** (Ustawienia szybkiego wybierania).
5. Wprowadź odbiorców szybkiego wybierania, a następnie kliknij przycisk **Save Changes** (Zapisz zmiany).

Za pomocą oprogramowania MFP ControlCentre

1. Na komputerze wybierz kolejno menu **Start > Wszystkie programy > Xerox Office Printing > Phaser 6115MFP > MCC**.
2. W oknie dialogowym oprogramowania MCC kliknij przycisk **Connect to Machine** (Podłącz do maszyny).
3. Kliknij przycisk **Download** (Załaduj). Spowoduje to pobranie bieżącego pliku .dat przez urządzenie.
4. Kliknij znak **plus (+)** w lewym okienku nawigacyjnym.
5. Kliknij opcję **Speed Dial** (Szybkie wybieranie numeru), wprowadź odbiorców szybkiego wybierania i kliknij przycisk **OK**.

Korzystając z panelu sterowania

1. Na panelu sterowania naciśnij przycisk **menu/wybierania**.
2. Za pomocą przycisku **Strzałka w górę** lub **Strzałka w dół** przejdź do menu **Ust. wyb. faksu**, a następnie naciśnij przycisk **menu/wybierania**.
3. Za pomocą przycisku **Strzałka w górę** lub **Strzałka w dół** przejdź do menu **Szyb. wyb.**, a następnie naciśnij przycisk **menu/wybierania**.
4. Za pomocą klawiatury alfanumerycznej wprowadź trzycyfrowy numer szybkiego wybierania.
5. Za pomocą klawiatury alfanumerycznej wprowadź nazwę odbiorcy (do 20 znaków), następnie naciśnij przycisk **menu/wybierania**.
6. Za pomocą klawiatury alfanumerycznej wprowadź numer faksu (do 50 znaków), następnie naciśnij przycisk **menu/wybierania**.
7. Wybierz prędkość modemu i naciśnij przycisk **menu/wybierania**.

8. Numer został zaprogramowany i na wyświetlaczu panelu sterowania pojawił się komunikat **Wyb. przycisk rej.**.
9. Aby zaprogramować inny numer szybkiego wybierania, naciśnij numer wybierania jednodotykowego i powtórz tę procedurę od kroku 5.
10. Aby zakończyć tę procedurę, naciskaj przycisk **Anuluj/Wyczyść** tak długo, aż zostanie wyświetlony ekran trybu faksu.

Edytowanie i usuwanie pozycji szybkiego wybierania

1. Na panelu sterowania naciśnij przycisk **menu/wybierania**.
2. Za pomocą przycisku **Strzałka w dół** przejdź do menu **Ust. wyb. faksu**, a następnie naciśnij przycisk **menu/wybierania**.
3. Przejdź do menu **Szyb. wyb.**, a następnie naciśnij przycisk **menu/wybierania**.
4. Za pomocą klawiatury alfanumerycznej wprowadź trzycyfrowy numer szybkiego wybierania, który chcesz edytować lub usunąć, następnie naciśnij przycisk **Anuluj/Wyczyść**.
5. Za pomocą przycisku **Strzałka w lewo** i **Strzałka w prawo** wybierz opcję **Edytuj** lub **Skasuj**, a następnie naciśnij przycisk **menu/wybierania**.
6. Jeśli wybierzesz opcję **Skasuj**, na panelu sterowania pojawi się komunikat **Wyb. przycisk rej.**, a cała pozycja zostanie usunięta.
7. Jeśli wybierzesz opcję **Edytuj**, zmień nazwę, numer faksu lub prędkość modemu i naciśnij przycisk **menu/wybierania**.
8. Na panelu sterowania pojawi się napis **Wyb. przycisk rej.**. Naciśnij przycisk **Anuluj/Wyczyść**, aby zakończyć.

Dodawanie pozycji wybierania grupowego

Można skojarzyć wiele często używanych numerów faksu z jednym klawiszem wybierania jednodotykowego (maksymalnie 50 numerów odbiorców w pojedynczej grupie). Można zaprogramować maksymalnie dziewięć grup.

Za pomocą usługi CentreWare IS

1. Uruchom przeglądarkę internetową.
2. Wprowadź adres IP produktu w polu **Adres** przeglądarki (http://xxx.xxx.xxx.xxx).
3. Kliknij przycisk **Login** (Zaloguj) i zaloguj się jako administrator.
4. Wybierz kartę **Fax/E-Mail** (Faks/E-Mail) i kliknij opcję **Group Dial Settings** (Ustawienia wybierania grupowego).
5. Wprowadź odbiorców wybierania grupowego, a następnie kliknij przycisk **Save Changes** (Zapisz zmiany).

Za pomocą oprogramowania MFP ControlCentre

1. Na komputerze wybierz kolejno menu **Start > Wszystkie programy > Xerox Office Printing > Phaser 6115MFP > MCC**.
2. W oknie dialogowym oprogramowania MCC kliknij przycisk **Connect to Machine** (Podłącz do maszyny).
3. Kliknij przycisk **Download** (Załaduj). Spowoduje to pobranie bieżącego pliku .dat przez urządzenie.
4. Kliknij znak **plus (+)** w lewym okienku nawigacyjnym.
5. Kliknij opcję **Group Dial** (Wybieranie grupowe), wprowadź odbiorców wybierania grupowego i kliknij przycisk **OK**.

Korzystając z panelu sterowania

1. Na panelu sterowania naciśnij przycisk **menu/wybierania**.
2. Za pomocą przycisku **Strzałka w górę** lub **Strzałka w dół** przejdź do menu **Ust. wyb. faksu**, a następnie naciśnij przycisk **menu/wybierania**.
3. Za pomocą przycisku **Strzałka w górę** lub **Strzałka w dół** przejdź do menu **Grup. wyb.**, a następnie naciśnij przycisk **menu/wybierania**.
4. Naciśnij klawisz wybierania jednodotykowego lub numer szybkiego wybierania, który ma zostać zaprogramowany.
5. Wprowadź nazwę grupy składającą się z maksymalnie 20 znaków, następnie naciśnij przycisk **menu/wybierania**.
6. Użyj klawiszy wybierania jednodotykowego lub numerów szybkiego wybierania do określenia odbiorcy, który ma zostać dodany do grupy, następnie naciśnij przycisk **menu/wybierania**.
7. Powtarzaj kroki 6 i 7 aż do dodania wszystkich odbiorców.
8. Po zakończeniu dodawania odbiorców naciśnij przycisk **Start**. Na panelu sterowania pojawi się komunikat **Wyb. przycisk rej.**.
9. Aby zakończyć tę procedurę, naciskaj przycisk **Anuluj/Wyczyść** tak długo, aż zostanie wyświetlony ekran trybu faksu.

Edytowanie i usuwanie pozycji wybierania grupowego

1. Na panelu sterowania naciśnij przycisk **menu/wybierania**.
2. Za pomocą przycisku **Strzałka w dół** przejdź do menu **Ust. wyb. faksu**, a następnie naciśnij przycisk **menu/wybierania**.
3. Przejdź do menu **Grup. wyb.**, a następnie naciśnij przycisk **menu/wybierania**.
4. Naciśnij klawisz wybierania jednodotykowego lub wprowadź numer szybkiego wybierania, który chcesz edytować lub usunąć, następnie naciśnij przycisk **Anuluj/Wyczyść**.
5. Za pomocą przycisku **Strzałka w lewo** i **Strzałka w prawo** wybierz opcję **Edytuj** lub **Skasuj**, a następnie naciśnij przycisk **menu/wybierania**.
6. Jeśli chcesz zmienić nazwę grupy, wprowadź nazwę grupy, następnie naciśnij przycisk **menu/wybierania**.
7. Aby usunąć wyświetlanego odbiorcę, naciśnij przycisk **Anuluj/Wyczyść**.
8. Aby pozostawić odbiorcę, naciśnij przycisk **menu/wybierania**.
9. Po zakończeniu dodawania odbiorców naciśnij przycisk **Start**. Na wyświetlaczu panelu sterowania pojawi się komunikat **Wyb. przycisk rej.**.
10. Aby zakończyć, naciśnij przycisk **Anuluj/Wyczyść**.

Raporty faksu

W tej części opisano:

- Liczniki produktu na stronie 9-22
- Drukowanie raportów na stronie 9-23

Liczniki produktu

Za pomocą przycisku **Ekran** można na panelu sterowania sprawdzić liczbę operacji wykonanych od zainstalowania produktu.

Licznik drukowanych faksów

Licznik faksu wyświetla całkowitą liczbę wydrukowanych faksów.

1. Naciśnij jeden raz przycisk **Ekran**.
2. Przewiń w dół do polecenia **Ilość stron**, następnie naciśnij przycisk **menu/wybierania**.
3. Przewiń w dół do menu **Dr. faksu**, a następnie naciśnij przycisk **menu/wybierania**.

Licznik skanowania

Licznik skanowania wyświetla całkowitą liczbę operacji skanowania, bez uwzględnienia kopii.

1. Naciśnij jeden raz przycisk **Ekran**.
2. Przewiń w dół do polecenia **Ilość stron**, następnie naciśnij przycisk **menu/wybierania**.
3. Przewiń w dół do menu **Ilość skan.**, a następnie naciśnij przycisk **menu/wybierania**.

Wyniki wysyłania i odbierania

1. Naciśnij jeden raz przycisk **Ekran**.
2. Przewiń w dół do polecenia **Wynik wysyłania/odbierania**, następnie naciśnij przycisk **menu/wybierania**.
3. Naciśnij przycisk **Start**, aby wydrukować wyniki.

Drukowanie raportów

Z poziomu panelu sterowania można wydrukować następujące raporty:

- Raport wyników wysyłania
- Raport wyników odbierania
- Raport czynności
- Lista danych pamięci
- Raport drukowania obrazu pamięci
- Lista wybierania jednodotykowego
- Lista szybkiego wybierania
- Lista wybierania grupowego

Aby wydrukować raport za pomocą panelu sterowania

1. Naciśnij przycisk **Ekran**.
2. Przewiń do menu **Raporty druk.**
3. Za pomocą przycisku **Strzałka w górę** lub **Strzałka w dół** przejdź do żądanego raportu, następnie naciśnij przycisk **menu/wybierania**.
4. Raport zostanie wydrukowany.

Rozwiązywanie problemów z faksem

Jeśli nie można prawidłowo wysłać faksu, zajrzyj do poniższej tabeli i wykonaj wskazane czynności. Jeśli w dalszym ciągu nie można poprawnie wysłać faksu, nawet po wykonaniu przepisanych czynności, skontaktuj się z przedstawicielem serwisu.

W tej części opisano:

- Problemy z wysyłaniem faksów na stronie 9-25
- Problemy z odbieraniem faksów na stronie 9-26
- Komunikaty o błędzie na stronie 9-26

Problemy z wysyłaniem faksów

Objawy	Przyczyna	Rozwiązanie
Dokument nie jest skanowany.	Dokument jest zbyt gruby, zbyt cienki lub zbyt mały.	Użyj szyby na oryginały do wysłania faksu.
Dokument jest skanowany pod kątem.	Prowadnice dokumentu nie są dostosowane do szerokości dokumentu.	Dosuń prowadnice dokumentu, tak aby odpowiadały szerokości dokumentu.
Faks odebrany przez odbiorcę jest rozmazany.	Dokument jest umieszczony nieprawidłowo.	Umieść dokument prawidłowo.
	Szyba na oryginały jest zabrudzona.	Wyczyść szybę na oryginały.
	Tekst w dokumencie jest zbyt blady.	Popraw rozdzielczość.
	Może występować problem z połączeniem telefonicznym.	Sprawdź linię telefoniczną i spróbuj ponownie wysłać faks.
	Może występować problem z urządzeniem faksowym odbiorcy.	Wykonaj kopię, aby sprawdzić, czy maszyna działa prawidłowo, a następnie, jeśli kopia została wydrukowana poprawnie, poproś odbiorcę o sprawdzenie stanu jego urządzenia faksowego.
Faks odebrany przez odbiorcę jest pusty.	Dokument został wysłany przednią stroną w dół przy użyciu podajnika ADF.	Załaduj dokument do przefaksowania przednią stroną w górę.
Transmisja nie może dojść do skutku.	Procedura transmisji mogła zostać wykonana nieprawidłowo.	Sprawdź procedurę transmisji i spróbuj ponownie wysłać faks.
	Numery faksu mogą być nieprawidłowe.	Sprawdź numer faksu.
	Klawisz wybierania jednodotykowego lub numer szybkiego wybierania może być nieprawidłowo zaprogramowany.	Sprawdź, czy numery zostały zaprogramowane prawidłowo.
	Linia telefoniczna może być nieprawidłowo podłączona.	Sprawdź połączenie z linią telefoniczną. Jeśli jest rozłączone, podłącz do linii telefonicznej.
	Może występować problem z urządzeniem faksowym odbiorcy.	Skontaktuj się z odbiorcą.

Problemy z odbieraniem faksów

Objawy	Przyczyna	Rozwiązanie
Odebrany faks jest pusty.	Może występować problem z połączeniem telefonicznym lub urządzeniem faksowym nadawcy.	Sprawdź, czy maszyna może wykonywać wyraźne kopie. Jeśli tak, poproś nadawcę o ponowne wysłanie faksu.
	Nadawca mógł załadować dokument niewłaściwą stroną.	Skontaktuj się z nadawcą.
Nie można automatycznie odbierać faksów.	Maszyna jest ustawiona do ręcznego odbierania faksów.	Ustaw maszynę do automatycznego odbierania.
	Pamięć jest pełna.	Załaduj papier, jeśli go brak, następnie wydrukuj faksy zapisane w pamięci.
	Linia telefoniczna jest nieprawidłowo podłączona.	Sprawdź połączenie z linią telefoniczną. Jeśli jest rozłączone, podłącz do linii telefonicznej.
	Może występować problem z urządzeniem faksowym nadawcy.	Wykonaj kopię, aby sprawdzić, czy maszyna działa prawidłowo, a następnie, jeśli kopia została wydrukowana poprawnie, poproś odbiorcę o sprawdzenie stanu jego urządzenia faksowego.

Komunikaty o błędzie

Komunikat o błędzie	Przyczyna	Rozwiązanie
PROB. LINII migający na zmianę z **SPR. LINIĘ**	Telefoniczny system wybierania lub okablowanie telefoniczne jest nieprawidłowo skonfigurowane. Przewód telefoniczny nie jest podłączony prawidłowo.	Sprawdź telefoniczny system wybierania lub okablowanie telefoniczne i użyj odpowiedniego menu konfiguracyjnego, aby wprowadzić odpowiednie ustawienia. Podłącz prawidłowo przewód telefoniczny.
BŁ. ŁĄCZ. FAKSU (####)	Komunikacja jest niemożliwa ze względu na problem w urządzeniu. Komunikacja jest niemożliwa ze względu na problem w urządzeniu odbiorcy bądź nadawcy.	Sprawdź wyniki transmisji.

Komunikat o błędzie	Przyczyna	Rozwiązanie
NIEUD. PON. WYB.	Wszystkie próby ponownego wybierania zastały zakończone niepomyślnie, ponieważ linia odbiorcy jest zajęta lub nie odebrano odpowiedzi.	Sprawdź stan linii odbiorcy i spróbuj ponownie wysłać faks.
PAM. ZAP./ANUL.	Podczas wysyłania faksu rozmiar danych zeskanowanego obrazu przekroczył pojemność pamięci.	Pobierz wszystkie faksy przechowywane w pamięci. Wyślij faks w transmisji bezpośredniej. Aby wydrukować raport błędu, naciśnij przycisk **Anuluj/Wyczyść** w trakcie, gdy wyświetlany jest komunikat o błędzie.
PAM. ZAP./ANUL.	Podczas odbierania faksu rozmiar danych zeskanowanego obrazu przekroczył pojemność pamięci.	Pobierz wszystkie faksy przechowywane w pamięci. Aby wydrukować raport błędu, naciśnij przycisk **Anuluj/Wyczyść** w trakcie, gdy wyświetlany jest komunikat o błędzie.
ODŁÓŻ SŁUCHAWKĘ	Słuchawka podłączonego telefonu zostaje podniesiona.	Odłóż słuchawkę podłączonego telefonu na widełki.
	Podczas wykonywania operacji w trybie kopiowania wystąpił błąd faksu.	Naciśnij przycisk **Faks**, aby sprawdzić warunki wystąpienia błędu i podjąć odpowiednie kroki.
	Podczas wykonywania operacji w trybie kopiowania wystąpił błąd transmisji faksu.	Naciśnij przycisk **Faks**, aby sprawdzić warunki wystąpienia błędu i podjąć odpowiednie kroki.
***CZEKAJ!* ZARZĄDZANE PRZEZ PC**	Ta maszyna próbuje uzyskać dostęp do trybu LSD lub Admin. połączenia internetowego PageScope.	Wyloguj się z usługi CentreWare IS. Zamknij oprogramowanie MCC. Jeśli nie zostanie wykonana żadna operacja w ciągu 600 sekund, zostanie wyświetlony główny ekran.

Konserwacja produktu 10

Ten rozdział obejmuje:

- Konserwacja i czyszczenie na stronie 10-2
- Przemieszczanie urządzenia na stronie 10-4
- Zamawianie materiałów eksploatacyjnych na stronie 10-15

Patrz również:

Samouczki wideo dotyczące konserwacji dostępne pod adresem: www.xerox.com/office/6115support

Samouczki wideo dotyczące wymieniania materiałów eksploatacyjnych dostępne pod adresem: www.xerox.com/office/6115support

Konserwacja i czyszczenie

Ta sekcja obejmuje:

- Ogólne środki ostrożności na stronie 10-2
- Przemieszczanie urządzenia na stronie 10-4
- Czyszczenie zewnętrznej części urządzenia na stronie 10-5
- Czyszczenie szyby na oryginały oraz podkładki pokrywy na stronie 10-6
- Czyszczenie rolek podających nośnik i soczewek lasera na stronie 10-7
- Czyszczenie rolek podających dupleksu na stronie 10-11
- Czyszczenie rolek podających tacy 2 na stronie 10-12
- Czyszczenie rolek podających podajnika ADF na stronie 10-14

Patrz również:

Bezpieczeństwo użytkownika na stronie 1-2

Ogólne środki ostrożności

Ostrzeżenie: Przed rozpoczęciem czyszczenia należy wyłączyć urządzenie, odłączyć przewód zasilania i wszystkie kable interfejsu. Nie należy dopuszczać do dostania się wody ani detergentu do urządzenia. W przeciwnym razie może dojść do uszkodzenia urządzenia i porażenia prądem elektrycznym.

Ostrzeżenie: W przypadku dostania się toneru do oczu należy przemyć je natychmiast zimną wodą i skontaktować się z lekarzem.

Ostrzeżenie: Utrwalacz nagrzewa się. Po otwarciu pokrywy górnej utrwalacz ostygnie. Należy odczekać 10 minut w celu umożliwienia ostygnięcia utrwalacza.

Ostrożnie: Przeczytaj dokładnie wszystkie etykiety ostrzeżeń i przestróg, wykonując wszystkie instrukcje w nich zawarte. Etykiety te znajdują się wewnątrz pokryw urządzenia oraz jego obudowy.

Ostrożnie: Z urządzeniem należy obchodzić się ostrożnie w celu zapewnienia jego długiego działania. Jeśli kurz i fragmenty papieru pozostaną wewnątrz lub na zewnątrz urządzenia, wydajność i jakość drukowania obniży się, dlatego urządzenie należy okresowo czyścić.

Należy pamiętać o poniższych wskazówkach:

- Podczas czyszczenia wnętrza urządzenia lub usuwania zacięcia papieru należy zachować ostrożność, ponieważ utrwalacz i inne części mogą być gorące.
- Na urządzeniu nie wolno umieszczać żadnych przedmiotów.
- Do czyszczenia urządzenia należy używać miękkiej szmatki.
- Nigdy nie należy rozpylać środków czyszczących bezpośrednio na powierzchnię urządzenia. Mogą one przedostać się przez otwory wentylacyjne do urządzenia i uszkodzić obwody wewnętrzne.
- Należy unikać używania do czyszczenia urządzenia żrących i korozyjnych środków oraz środków zawierających rozpuszczalnik (jak alkohol czy benzyna).
- Zawsze należy sprawdzić działanie środka czyszczącego (takiego jak łagodny rozpuszczalnik) na małym, niewidocznym obszarze urządzenia.
- Nigdy nie wolno używać ostrych ani szorstkich przyborów czyszczących, takich jak ścierki druciane lub plastikowe.
- Zawsze należy ostrożnie zamykać pokrywy urządzenia. Nie wolno wystawiać urządzenia na działanie wibracji.
- Nie wolno pozostawiać pokryw urządzenia otwartych, gdy nie jest to niezbędne, a zwłaszcza w dobrze oświetlonych miejscach. Działanie światła może uszkodzić moduł drukujący.
- Nie wolno otwierać pokryw urządzenia podczas drukowania.
- Nie wolno stosować środków smarnych ani rozmontowywać urządzenia.
- Nie wolno przechylać urządzenia podczas jego używania.
- Nie wolno dotykać kontaktów elektrycznych, przekładni ani urządzeń laserowych. W przeciwnym razie może to spowodować uszkodzenie urządzenia i obniżenie jakości wydruków.
- Nośniki znajdujące się na tacy wyjściowej należy utrzymywać na poziomie minimum. Jeśli stos nośnika będzie zbyt wysoki, może dojść do zacięcia nośnika w urządzeniu i nadmiernego zaginania się nośnika.
- Należy upewnić się, że wszystkie części wyjęte podczas czyszczenia zostaną umieszczone na swoim miejscu przed podłączeniem urządzenia.

Przemieszczanie urządzenia

Notatka: Jeśli taca 2 jest zainstalowana, należy ją wyjąć przed przechyleniem urządzenia.

- Zawsze należy wyłączyć urządzenie i odłączyć przewód zasilania znajdujący się z tyłu urządzenia.
- Urządzenie powinno być podnoszone przez dwie osoby podczas jego przemieszczania.
- Aby uniknąć rozlania toneru, urządzenie należy przenosić w poziomie.
- Podczas unoszenia urządzania należy chwycić za obszary przedstawione na poniższym rysunku.

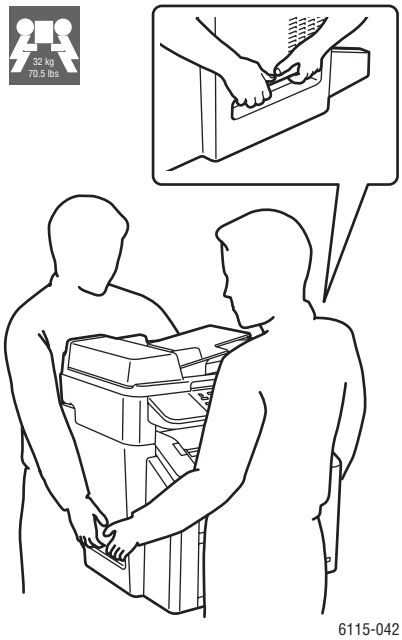

Czyszczenie zewnętrznej części urządzenia

Ostrożnie: Wyłącz urządzenie i odłącz przewód zasilania przed rozpoczęciem czyszczenia. Zawsze używaj miękkiej, czystej i suchej szmatki.

Panel sterowania

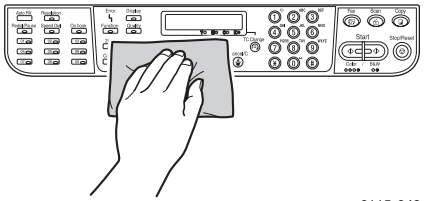

6115-043

Siatka wentylacyjna

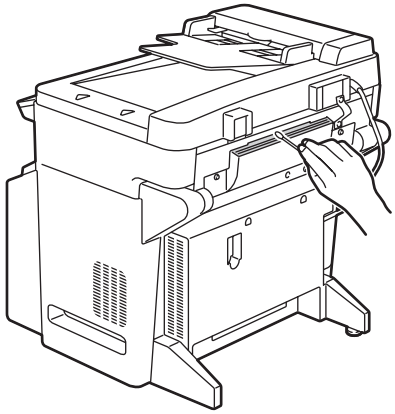

6115-044

Zewnętrzna część

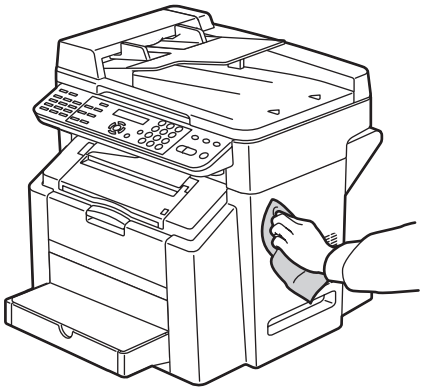

6115-045

Filtr

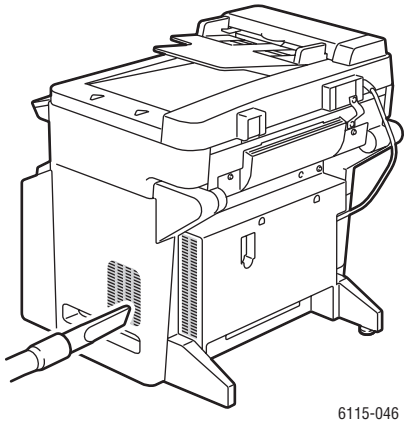

6115-046

Czyszczenie szyby na oryginały oraz podkładki pokrywy

Szyba na oryginały

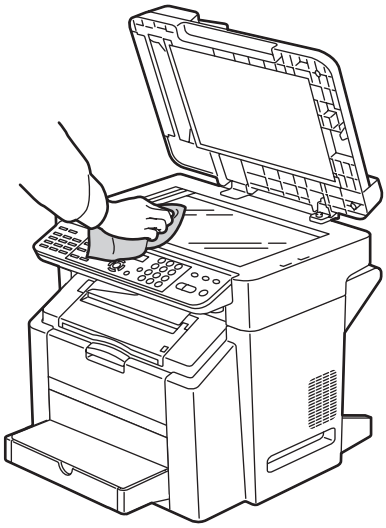

6115-047

Podkładka pokrywy oryginałów

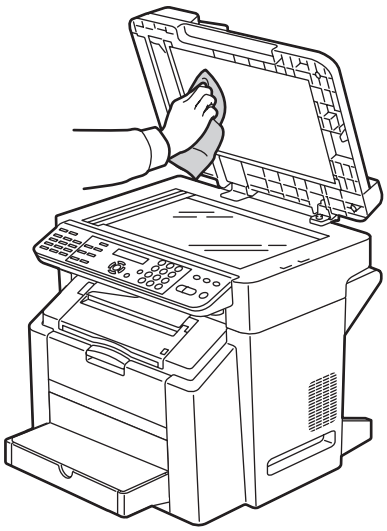

6115-095

Czyszczenie rolek podających nośnik i soczewek lasera

1. Upewnij się, że podajnik dokumentów jest zamknięty, zwolnij dźwignię skanera, a następnie unieś zespół skanera.

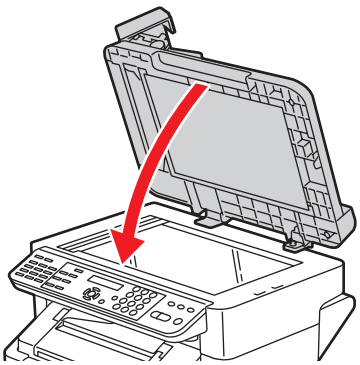

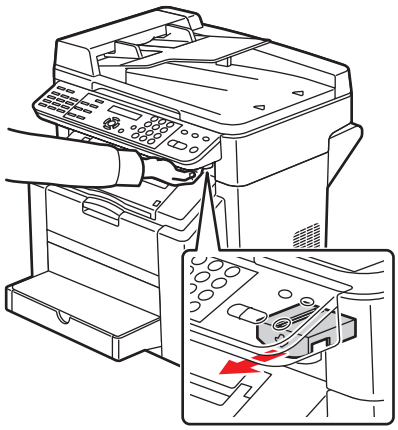

2. Wyjmij wszystkie nośniki i zamknij tacę wyjściową.

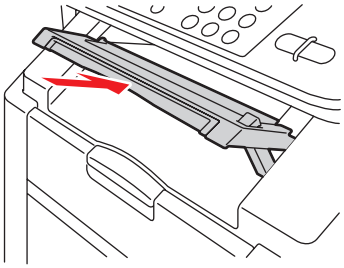

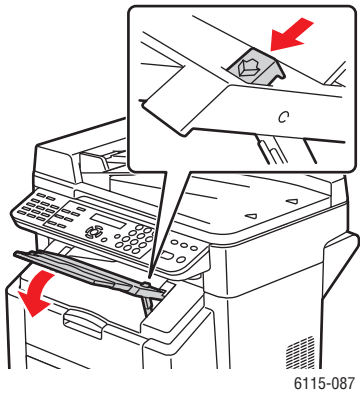

3. Pociągnij dźwignię i otwórz pokrywę górną.

Ostrożnie: Nie dotykaj pasa przenoszącego.

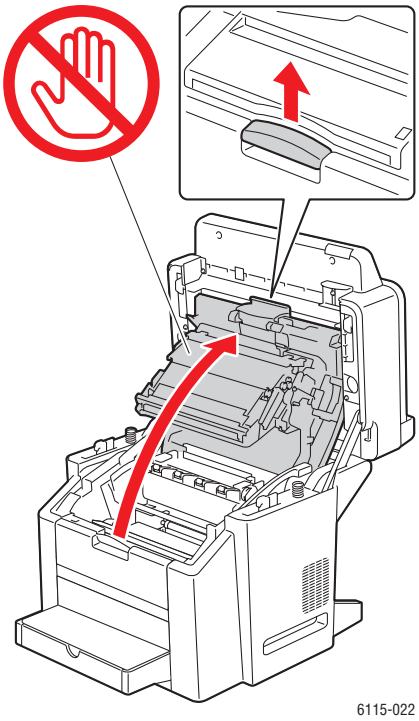

4. Wyjmij moduł drukujący.

Ostrożnie: Umieść moduł drukujący na czystej, poziomej powierzchni, jak przedstawiono to poniżej. Modułu drukującego nie można wyjmować na dłużej niż 15 minut. Przykryj moduł drukujący ciemną, nieprzepuszczającą światła torbą, aby zapobiec działaniu światła słonecznego.

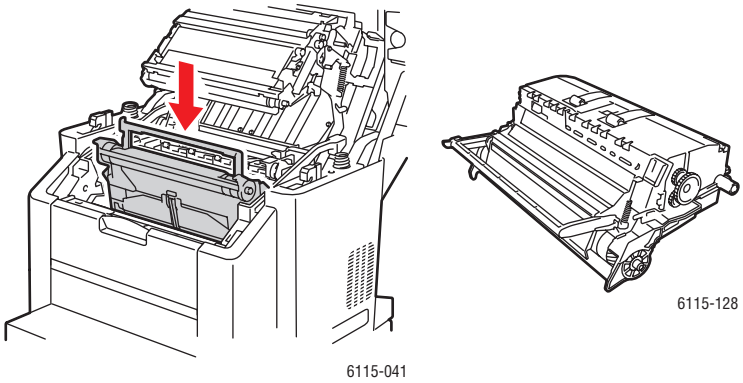

5. Wyczyść rolki podające nośnik oraz soczewki lasera suchą, czystą ścierką.

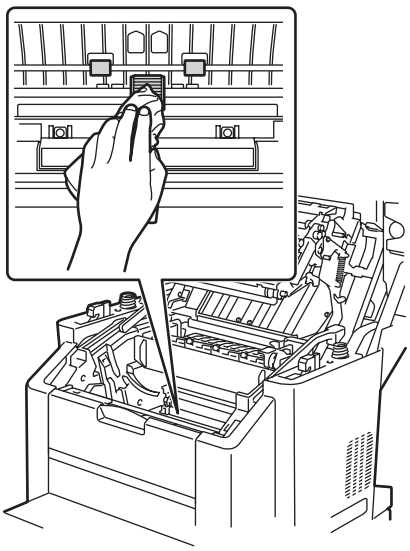

6115-048

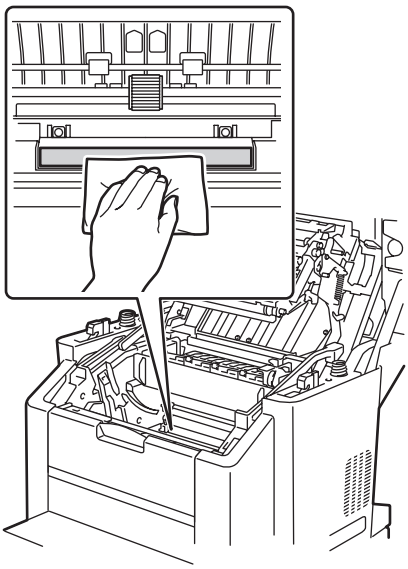

6115-049

6. Umieść moduł drukujący z powrotem w urządzeniu.

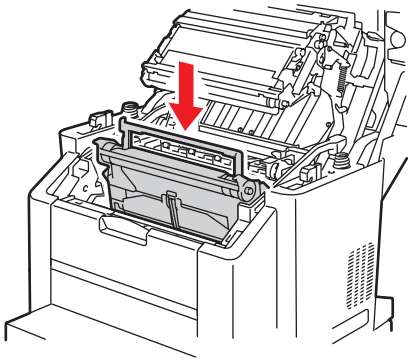

6115-041

7. Zamknij pokrywę górną.

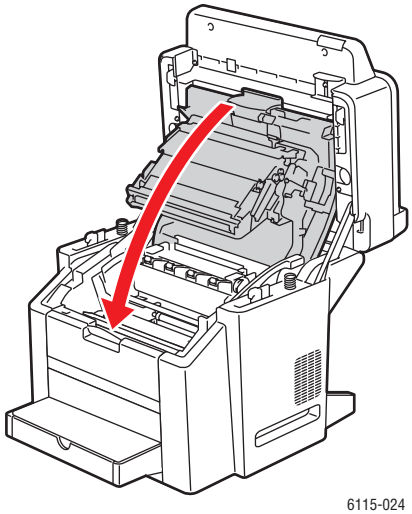

6115-024

8. Zamknij zespół skanera.

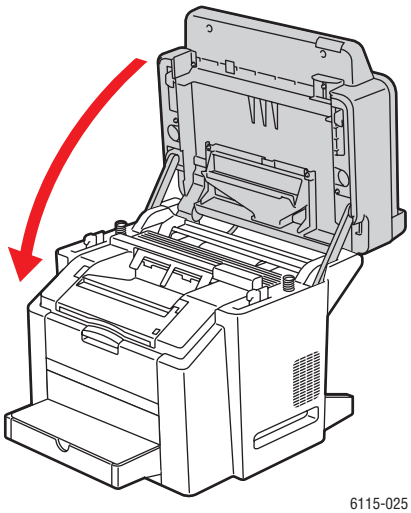

6115-025

Czyszczenie rolek podających dupleksu

1. Otwórz zespół dupleksu znajdujący się z tyłu urządzenia.

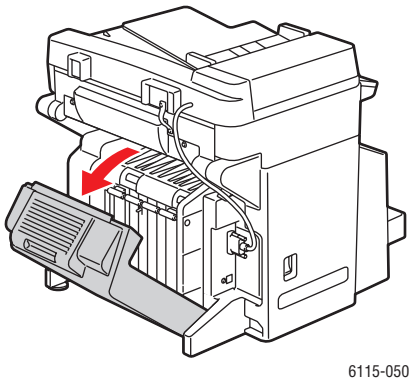

2. Używając suchej, czystej szmatki wyczyść rolki podające dupleksu.

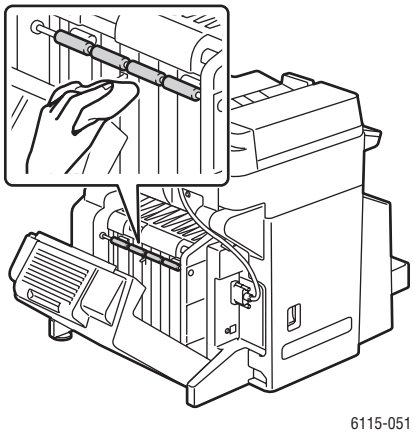

3. Zamknij zespół dupleksu.

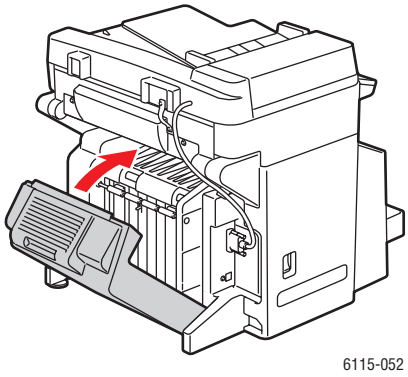

Czyszczenie rolek podających tacy 2

1. Wyłącz urządzenie i odłącz przewód zasilania znajdujący się z tyłu urządzenia.

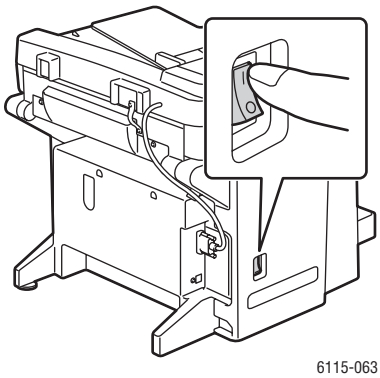

2. Razem z drugą osobą unieś ostrożnie urządzenie z tacy 2.

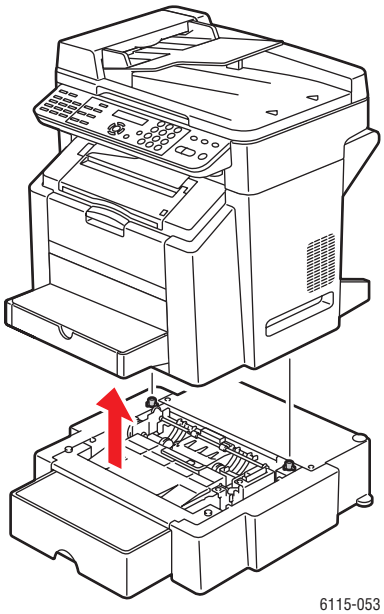

3. Wyczyść rolki znajdujące się w tacy za pomocą suchej, czystej szmatki.

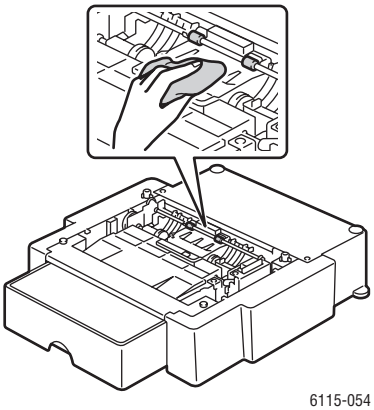

4. Razem z drugą osobą ostrożnie ustaw urządzenie ponownie na tacy 2.

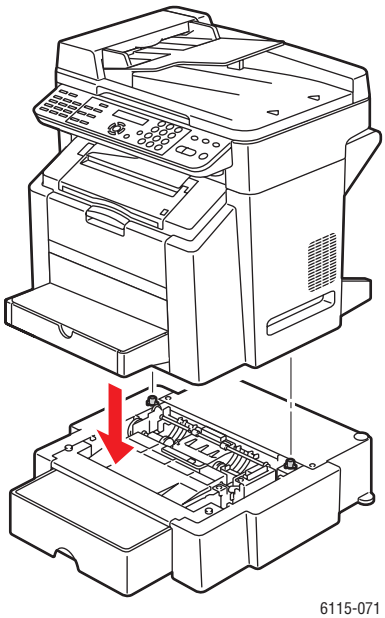

Czyszczenie rolek podających podajnika ADF

1. Otwórz pokrywę podajnika ADF.

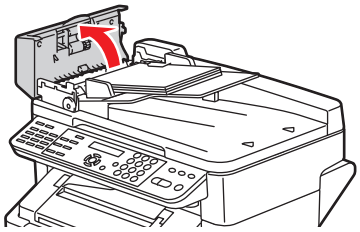

6115-079

2. Wyczyść rolki podające podajnika ADF za pomocą suchej, czystej szmatki.

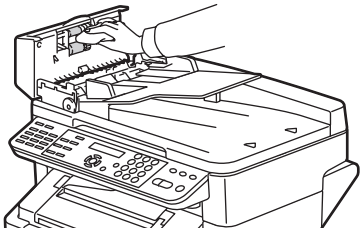

6115-110

3. Zamknij pokrywę podajnika ADF.

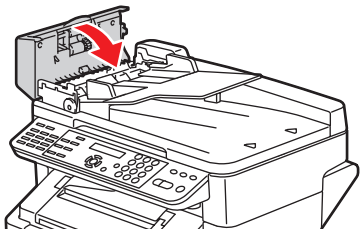

6115-084

Zamawianie materiałów eksploatacyjnych

Ta sekcja obejmuje:

- Materiały eksploatacyjne na stronie 10-15
- Elementy konserwacji okresowej na stronie 10-15
- Kiedy zamówić materiały eksploatacyjne? na stronie 10-16
- Utylizacja materiałów eksploatacyjnych na stronie 10-16

Od czasu do czasu konieczne jest zamówienie niektórych materiałów eksploatacyjnych i elementów służących do wykonania procedur konserwacyjnych. Każdy materiał zawiera instrukcje instalacji.

Materiały eksploatacyjne

Wkłady toneru

W opakowaniu każdego wkładu toneru znajdują się instrukcje instalacji.

Ostrożnie: Używanie toneru innego niż Genuine Xerox Phaser 6115MFP może spowodować obniżenie jakości wydruku i niezawodności urządzenia. Jest to jedyny toner zaprojektowany i stworzony pod ścisłą kontrolą jakości firmy Xerox do użytku z tym urządzeniem.

Urządzenie używa czterech wkładów: czarnego, żółtego, magenta i niebiesko-zielonego.

Elementy konserwacji okresowej

Elementy konserwacji okresowej to części drukarki, które mają ograniczoną żywotność i wymagają okresowej wymiany. Wymieniane mogą być części lub zestawy. Elementy te są zazwyczaj wymieniane przez klienta.

Elementy konserwacji okresowej to:

- Moduł drukujący
- Pas przenoszący

Kiedy zamówić materiały eksploatacyjne?

Na panelu sterowania wyświetlane jest ostrzeżenie, gdy zbliża się czas wymiany materiału eksploatacyjnego. Należy wówczas sprawdzić, czy posiada się materiały do wymiany. Ważne jest, aby zamówić materiały eksploatacyjne po pierwszym wyświetleniu komunikatu w celu uniknięcia przerw w drukowaniu. Panel sterowania wyświetla komunikat o błędzie, gdy należy wymienić materiał eksploatacyjny.

Materiały eksploatacyjne można zamówić u lokalnego sprzedawcy lub w witrynie materiałów eksploatacyjnych firmy Xerox pod adresem: www.xerox.com/office/6115supplies.

Ostrożnie: Nie jest zalecane używanie materiałów firm innych niż firma Xerox. Gwarancja firmy Xerox, umowy obsługi i Total Satisfaction Guarantee (Gwarancja całkowitej satysfakcji) nie obejmują uszkodzenia, nieprawidłowego działania lub zmniejszenia wydajności spowodowanej używaniem materiałów eksploatacyjnych innych niż materiały firmy Xerox oraz używania materiałów firmy Xerox nie przeznaczonych dla tego urządzenia. Total Satisfaction Guarantee (Gwarancja całkowitej satysfakcji) jest dostępna w Stanach Zjednoczonych i Kanadzie. Jej zakres może się różnić w tych obszarach. Aby uzyskać szczegółowe informacje, należy skontaktować się z lokalnym przedstawicielem handlowym.

Utylizacja materiałów eksploatacyjnych

Aby uzyskać informacje na temat programów recyklingu materiałów eksploatacyjnych firmy Xerox, odwiedź: www.xerox.com/gwa.

Rozwiązywanie problemów 11

Ten rozdział obejmuje:

- Zapobieganie zacinaniu się papieru na stronie 11-2
- Usuwanie zacięć papieru na stronie 11-4
- Rozwiązywanie problemów dotyczących urządzenia na stronie 11-20
- Problemy dotyczące jakości wydruków na stronie 11-25
- Komunikaty o stanie, błędzie i serwisowe na stronie 11-36
- Uzyskiwanie pomocy na stronie 11-41

Patrz również:

Samouczki wideo dotyczące rozwiązywania problemów dostępne pod adresem: www.xerox.com/office/6115support

Zapobieganie zacinaniu się papieru

Ta sekcja zawiera informacje ułatwiające rozwiązywanie problemów związanych z zacięciem papieru.

Upewnij się, że:

- Nośnik odpowiada specyfikacjom produktu, patrz rozdział Obsługiwany papier i nośniki na stronie 6-2.
- Nośnik jest płaski, zwłaszcza wzdłuż krawędzi wiodącej.
- Produkt znajduje się na wytrzymałej, płaskiej, poziomej powierzchni.
- Nośnik jest przechowywany w suchym miejscu pozbawionym wilgoci.
- Taca wyjściowa jest umieszczona w poziomie podczas drukowania pocztówek.
- Po wydrukowaniu z tacy wyjściowej zostały niezwłocznie usunięte folie w celu uniknięcia nagromadzenia ładunków elektrostatycznych.
- Prowadnice nośnika znajdujące się na tacy 1 są zawsze dopasowywane po jego włożeniu. Niepoprawne dopasowanie prowadnicy może być przyczyną niskiej jakości wydruku, błędnego podania nośnika i uszkodzenia urządzenia.
- Nośnik został załadowany na tacę stroną do zadrukowania skierowaną w górę (wielu producentów umieszcza strzałkę na dole opakowania wskazującą stronę do zadrukowania).

Unikaj:

- Nośników przeznaczonych specjalnie do drukarek atramentowych zawierających powłokę poliestrową.
- Złożonych, pogniecionych i nadmiernie zagiętych nośników.
- Podwójnego podawania papieru (wyjmij nośnik i przekartkuj arkusze — mogą być ze sobą sklejone).
- Rozwachlowywania folii, ponieważ powoduje to naładowanie elektrostatyczne.
- Ładowania na tacę nośnika więcej niż jednego typu/rozmiaru/gramatury jednocześnie.
- Przepełniania tac.
- Przepełniania tacy wyjściowej.
- Zapełniania tacy wyjściowej więcej niż kilkoma foliami.

Zapoznanie się ze ścieżką nośnika

Zapoznanie się ze ścieżką nośnika w urządzeniu umożliwia rozpoznawanie błędnego podania nośnika.

1. Rolki podające nośnik podajnika ADF
2. Taca podajnika dokumentów
3. Taca wyjściowa dokumentów
4. Zespół utrwalacza
5. Opcja dupleksu (opcjonalna)
6. Taca 2 (opcjonalna)
7. Taca 1
8. Przekładnia wkładu toneru
9. Wkład bębna
10. Moduł pasa przenoszącego
11. Taca wyjściowa

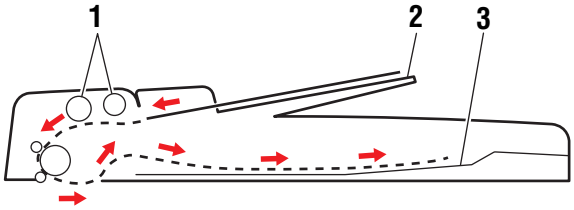

6115-111

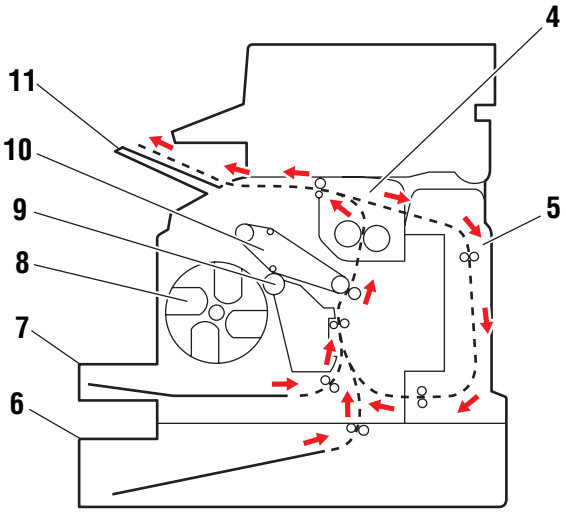

6115-112

Usuwanie zacięć papieru

Ta sekcja obejmuje:

- Usuwanie zacięć papieru wewnątrz urządzenia na stronie 11-5
- Usuwanie zacięć papieru z tacy 1 na stronie 11-9
- Usuwanie zacięć papieru z tacy 2 na stronie 11-11
- Usuwanie zacięć papieru z zespołu dupleksu na stronie 11-13
- Usuwanie zacięć papieru z podajnika ADF na stronie 11-14
- Rozwiązywanie problemów związanych z zacięciami papieru na stronie 11-17

Aby uniknąć uszkodzenia, błędnie podany nośnik należy zawsze usuwać ostrożnie, nie drąc go. Jakakolwiek część nośnika pozostawiona w urządzeniu, duża lub mała, może zablokować ścieżkę nośnika i być przyczyną dalszego błędnego podawania. Nie wolno ponownie ładować błędnie podanego nośnika.

Notatka: Przed procesem utrwalającym obraz nie jest utrwalony na nośniku. W przypadku naniesienia na zadrukowaną powierzchnię, toner może przykleić się do rąk, dlatego też należy uważać, aby nie dotknąć zadrukowanej powierzchni, wyjmując błędnie podany nośnik. Należy upewnić się, że toner nie dostał się do wnętrza urządzenia.

Ostrzeżenie: Nieutrwalony toner może brudzić ręce, ubrania i wszystko, z czym się zetknie. Jeśli przypadkowo toner zetknie się z ubraniem, należy go delikatnie i możliwie najdokładniej zetrzeć. Jeśli część toneru pozostanie na ubraniu, należy go zmyć chłodną, nie gorącą wodą. Jeśli toner zetknie się ze skórą, należy go zmyć chłodną wodą i łagodnym mydłem.

Ostrzeżenie: W przypadku dostania się toneru do oczu należy przemyć je natychmiast zimną wodą i skontaktować się z lekarzem. Jeśli po usunięciu błędnie podanego nośnika w oknie panelu sterowania nadal będzie widoczny komunikat o błędnie podanym nośniku, należy otworzyć i zamknąć pokrywę górną urządzenia. Powinno to spowodować usunięcie komunikatu o błędnym podaniu.

Notatka: Jeśli po usunięciu zacięcia papieru na panelu przednim nadal wyświetlany jest komunikat, należy otworzyć i zamknąć pokrywę górną. Powinno to spowodować zniknięcie komunikatu o zacięciu papieru.

Usuwanie zacięć papieru wewnątrz urządzenia

1. Wyjmij wszystkie nośniki i zamknij tacę wyjściową.

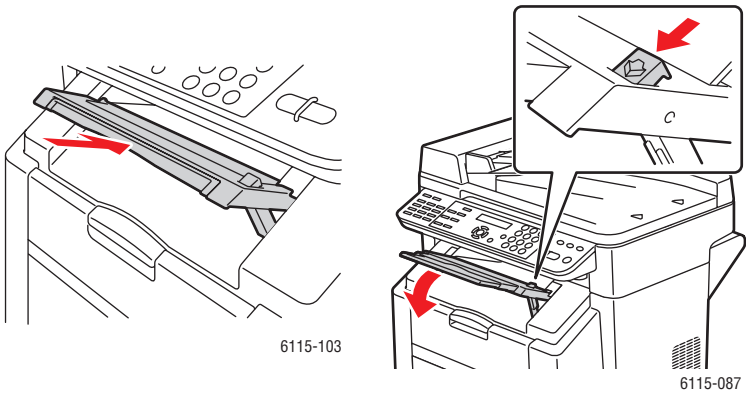

2. Upewnij się, że automatyczny podajnik dokumentów jest zamknięty.

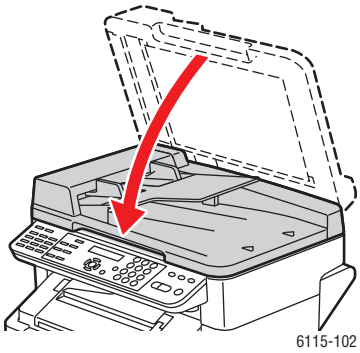

3. Zwolnij zatrzask skanera i unieś zespół skanera.

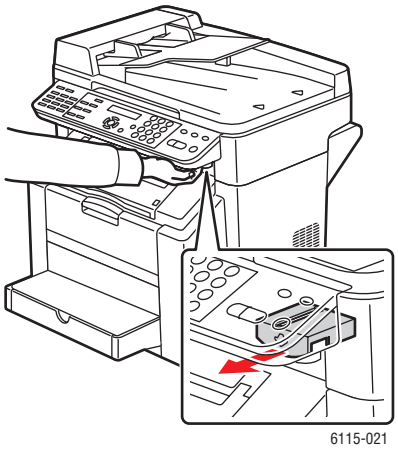

4. Pociągnij dźwignię i otwórz pokrywę górną.

Ostrożnie: Nie dotykaj pasa przenoszącego.

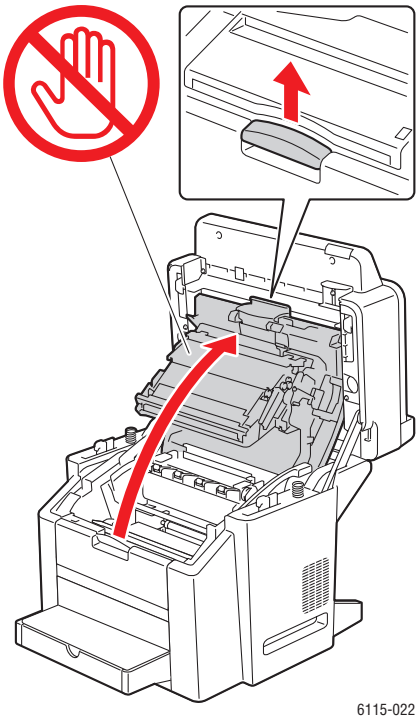

5. Wyjmij wkład bębna.

Ostrożnie: Umieść wkład bębna na czystej, poziomej powierzchni, jak przedstawiono to poniżej. Wkładu bębna nie można wyjmować na dłużej niż 15 minut. Przykryj wkład bębna nieprzepuszczającą światła torbą, aby zapobiec działaniu światła słonecznego.

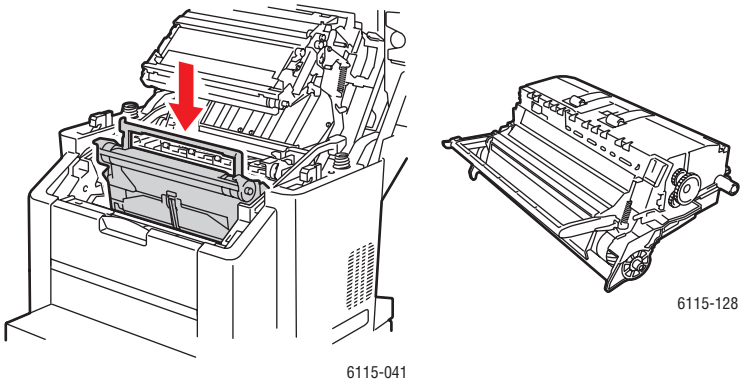

6. Unieś obie zielone dźwignie oddzielające utrwalacza.

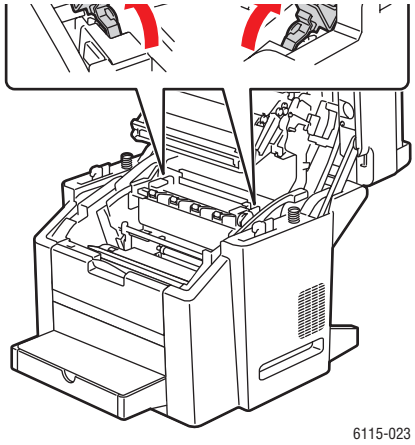

7. Usuń zacięty papier.

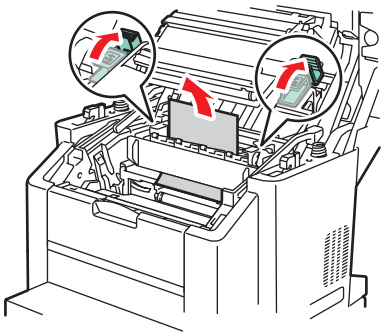

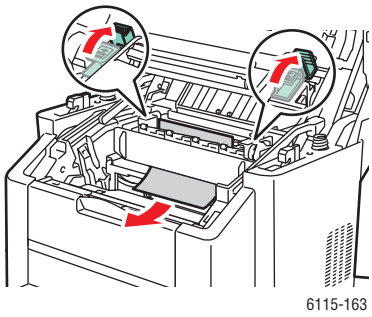

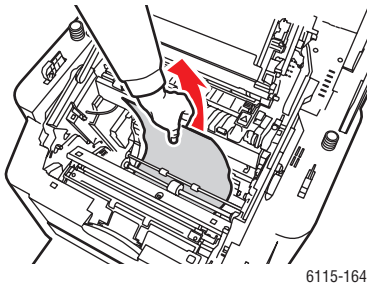

8. Umieść wkład bębna z powrotem w urządzeniu.

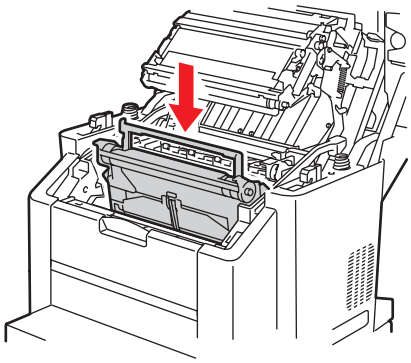

6115-041

9. Ostrożnie zamknij pokrywę górną.

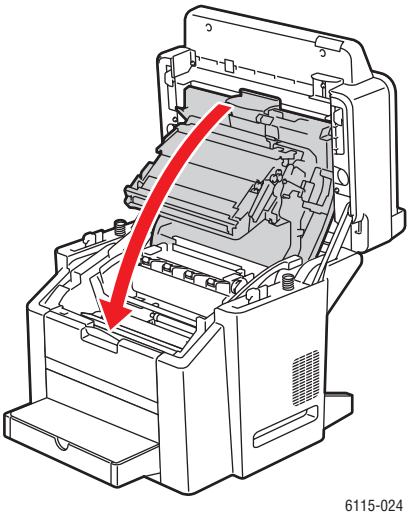

6115-024

10. Opuść zespół skanera.

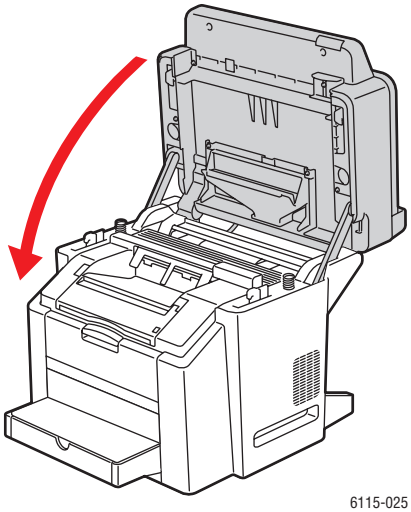

Usuwanie zacięć papieru z tacy 1

1. Zdejmij pokrywę z tacy 1.

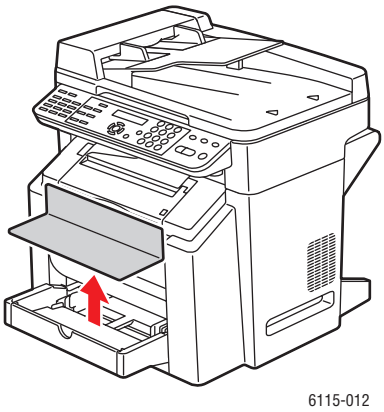

2. Ostrożnie wyciągnij zacięty papier z tacy.

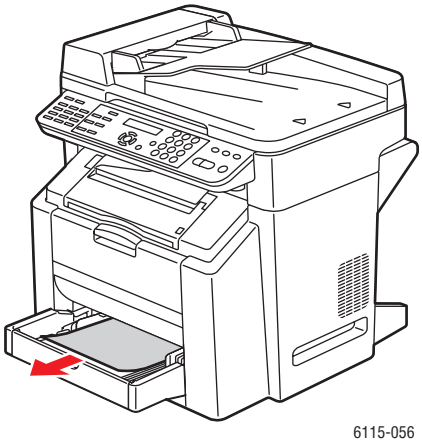

3. Ponownie zamocuj pokrywę tacy 1.

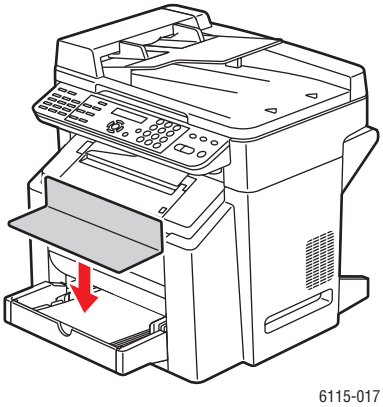

Usuwanie zacięć papieru z tacy 2

1. Wyjmij tacę 2 z urządzenia.

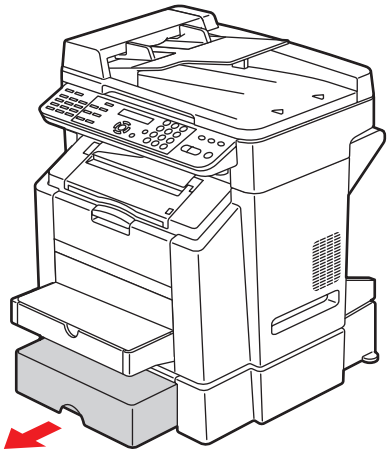

6115-072

2. Unieś pokrywę tacy 2.

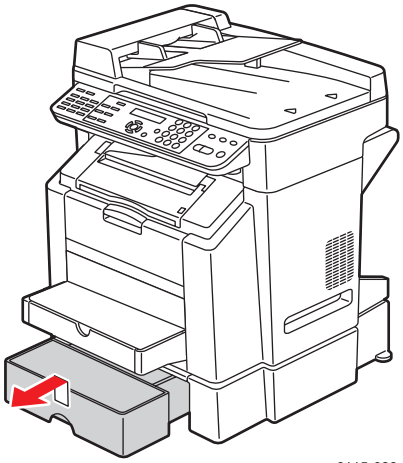

6115-028

3. Ostrożnie usuń zacięty papier w kierunku zgodnym ze strzałką, jak przedstawiono to poniżej.

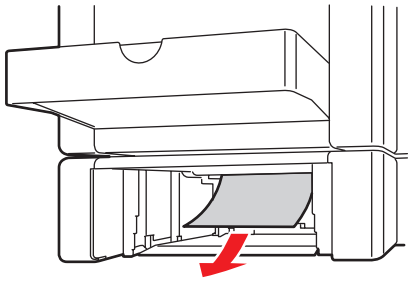

6115-057

4. Usuń cały nośnik z tacy 2.

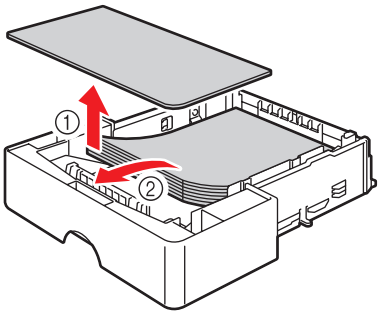

6115-058

5. Przekartkuj papier, aby zapobiec zacięciom papieru.

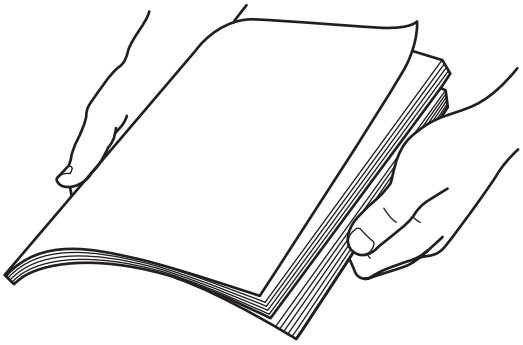

6. Umieść nośnik z powrotem na tacy 2.

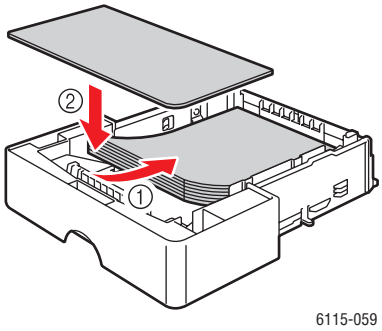

7. Umieść pokrywę z powrotem na tacy 2 i włóż tacę 2 z powrotem do urządzenia.

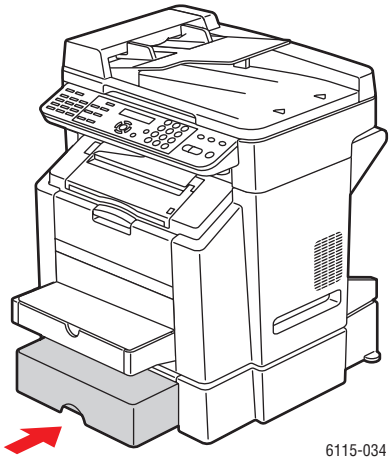

Usuwanie zacięć papieru z zespołu dupleksu

1. Otwórz pokrywę zespołu dupleksu.

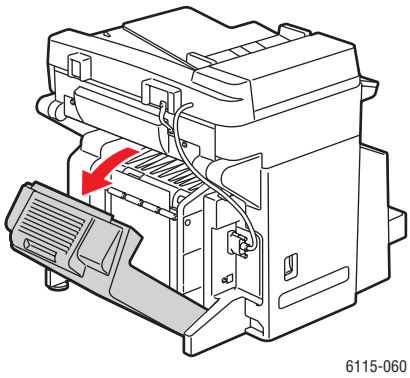

2. Ostrożnie usuń zacięty papier w kierunku zgodnym ze strzałką, jak przedstawiono to poniżej.

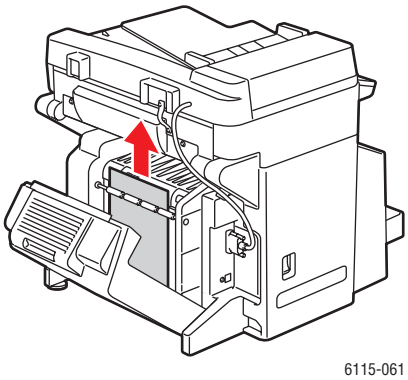

3. Zamknij pokrywę zespołu dupleksu.

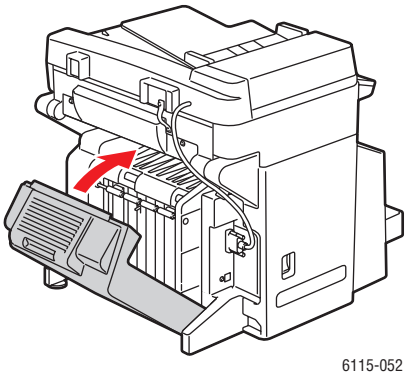

Usuwanie zacięć papieru z podajnika ADF

1. Otwórz pokrywę rolek podających podajnika ADF.

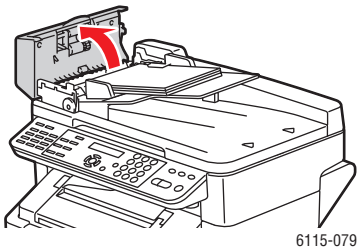

2. Ostrożnie usuń zacięty papier w kierunku zgodnym ze strzałką, jak przedstawiono to poniżej.

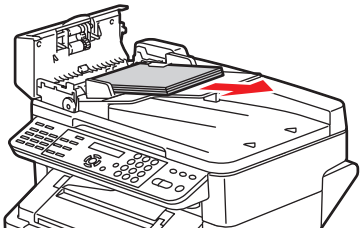

6115-080

3. Unieś pokrywę podajnika ADF.

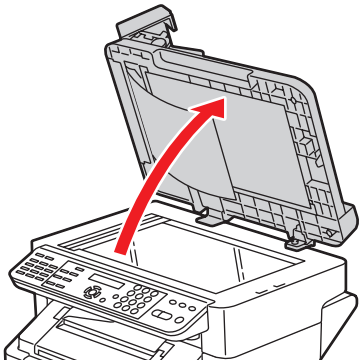

6115-081

4. Obróć rolki podające podajnika ADF w kierunku zgodnym ze strzałkami, jak przedstawiono to poniżej, aby usunąć zacięty papier.

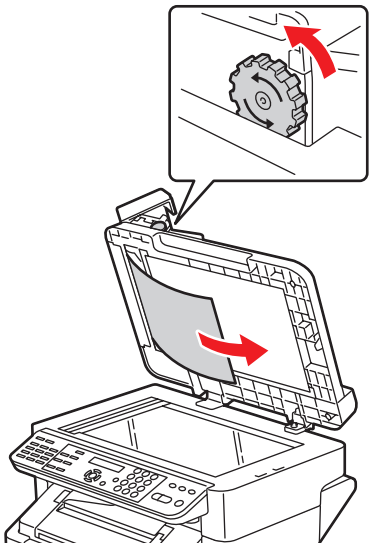

6115-082

5. Zamknij pokrywę podajnika ADF.

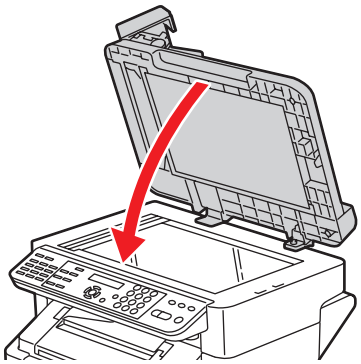

6115-083

6. Zamknij pokrywę rolek podających podajnika ADF.

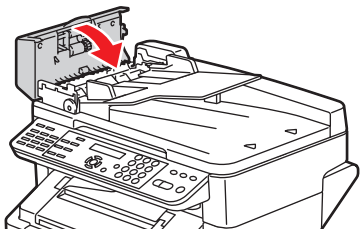

6115-084

Rozwiązywanie problemów związanych z zacięciami papieru

Częste zacięcia w dowolnym obszarze oznaczają, że obszar ten powinien zostać sprawdzony, naprawiony lub wyczyszczony. Powtarzające się zacięcia mogą występować także w przypadku korzystania z nieobsługiwanego nośnika drukowania.

Urządzenie pobiera wiele arkuszy na raz

Prawdopodobne przyczyny	Rozwiązania
Taca papieru jest za bardzo zapełniona.	Wyjmij część papieru. Nie ładuj papieru poza linię zapełniania.
Krawędzie przednie papieru nie są płaskie.	Wyjmij nośnik i wyrównaj krawędzie przednie, a następnie ponownie go załaduj.
Nośnik jest zawilgocony.	Wyjmij wilgotny nośnik, a następnie zastąp go nowym, suchym nośnikiem.
Za dużo ładunków elektrostatycznych.	Nie kartkuj folii.

Komunikat o zacięciu papieru jest cały czas wyświetlany

Prawdopodobne przyczyny	Rozwiązania
Pokrywa górna musi zostać otwarta i ponownie zamknięta, aby urządzenie zostało zresetowane.	Otwórz i ponownie zamknij pokrywę górną urządzenia.
W urządzeniu pozostawiono część zaciętego papieru.	Sprawdź ponownie ścieżkę nośnika i upewnij się, że zacięty papier został usunięty w całości.

Zacięcia w zespole dupleksu

Prawdopodobne przyczyny	Rozwiązania
Używany jest nieobsługiwany nośnik (nieprawidłowy rozmiar, grubość, typ itd.).	Używaj tylko nośników zatwierdzonych przez firmę Xerox. Patrz rozdział Obsługiwany papier i nośniki na stronie 6-2. Sprawdź ponownie ścieżkę nośnika w zespole dupleksu i upewnij się, że zacięty papier został usunięty w całości.
Zwykły papier, papier makulaturowy i papier firmowy mogą być automatycznie drukowane dwustronnie, jeśli zespół dupleksu jest zainstalowany i typ nośnika jest poprawnie ustawiony w sterowniku. Patrz rozdział Obsługiwany papier i nośniki na stronie 6-2.	Upewnij się, że nie pomieszano typów nośnika dla tacy 1. Nie drukuj dwustronnie kopert, etykiet, folii, grubych kartonów, pocztówek ani nośników błyszczących.

Zacięcia w podajniku ADF

Prawdopodobne przyczyny	Rozwiązania
Używany jest nieobsługiwany nośnik (nieprawidłowy rozmiar, grubość, typ itd.).	Nie używaj zbyt grubych nośników. Używaj tylko nośników zatwierdzonych przez firmę Xerox. Patrz rozdział Obsługiwany papier i nośniki na stronie 6-2.
Dokumenty załadowane do podajnika ADF przekraczają maksymalną dopuszczalną pojemność.	Umieść mniej dokumentów w podajniku ADF.
Prowadnice dokumentu nie są poprawnie dopasowane.	Upewnij się, że prowadnice nośnika pasują dokładnie do nośnika załadowanego do podajnika ADF.

Błędne podawanie nośnika

Prawdopodobne przyczyny	Rozwiązania
Nośnik nie jest poprawnie umieszczony na tacy.	Usuń błędnie podany nośnik i ponownie umieść go poprawnie na tacy.
Liczba arkuszy na tacy przekracza maksymalną dopuszczalną liczbę arkuszy.	Usuń nadmiar nośnika i ponownie załaduj prawidłową liczbę arkuszy na tacę.
Prowadnice nośnika nie są poprawnie dopasowane do rozmiaru nośnika.	Dopasuj prowadnice nośnika znajdujące się na tacy 1 do rozmiaru nośnika.
Na tacy załadowany jest odkształcony lub pognieciony nośnik.	Wyjmij nośnik, rozprostuj go i załaduj ponownie. Jeśli jest on nadal błędnie podawany, nie używaj tego nośnika.
Nośnik jest zawilgocony.	Wyjmij wilgotny nośnik i zastąp go nowym, suchym nośnikiem.
Używany jest nieobsługiwany nośnik (nieprawidłowy rozmiar, grubość, typ itd.).	Na tacę 2 załadowano nośnik o rozmiarze specjalnym, koperty, etykiety, pocztówki, gruby karton lub folie. Nośnik specjalny musi być ładowany tylko na tacę 1. Używaj nośników zatwierdzonych przez firmę Xerox. Patrz rozdział Obsługiwany papier i nośniki na stronie 6-2.
Na tacy 1 umieszczono zalecaną folię lub arkusz etykiet w złą stronę.	Załaduj folie lub arkusze etykiet zgodnie z instrukcjami producenta.
Na tacy 1 umieszczono koperty w złą stronę.	Załaduj koperty na tacę 1 skrzydełkami skierowanymi do dołu. Jeśli skrzydełka znajdują się wzdłuż długiej krawędzi, załaduj koperty skrzydełkami skierowanymi w lewą stronę urządzenia i do dołu.

Prawdopodobne przyczyny	Rozwiązania
Folie na tacy spowodowały zgromadzenie się ładunku elektrostatycznego.	Wyjmij folie i załaduj na tacę 1 jeden arkusz na raz. Nie tasuj folii przed załadowaniem.
Rolki podające nośnik są brudne.	Wyczyść rolki podające nośnik. Szczegółowe informacje można znaleźć w sekcji Konserwacja i czyszczenie na stronie 10-2.

Rozwiązywanie problemów dotyczących urządzenia

Ta sekcja obejmuje:

- Rozwiązywanie problemów ogólnych na stronie 11-20
- Problemy dotyczące drukowania dwustronnego na stronie 11-22
- Problemy ze sterownikiem na stronie 11-23

Rozwiązywanie problemów ogólnych

Urządzenie nie włącza się

Prawdopodobne przyczyny	Rozwiązania
Przewód zasilania jest nieprawidłowo podłączony do gniazdka elektrycznego.	Wyłącz urządzenie, sprawdź, czy przewód zasilania jest prawidłowo podłączony do gniazdka elektrycznego, a następnie włącz urządzenie.
Gniazdko elektryczne, do którego podłączono urządzenie nie działa prawidłowo.	Podłącz inne urządzenie elektryczne do gniazdka i sprawdź, czy działa ono poprawnie.
Przełącznik zasilania jest nieprawidłowo włączony (pozycja I).	Wyłącz przełącznik zasilania (pozycja O), a następnie włącz go ponownie (pozycja I).
Urządzenie jest podłączone do gniazdka elektrycznego, którego napięcie lub częstotliwość nie są zgodne ze specyfikacjami urządzenia.	Użyj źródła zasilania o specyfikacjach zgodnych z wymienionymi w sekcji Bezpieczeństwo elektryczne na stronie 1-2.

Nie można wydrukować strony konfiguracji

Prawdopodobne przyczyny	Rozwiązania
Taca jest pusta.	Sprawdź, czy nośnik został załadowany przynajmniej na tacę 1 — w odpowiednim miejscu i prawidłowo.
Pokrywy urządzenia nie są do końca zamknięte.	Upewnij się, że pokrywy są zamknięte do końca. Ostrożnie zamknij wszystkie pokrywy, aby uniknąć uszkodzenia urządzenia.
Doszło do zacięcia papieru.	Usuń zablokowany papier.

Drukowanie trwa zbyt długo

Prawdopodobne przyczyny	Rozwiązania
Urządzenie działa w trybie wolnego drukowania (np. gruby karton lub folia).	Drukowanie na materiale specjalnym zajmuje więcej czasu. Używając papieru zwykłego, upewnij się, że typ nośnika jest poprawnie ustawiony w sterowniku.
Urządzenie jest ustawione na **TRYB ENERGOOSZ.** (Oszczędzanie energii).	Rozpoczęcie drukowania w trybie oszczędzania energii zajmuje trochę czasu.
Zadanie jest bardzo złożone.	Czekaj. Żadne działanie nie jest konieczne.

Nie wszystkie strony są drukowane

Prawdopodobne przyczyny	Rozwiązania
Naciśnięto przycisk **Anuluj**.	Upewnij się, że nikt nie nacisnął przycisku **Anuluj** podczas drukowania zadania.
Taca jest pusta.	Sprawdź, czy na tacę został załadowany nośnik.
Dokument jest drukowany z plikiem nakładki, utworzonym przez sterownik inny niż sterownik urządzenia Phaser 6115.	Wydrukuj plik nakładki przy użyciu sterownika urządzenia Phaser 6115.

Urządzenie często resetuje się lub wyłącza

Prawdopodobne przyczyny	Rozwiązania
Przewód zasilania jest nieprawidłowo podłączony do gniazdka elektrycznego.	Wyłącz urządzenie, sprawdź, czy przewód zasilania jest prawidłowo podłączony do gniazdka elektrycznego, a następnie włącz urządzenie.
Wystąpił błąd systemowy.	Skontaktuj się z lokalnym przedstawicielem serwisu firmy Xerox w sprawie przedstawienia informacji o błędzie.

Z urządzenia wydobywają się niezwykłe dźwięki

Prawdopodobne przyczyny	Rozwiązania
Urządzenie nie znajduje się w pozycji poziomej.	Umieść urządzenie na płaskiej, wytrzymałej, poziomej powierzchni.
Taca jest nieprawidłowo zamontowana.	Wyjmij tacę używaną do drukowania i ponownie zamontuj ją całkowicie w urządzeniu.
Wewnątrz urządzenia znajduje się obcy przedmiot.	Wyłącz urządzenie i wyjmij przedmiot. Jeśli nie możesz go wyjąć, skontaktuj się z działem pomocy technicznej.

Data i godzina są nieprawidłowe

Prawdopodobne przyczyny	Rozwiązania
Czy została ustawiona prawidłowa data i godzina?	Upewnij się, czy w panelu sterowania została ustawiona prawidłowa data i godzina za pomocą usługi CentreWare IS lub oprogramowania MCC.
Akumulator osiągnął koniec okresu użytkowania.	Wymień akumulator.

Problemy dotyczące drukowania dwustronnego

Prawdopodobne przyczyny	Rozwiązania
Nośnik lub ustawienia są nieprawidłowe.	Upewnij się, że zespół dupleksu jest zainstalowany i udostępniony dla sterownika urządzenia. Upewnij się, że używany jest prawidłowy nośnik. Patrz rozdział Obsługiwany papier i nośniki na stronie 6-2. Nie drukuj dwustronnie nośników o rozmiarze specjalnym, kopert, etykiet, pocztówek, grubego kartonu ani folii. Upewnij się, że nie pomieszano typów nośnika dla tacy 1. W sterowniku urządzenia wybierz opcję „**Drukuj na obu stronach**”.

Problemy ze sterownikiem

W przypadku drukowania z opcją Strony/arkusz w wielu kopiach wydruk jest nieprawidłowy

Prawdopodobne przyczyny	Rozwiązania
Dla sterownika i aplikacji została ustawiona opcja **Ułożone**.	W przypadku drukowania z opcją strony/arkusz w wielu kopiach wybierz opcję **Ułożone** tylko na karcie **Podstawowe**. Nie ustawiaj układania w aplikacji.

Wydruk oprawy broszury po lewej i po prawej jest nieprawidłowy

Prawdopodobne przyczyny	Rozwiązania
Dla sterownika i aplikacji została ustawiona opcja **Ułożone**.	W przypadku drukowania **oprawy broszury po lewej** i **oprawy broszury po prawej** wybierz opcję **Ułożone** tylko na karcie **Podstawowe** sterownika urządzenia. Nie ustawiaj układania w aplikacji.

Problemy dotyczące oprogramowania do zarządzania urządzeniem

Nie można uzyskać dostępu do usługi CentreWare IS

Prawdopodobne przyczyny	Rozwiązania
Hasło administratora usługi CentreWare IS jest nieprawidłowe.	Hasło administratora usługi CentreWare IS zawiera minimalnie 6, a maksymalnie 16 znaków.
Ustawienia sieci są nieprawidłowe.	Sprawdź, czy ustawienia sieci są prawidłowe.

Oprogramowanie MFP ControlCentre

Prawdopodobne przyczyny	Rozwiązania
Oprogramowanie MCC nie zostało zainstalowane.	Zainstaluj oprogramowanie MCC z dysku CD-ROM z dokumentacją.
Istnieje problem dotyczący połączenia USB.	Sprawdź, czy używasz prawidłowych kabli USB. Sprawdź, czy port USB działa poprawnie.

Problemy dotyczące jakości wydruków

Ta sekcja obejmuje:

- Kontrolowanie jakości wydruków na stronie 11-25
- Wybieranie rozdzielczości na stronie 11-25
- Dostosowywanie kolorów na stronie 11-26
- Problemy dotyczące jakości wydruków na stronie 11-27

Kontrolowanie jakości wydruków

Jakość wydruków jest kontrolowana bezpośrednio przez rozdzielczość i ustawienia trybu jakości wydruków. Szybkość drukowania jest kontrolowana bezpośrednio przez tryb jakości wydruków i typ papieru. Ustawienia te można zmienić w sterowniku urządzenia lub panelu sterowania.

Notatka: Ustawienia sterownika zastępują ustawienia panelu sterowania.

Wybieranie rozdzielczości

Tryby jakości wydruków obsługiwane przez urządzenie Phaser 6115MFP to:

Rozdzielczość	Typ zadania drukowania
Szkic (600 dpi)	Tryb do ogólnego zastosowania przy drukowaniu w kolorze. Zapewnia czyste, jasne wydruki przy dużej szybkości. Zalecany dla wydruków w intensywnych, nasyconych kolorach.
Standardowe (1200 dpi)	Najlepszy tryb do firmowych prezentacji. Zapewnia lepszą rozdzielczość tekstu i bardzo łagodne jasne kolory.
Ulepszone (2400 dpi)	Tryb najwyższej jakości do drukowania w kolorze. Zapewnia największą szczegółowość i gładkość fotografii. Zapewnia najwyższą jakość wydruków w kolorze, najlepszą rozdzielczość tekstu i najłagodniejsze jasne kolory. Przetwarzanie i drukowanie w tym trybie trwa dłużej niż w przypadku innych trybów.
Line Art	Użyj tej opcji z jedną z powyższych trzech, aby drukować bardziej dokładnie, ale z mniejszą liczbą poziomów szarości.

Dostosowywanie kolorów

Ustawienia kolorów

Ustawienie to umożliwia wybranie drukowania kolorowego lub monochromatycznego.

Kolor: ustawienie to umożliwia drukowanie dokumentów w kolorze.

Skala szarości: ustawienie to umożliwia drukowanie monochromatyczne dokumentów (czarno-białe).

Dopasowanie koloru

Ustawienia te umożliwiają włączenie lub wyłączenie opcji **Dopasowanie koloru**. Opcja **Dopasowanie koloru** oznacza możliwość urządzenia do dostosowywania odcieni w celu zachowania integralności obrazu ekranowego dokumentu. Istnieją trzy różne typy: **Obrazy**, **Grafika** i **Tekst**.

Perceptualne	Ta metoda może być używana do fotografii, gdzie spektralna charakterystyka skali szarości musi zostać zachowana w celu uzyskania gładkich obrazów.
Kolorymetryczne	Za pomocą tej metody można odtworzyć odcienie oryginalnego obrazu bardziej dokładnie; jeśli jednak urządzenie nie może odtworzyć niektórych odcieni widocznych na ekranie, zastąpi je najbardziej zbliżonymi kolorami dostępnymi w urządzeniu.
Nasycenie	Ta metoda może być używana do firmowych prezentacji, w których wymagana jest jaskrawość kolorów obrazu.

Notatka: Niektóre aplikacje w komputerach wysyłają dane obrazów do urządzenia, wykonując dopasowanie koloru, w celu zapewnienia zoptymalizowanych danych dla drukarek. W przypadku korzystania z aplikacji z takim ustawieniem wyjściowym wyłącz opcję **Dopasowanie koloru** w sterowniku urządzenia, wybierając opcję **Wył.**.

Jeśli dopasowanie koloru jest włączone, można wybrać jedno z następujących ustawień dla obrazów, grafiki i tekstu. Za pomocą suwaków regulacji **Kontrast**, **Jasność**, **Nasycenie** i **Ostrość** dostosuj odcienie i przyciemnienia obrazu. Zazwyczaj domyślne wartości wybierane przez sterownik zapewniają optymalne wyniki dla większości obrazów.

Notatka: Regulacja ustawienia **Ostrość** jest dostępna, tylko jeśli dla opcji **Dopasowanie koloru** ustawiona została opcja **Wył.**.

Problemy dotyczące jakości wydruków

Nic nie jest drukowane lub na wydrukowanej stronie znajdują się puste miejsca

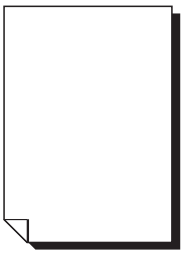

Prawdopodobne przyczyny	Rozwiązania
Co najmniej jeden wkład toneru może być wadliwy.	Wyjmij wkłady toneru i sprawdź, czy któryś jest uszkodzony.
Moduł drukujący może być wadliwy.	Wyjmij moduł drukujący i sprawdź, czy nie jest uszkodzony. Jeśli jest uszkodzony, wymień go.
Nośnik jest zawilgocony.	Dostosuj wilgotność miejsca przechowywania nośników. Wyjmij wilgotny nośnik i zastąp go nowym, suchym nośnikiem.
Ustawienie nośnika w sterowniku urządzenia nie jest zgodne z nośnikiem załadowanym do urządzenia.	Załaduj prawidłowy nośnik do urządzenia.
ródło zasilania nie jest zgodne ze specyfikacjami urządzenia.	Użyj źródła zasilania o prawidłowych specyfikacjach.
Zostało podanych kilka arkuszy jednocześnie.	Wyjmij nośnik z tacy i sprawdź go pod kątem elektryczności statycznej. Przekartkuj zwykły papier lub inny nośnik (ale nie folie) i ponownie umieść go na tacy.
Nośnik nie jest prawidłowo umieszczony na tacy/-ach.	Wyjmij nośnik, wyprostuj go, włóż z powrotem na tacę i wyrównaj prowadnice nośnika.
Soczewki lasera są zasłonięte lub brudne.	Wyczyść soczewki lasera.

Cały arkusz jest zadrukowany na czarno lub inny kolor

Prawdopodobne przyczyny	Rozwiązania
Moduł drukujący może być wadliwy.	Wyjmij moduł drukujący i sprawdź, czy nie jest uszkodzony. Jeśli jest uszkodzony, wymień go.
Co najmniej jeden wkład toneru może być wadliwy.	Wyjmij wkłady toneru i sprawdź, czy nie są uszkodzone. Jeśli któryś jest uszkodzony, wymień go.

Obraz jest zbyt jasny; występuje małe zaczernienie

Prawdopodobne przyczyny	Rozwiązania
Niski poziom wkładu toneru.	Wymień wkład toneru.
Soczewki lasera są zabrudzone.	Wyczyść soczewki lasera.
Zaczernienie kopii jest zbyt jasne.	Wybierz ciemniejsze zaczernienie kopii.
Nośnik jest zawilgocony.	Wyjmij papieru i użyj nowej ryzy.
Co najmniej jeden wkład toneru może być wadliwy.	Wyjmij wkłady toneru i sprawdź, czy nie są uszkodzone.
Typ nośnika jest niepoprawnie ustawiony.	W przypadku drukowania kopert, etykiet, pocztówek, na grubym kartonie lub na foliach przezroczystych należy określić odpowiedni typ nośnika w sterowniku drukarki.

Obraz jest zbyt ciemny

Prawdopodobne przyczyny	Rozwiązania
Zaczernienie kopii może być zbyt duże.	Wybierz jaśniejsze zaczernienie kopii.
Moduł drukujący może być wadliwy.	Wyjmij moduł drukujący i sprawdź, czy nie jest uszkodzony. Jeśli jest uszkodzony, wymień go.
Co najmniej jeden wkład toneru może być wadliwy.	Wyjmij wkłady toneru i sprawdź, czy nie są uszkodzone. Jeśli któryś jest uszkodzony, wymień go.

Obraz jest niewyraźny; tło jest delikatnie poplamione; wydrukowany obraz ma zbyt mały połysk

Prawdopodobne przyczyny	Rozwiązania
Moduł drukujący może być wadliwy.	Wyjmij moduł drukujący i sprawdź, czy nie jest uszkodzony. Jeśli jest uszkodzony, wymień go.
Co najmniej jeden wkład toneru może być wadliwy.	Wyjmij wkłady toneru i sprawdź, czy nie są uszkodzone. Jeśli któryś jest uszkodzony, wymień go.

Wydruk lub zaczernienie koloru jest nierówne

Prawdopodobne przyczyny	Rozwiązania
Co najmniej jeden wkład toneru może być wadliwy lub mieć niski poziom.	Wyjmij wkłady toneru i sprawdź, czy nie są uszkodzone. Jeśli któryś jest uszkodzony, wymień go.
Zespół przenoszenia jest zainstalowany niepoprawnie.	Wyjmij i zainstaluj ponownie rolkę przenoszenia.
Moduł drukujący jest uszkodzony.	Wyjmij moduł drukujący i sprawdź, czy nie jest uszkodzony. Jeśli jest uszkodzony, wymień go.
Urządzenie nie znajduje się w pozycji poziomej.	Umieść urządzenie na płaskiej, wytrzymałej, poziomej powierzchni.

Wydruk jest nieregularny lub zawiera plamy

Prawdopodobne przyczyny	Rozwiązania
Nośnik jest zawilgocony.	Dostosuj wilgotność miejsca przechowywania nośników. Wyjmij wilgotny nośnik i zastąp go nowym, suchym nośnikiem.
Używany jest nieobsługiwany nośnik (nieprawidłowy rozmiar, grubość, typ itd.).	Używaj nośników zatwierdzonych przez firmę Xerox. Patrz rozdział Obsługiwany papier i nośniki na stronie 6-2.
Co najmniej jeden wkład toneru może być wadliwy.	Wyjmij wkłady toneru i sprawdź, czy nie są uszkodzone. Jeśli któryś jest uszkodzony, wymień go.
Moduł drukujący jest uszkodzony.	Wyjmij moduł drukujący i sprawdź, czy nie jest uszkodzony. Jeśli jest uszkodzony, wymień go.
Dwie dźwignie oddzielające utrwalacza są ustawione w położeniu do drukowania kopert.	Ustaw obie zielone dźwignie oddzielające utrwalacza w pozycji papieru zwykłego.

Występuje niewystarczające utrwalanie lub obraz ściera się po przetarciu

Prawdopodobne przyczyny	Rozwiązania
Dwie dźwignie oddzielające utrwalacza są ustawione w położeniu do drukowania kopert.	Ustaw obie zielone dźwignie oddzielające utrwalacza w pozycji papieru zwykłego.
Nośnik jest zawilgocony.	Wyjmij wilgotny nośnik i zastąp go nowym, suchym nośnikiem.
Używany jest nieobsługiwany nośnik (nieprawidłowy rozmiar, grubość, typ itd.).	Używaj nośników zatwierdzonych przez firmę Xerox. Patrz rozdział Obsługiwany papier i nośniki na stronie 6-2.
Typ nośnika jest niepoprawnie ustawiony.	W przypadku drukowania kopert, etykiet, pocztówek, na grubym kartonie lub na foliach przezroczystych należy określić odpowiedni typ nośnika w sterowniku drukarki.

Występują smugi toneru lub zabrudzone obrazy

Prawdopodobne przyczyny	Rozwiązania
Dwie dźwignie oddzielające utrwalacza są ustawione w położeniu do drukowania kopert.	Ustaw obie zielone dźwignie oddzielające utrwalacza w pozycji papieru zwykłego.
Co najmniej jeden wkład toneru jest wadliwy lub zainstalowany niepoprawnie.	Wyjmij wkłady toneru i sprawdź, czy nie są uszkodzone. Jeśli któryś jest uszkodzony, wymień go.
Dwie zielone dźwignie oddzielające utrwalacza są ustawione w położeniu do drukowania kopert.	Ustaw obie zielone dźwignie oddzielające utrwalacza w pozycji papieru zwykłego.

Na tylnej stronie papieru występują smugi toneru (bez względu na drukowanie dwustronne)

Prawdopodobne przyczyny	Rozwiązania
Dwie dźwignie oddzielające utrwalacza są ustawione w położeniu do drukowania kopert.	Ustaw obie zielone dźwignie oddzielające utrwalacza w pozycji papieru zwykłego.
Pas przenoszący nośnika jest brudny.	Oczyść pas przenoszący nośnika. Jeśli wymagana jest wymiana pasa przenoszącego, skontaktuj się z działem pomocy technicznej, zgłaszając ten problem.
Ścieżka nośnika jest zabrudzona tonerem.	Wydrukuj kilka pustych arkuszy, co powinno spowodować zniknięcie nadmiaru toneru.
Co najmniej jeden wkład toneru jest wadliwy.	Wyjmij wkłady toneru i sprawdź, czy nie są uszkodzone. Jeśli któryś jest uszkodzony, wymień go.
Moduł drukujący jest uszkodzony.	Wyjmij moduł drukujący i sprawdź, czy nie jest uszkodzony. Jeśli jest uszkodzony, wymień go.

Na standardowym wzorze pojawiają się nieprawidłowe obszary (biel, czerń lub inny kolor)

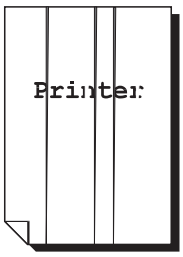

Prawdopodobne przyczyny	Rozwiązania
Soczewki lasera są zabrudzone.	Wyczyść soczewki lasera.
Wkład toneru może być uszkodzony.	Wyjmij wkład toneru dla koloru tworzącego nieprawidłowy obraz. Wymień go na nowy wkład toneru.
Moduł drukujący jest uszkodzony.	Wyjmij moduł drukujący i sprawdź, czy nie jest uszkodzony. Jeśli jest uszkodzony, wymień go.

Problemy z obrazem

Prawdopodobne przyczyny	Rozwiązania
Soczewki lasera są zabrudzone.	Wyczyść soczewki lasera.
Wkład toneru może przeciekać.	Wyjmij wkłady toneru i sprawdź, czy nie są uszkodzone. Jeśli któryś jest uszkodzony, wymień go.
Wkład toneru może być uszkodzony.	Wyjmij wkład toneru dla koloru tworzącego nieprawidłowy obraz. Wymień go na nowy wkład toneru.
Moduł drukujący może być wadliwy.	Wyjmij moduł drukujący i sprawdź, czy nie jest uszkodzony. Jeśli jest uszkodzony, wymień go.

Linie boczne lub pasy pojawiają się na obrazie

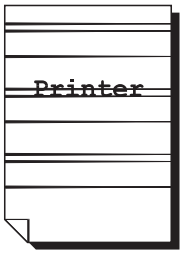

Prawdopodobne przyczyny	Rozwiązania
Urządzenie nie znajduje się w pozycji poziomej.	Umieść urządzenie na płaskiej, wytrzymałej, poziomej powierzchni.
Ścieżka nośnika jest zabrudzona tonerem.	Wydrukuj kilka arkuszy, co powinno spowodować zniknięcie nadmiaru toneru.
Co najmniej jeden wkład toneru może być wadliwy.	Wyjmij wkłady toneru i sprawdź, czy nie są uszkodzone. Jeśli któryś jest uszkodzony, wymień go.
Moduł drukujący jest uszkodzony.	Wyjmij moduł drukujący i sprawdź, czy nie jest uszkodzony. Jeśli jest uszkodzony, wymień go.

Kolory różnią się znacznie

Prawdopodobne przyczyny	Rozwiązania
Co najmniej jeden wkład toneru może być wadliwy.	Wyjmij wkłady toneru i sprawdź czy toner jest rozmieszczony równo na każdej z rolek wkładu, a następnie ponownie zainstaluj wkłady toneru.
Co najmniej jeden wkład toneru może mieć niski poziom lub być pusty.	Sprawdź, czy na panelu sterowania wyświetlany jest komunikat **MAŁO TON. X** lub **PUSTY TONER X**. W razie potrzeby wymień wyświetlony wkład toneru.
Sprawdź ustawienia dopasowania koloru w sterowniku urządzenia lub aplikacji.	

Kolory nie są rejestrowane poprawnie; kolory są pomieszane lub różnią się na stronach

Prawdopodobne przyczyny	Rozwiązania
Pokrywa górna nie jest poprawnie zamknięta.	Upewnij się, że pokrywa górna jest zamknięta.
Moduł drukujący nie jest poprawnie zamontowany.	Wyjmij moduł drukujący i zainstaluj go ponownie.
Co najmniej jeden wkład toneru może być wadliwy.	Wyjmij wkłady toneru i sprawdź, czy nie są uszkodzone. Jeśli któryś jest uszkodzony, wymień go.
Nośnik jest zawilgocony.	Wyjmij wilgotny nośnik i zastąp go nowym, suchym nośnikiem.

Kolor nie jest niepoprawnie oddawany lub ma nieodpowiednie zaczernienie

Prawdopodobne przyczyny	Rozwiązania
Moduł drukujący może być wadliwy.	Wyjmij moduł drukujący i sprawdź, czy nie jest uszkodzony. Jeśli jest uszkodzony, wymień go.
Sprawdź ustawienia dopasowania koloru w sterowniku urządzenia lub aplikacji.	

Komunikaty o stanie, błędzie i serwisowe

Ta sekcja obejmuje:

- Komunikaty o stanie na stronie 11-36
- Komunikaty o błędzie na stronie 11-37
- Uzyskiwanie pomocy na stronie 11-41

Komunikaty o stanie, błędzie i serwisowe są wyświetlane w oknie komunikatu panelu sterowania. Zapewniają one informacje na temat urządzenia i ułatwiają zlokalizowanie wielu problemów. Gdy warunek skojarzony z wyświetlonym komunikatem zmieni się, komunikat przestaje być wyświetlany w oknie.

Komunikaty o stanie

Komunikat	Definicja	Rozwiązania
ANUL. PR.	Zadanie jest anulowane.	Żadne działanie nie jest konieczne.
TRYB ENERGOOSZ.	Urządzenie działa w trybie oszczędzania energii w celu oszczędzenia zużycia energii w okresach bezczynności.	
CZEKAJ!	Po wymianie wkładu toneru lub ponownym uruchomieniu urządzenia po zmianie otoczenia urządzenie automatycznie wstrzymuje pracę w celu wykonania procesu AIDC (Auto-Image Density Control). Proces ten jest wykonywany w celu zapewnienia niezawodnej pracy urządzenia przy optymalnej możliwej jakości wydruku.	
	Urządzenie nagrzewa się.	

Komunikaty o błędzie

Komunikat	Definicja	Rozwiązania
TACA [1] [2] PUSTA	Skończył się papier na tacy 1 lub 2.	Załaduj nośnik do wymienionej tacy.
BRAK POŁĄCZ. **Serwer XXX**	Podczas wysyłania zeskanowanego dokumentu w trybie skanowania nie można nawiązać połączenia z określonym serwerem.	Sprawdź ustawienia sieci i poczty e-mail, a następnie ponownie wyślij dane.
ADRES IP NIEUSTAW. **Serwer SMPT**	Nie można uzyskać adresu IP serwera SMTP z serwera DNS.	Sprawdź ustawienia sieci i poczty e-mail, a następnie ponownie wyślij dane.
BŁ. ŁĄCZ. **Serwer SMPT**	Podczas przesyłania danych w trybie skanowania połączenie z serwerem zostało przerwane.	Sprawdź ustawienia sieci i poczty e-mail, a następnie ponownie wyślij dane.
ODŁĄCZ **Serwer SMPT**	Połączenie z serwerem zostało przerwane w trybie skanowania.	Sprawdź ustawienia sieci i poczty e-mail, a następnie ponownie wyślij dane.
POK. POD. DOK. OTW. **ZAMK. POK. POD. DOK.**	Pokrywa podajnika ADF jest otwarta.	Zamknij pokrywę podajnika ADF.
POKRYWA DOK. OTW. **ZAMK. POK. DOKUMENT.**	Dokument został załadowany do podajnika ADF, ale podajnik ADF jest otwarty.	Zamknij podajnik ADF.
ZESP. OBRAZ. KONIEC	Wkład bębna osiągnął koniec okresu użytkowania.	Wymień wkład bębna.
MAŁO ZESP. OBR.	Okres użytkowania wkładu bębna zbliża się do końca.	Przygotuj nowy wkład bębna.
ZESP. OBRAZ. NIEZAINSTAL.	Wkład bębna jest niezainstalowany.	Zainstaluj wkład bębna.
ZESP. OBR. KONIEC ZMIEŃ ZESP. OBRAZ.	Pojemnik wkładu na zużyty toner wkładu bębna jest pełny.	Wymień wkład bębna.
OTW. POKR. DUPL. ZAMKN. POK. DUPL.	Pokrywa zespołu dupleksu jest otwarta.	Zamknij pokrywę zespołu dupleksu.

Komunikat	Definicja	Rozwiązania
PLIK PEŁ. **NAC. DOW. PRZ.**	Pamięć została zapełniona podczas skanowania dokumentu w trybie skanowania.	Wyłącz urządzenie, a następnie odczekaj kilka sekund i włącz je ponownie. Zmniejsz ilość danych do zeskanowania (na przykład zmniejszając rozdzielczość), a następnie spróbuj ponownie.
GR. POK. OTWARTA **ZAMKN. GR. POK.**	Pokrywa silnika jest otwarta.	Zamknij pokrywę silnika.
PR. SKASOW.	Przy skanowaniu dokumentów za pomocą szyby dokumentów w trybie skanowania minęła więcej niż jedna minuta od momentu zeskanowania pierwszej strony dokumentu lub nie można było wysłać danych. Dlatego zadanie skanowania zostało anulowane automatycznie.	Wyłącz urządzenie, a następnie odczekaj kilka sekund i włącz je ponownie. W przypadku wysyłania wielu stron, na przykład książki, zeskanuj pierwszą stronę, a następnie kolejną stronę zeskanuj w ciągu jednej minuty.
NIEPOPRAWNY PAPIER **ZAŁ. PAPIER (XX)**	Określono kopiowanie za pomocą karty ID, ale rozmiar papieru załadowanego w tacy papieru jest inny niż A4, Letter lub Legal.	Załaduj papier w rozmiarze A4, Letter lub Legal do tacy papieru. Kopiowanie za pomocą karty ID nie może być wykonywane na papierze o rozmiarze innym niż A4, Letter lub Legal.
BŁ. TYPU PAP. **ZAŁADUJ WŁAŚ. MAT.**	Jako typ papieru wybrano opcję FOLIE, ale do tacy 1 załadowano papier innego typu.	Załaduj poprawny typ nośnika do tacy 1.
	Jako typ papieru wybrano opcję inną niż opcja FOLIE, ale do tacy 1 załadowane zostały folie.	
PAM. ZAPEŁ. **NAC. DOW. PRZ.**	Urządzenie odebrało więcej danych niż możliwe jest do przetworzenia w pamięci wewnętrznej urządzenia.	Anuluj bieżące zadanie. Wyłącz urządzenie, a następnie odczekaj kilka sekund i włącz je ponownie. Zmniejsz ilość danych do wydrukowania (na przykład zmniejszając rozdzielczość), a następnie spróbuj ponownie.
ZAŁADUJ WŁ. PAPIER	Wybrano drukowanie dupleksowe (dwustronne), ale załadowany został nieodpowiedni do tego celu papier.	Załaduj papier zgodny z drukowaniem dupleksowym (dwustronnym). Z drukowaniem dwustronnym zgodny jest tylko papier zwykły i firmowy.
BRAK UST. SIECI	Ustawienia sieci nie zostały całkowicie skonfigurowane w momencie przełączenia urządzenia do trybu skanowania.	Przed rozpoczęciem skanowania w trybie skanowania określ ustawienia sieci w menu UST. SIECI.

Komunikat	Definicja	Rozwiązania
NIE ADRES E-MAIL	Adres e-mail nie został zaprogramowany dla przycisku jednodotykowego lub numeru wybierania szybkiego. (Komunikat ten jest wyświetlany, jeśli numer faksu lub adres e-mail nie został zaprogramowany dla wybierania grupowego.)	Przed wysyłaniem danych skanowania przy użyciu przycisków wybierania jednodotykowego lub numerów wybierania szybkiego zarejestruj dla nich adres e-mail.
NIEZAREJESTR.	Adres e-mail nie został zaprogramowany dla przycisku jednodotykowego lub numeru wybierania szybkiego.	
ZACIĘCIE ORYG. OTWÓRZ POK. POD. DOK.	Wystąpiło zacięcie nośnika w podajniku ADF.	Znajdź i usuń zacięcie.
PEŁNA TACA WYJ. WYJMIJ PAP.	Taca wyjściowa jest pełna.	Wyjmij cały nośnik z tacy wyjściowej.
BRAK PAPIERU ZAŁAD. PAP. (XX)	Skończył się papier na tacy 1 lub 2.	Załaduj papier do wymienionej tacy papieru.
ZACIĘCIE PAP. OTW. POKR. DUPL.	Wystąpiło zacięcie nośnika w opcji dupleksu.	Znajdź i usuń zacięcie.
ZACIĘCIE PAP. OTW. GR. POK.	Wystąpiło zacięcie nośnika w obszarze utrwalacza lub rolki przenoszenia.	Znajdź i usuń zacięcie.
ZAC. PAPIERU OTW. GR. POK.	Wystąpiło zacięcie nośnika przy pobieraniu go z tacy.	Znajdź i usuń zacięcie.
BŁ. ROZM. PAPIERU ZAŁ. PAPIER (XX)	Rozmiar nośnika załadowanego w tacy nośnika jest niepoprawny.	Załaduj nośnik o poprawnym rozmiarze do wymienionej tacy.
WYJMIJ ORYG. Z ADF	Wybrano kopiowanie za pomocą karty ID, ale dokument został załadowany do podajnika ADF.	Wyjmij dokument z podajnika ADF. Kopiowania za pomocą karty ID można używać tylko w przypadku umieszczenia dokumentów na szybie dokumentów.
OTWARTY ZESP. SKAN. ZAMKNIJ ZESP. SKAN.	Zespół skanera jest otwarty.	Zamknij zespół skanera.

Komunikat	Definicja	Rozwiązania
PAMIĘĆ SERW. PEŁ. **Serwer SMPT**	Pamięć serwera SMTP jest pełna.	Pamięć serwera jest pełna. Zwolnij trochę pamięci na dysku, kontaktując się z administratorem serwera.
USTAW ORYG. W ADF	Wybrano opcję kopiowania 2 w 1 lub ułożenia, ale dokument nie został załadowany do podajnika ADF.	Załaduj dokument do podajnika ADF. Kopiowania 2 w 1 lub ułożonego można używać tylko dla dokumentów załadowanych do podajnika ADF.
PUSTY **TONER X**	Wkład toneru X jest pusty. (Komunikat ten jest wyświetlany jeśli ustawienie 8 TONER NIE DZIAŁA w menu USTAW. MASZYNY jest ustawione na opcję Wł. (FAKS) lub Wył.).	Wymień wymieniony wkład toneru.
NIEWŁ. **TONER X**	Wkład toneru X jest niezatwierdzony.	Zainstaluj wkład toneru firmy Xerox odpowiedniego typu (AM, EU, AP lub JP).
MAŁO **TON. X**	Poziom wkładu toneru X jest niski i powinien zostać wymieniony po wydrukowaniu 200 stron formatu Letter/A4 przy 5% pokrycia.	Przygotuj wymieniony wkład toneru.
TONER X **NIEZAINSTAL.**	Wkład toneru X jest niezainstalowany.	Zainstaluj wymieniony wkład toneru.
PUSTY TONER X **WYMIEŃ TONER X**	Wkład toneru X jest pusty. (Komunikat ten jest wyświetlany jeśli ustawienie 8 TONER NIE DZIAŁA w menu USTAW. MASZYNY jest ustawione na opcję Wł.)	Wymień wkład toneru.
KONIEC TONERU **WYMIEŃ TONER X**	Wkład toneru X jest pusty.	Wymień wkład toneru.

Komunikaty serwisowe

Komunikat	Definicja	Rozwiązania
OSTROŻNIE **PROBLEM Z MASZ.** **SERWIS(XX)**	Wystąpił błąd z elementem wskazanym przez wartość „XX” w komunikacie serwisowym.	Uruchom ponownie urządzenie. Często powoduje to zgaśnięcie komunikatu i można wtedy wznowić pracę urządzenia. Jeśli problem nie ustąpi, skontaktuj się z działem pomocy technicznej.

Uzyskiwanie pomocy

Firma Xerox udostępnia kilka witryn internetowych, w których można uzyskać dodatkową pomoc dotyczącą urządzenia Phaser 6115MFP.

Zasób	**Łącze**
Informacje o pomocy technicznej dla urządzenia, a w tym pomoc techniczna, możliwość pobrania sterownika, dokumentacji i wiele innych:	www.xerox.com/office/6115support
Materiały eksploatacyjne dla urządzenia:	www.xerox.com/office/6115supplies
ródło narzędzi i informacji, takich jak interaktywne samouczki, szablony drukowania, przydatne porady oraz funkcje dostosowane do indywidualnych wymagań:	www.colorconnection.xerox.com
Lokalna sprzedaż i centrum pomocy:	www.xerox.com/office/contacts
Rejestracja urządzenia:	www.xerox.com/office/register
Informacje o bezpieczeństwie używanych materiałów zawierające informacje o materiałach oraz bezpiecznym obsługiwaniu i przechowywaniu materiałów niebezpiecznych:	Stany Zjednoczone i Kanada: www.xerox.com/msds Unia Europejska: www.xerox.com/environment_europe
Informacje na temat recyklingu materiałów eksploatacyjnych:	www.xerox.com/gwa

Indeks

A

administrator
- hasło, 3-3

adres IP
- adres routera, 4-6
- dynamiczny, 4-7
- format, 4-6
- statyczny, 4-8
- ustawianie automatyczne (tylko system Windows), 4-7
- ustawianie ręczne, 4-8
- zmiana lub modyfikowanie za pomocą oprogramowania CentreWare IS, 4-8

adres routera
- adres IP, 4-6

automatyczne resetowanie panelu, 3-6

automatyczne ustawianie adresu IP systemu (tylko system Windows), 4-7

automatyczny
- tryb jakości wydruków, 11-25

B

bezpieczeństwo
- elektryczne, 1-2
- konserwacja, 1-4
- symbole, 1-6
- użytkowania, 1-5
- użytkownika, 1-1
- wytyczne dotyczące drukowania, 1-5

bezpieczeństwo elektryczne, 1-2

bezpieczeństwo użytkowania, 1-5

bezpieczeństwo użytkownika, 1-1

błędne podanie, 11-18

BOOTP, 4-2

C

CentreWare IS
- automatyczne ustawianie adresu IP systemu, 4-6
- hasło, 3-3
- omówienie, 3-3
- tworzenie hasła, 3-3
- zmiana lub modyfikowanie adresu IP systemu, 4-8

części produktu, 2-2

czynność do wykonania, gdy skończy się toner, 3-11

czyszczenie
- na zewnątrz, 10-5
- rolki podające, 10-7
- rolki podające dupleksu, 10-11
- rolki podające podajnika ADF, 10-14
- rolki podające tacy 2, 10-12
- soczewki lasera, 10-7
- szyba na oryginały, 10-6

D

DHCP, 4-2
- ustawianie adresu IP systemu w sposób automatyczny, 4-6
- włączanie usługi DDNS (Dynamic Domain Name Service), 4-8

DNS, 4-8

dodawanie
- odbiorcy, 9-14
- pozycje szybkiego wybierania numerów, 9-18
- pozycje wybierania grupowego, 9-20
- pozycje wybierania jednodotykowego, 9-16

domyślny adres routera/bramy, 4-6

dopasowanie koloru, 11-26

dostosowywanie kolorów, 11-26

dostosowywanie opcji kopiowania, 7-4

druk dwustronny, 6-29

drukarka
- specyfikacje fizyczne, 1-18

drukowanie
- 2-stronne, 6-29
- etykiety, 6-19
- firmowy, 6-20
- folie, 6-21
- gruby karton, 6-11
- karton, 6-11
- koperty, 6-12
- kopie dwustronne, 7-12
- Mapa menu, 2-12
- nakładki, 5-9
- nośniki specjalne, 6-22

papier błyszczący, 6-22
podstawowe informacje, 6-1
strona konfiguracji, 2-12
wytyczne dotyczące bezpieczeństwa, 1-5
znaki wodne, 5-11
zwykły papier, 6-6
drukowanie broszury, 5-7
drukowanie dwustronne, 6-29
Macintosh, 5-15
Windows, 6-29
drukowanie plakatu, 5-8
dynamiczne ustawianie adresu IP systemu, 4-6
działanie dla niedopasowanych nośników, 3-12

E

edytowanie
odbiorcy szybkiego wybierania, 9-19
odbiorcy wybierania grupowego, 9-21
odbiorcy wybierania jednodotykowego, 9-17
ekran
zużycie toneru, 2-13
elementy konserwacji okresowej, 10-15
etykiety
ładowanie, 6-19

F

faks
licznik drukowania, 9-22
licznik skanowania, 9-22
rozwiązywanie problemów, 9-24
wyniki wysyłania i odbierania, 9-22
faksowanie, 9-1
anulowanie dokumentu oczekującego w kolejce, 9-12
do wielu odbiorców, 9-11
dodawanie pozycji szybkiego wybierania numerów, 9-18
dodawanie pozycji wybierania grupowego, 9-20
dodawanie pozycji wybierania jednodotykowego, 9-16
edytowanie i usuwanie pozycji szybkiego wybierania, 9-19
edytowanie i usuwanie pozycji wybierania grupowego, 9-21
edytowanie i usuwanie pozycji wybierania jednodotykowego, 9-17
konfigurowanie miejsca docelowego, 9-17
korzystanie z książki telefonicznej, 9-14
liczniki produktu, 9-22
menu raportów, 9-8
menu ustawień łączności, 9-8
menu ustawień odbierania, 9-6
menu ustawień wybierania, 9-5
menu ustawień wysyłania, 9-5
odbieranie, 9-13
odbieranie automatyczne, 9-13
problemy z odbieraniem, 9-26
raporty, 9-22
rejestrowanie odbiorców, 9-14
ręcznie, 9-13
rozsyłanie, 9-11
rozwiązywanie problemów, 9-24
rozwiązywanie problemów z faksem, 9-24
symbole panelu sterowania, 9-3
tryb domyślny panelu sterowania, 3-10
ustawienia, 9-4
usuwanie i edytowanie pozycji wybierania grupowego, 9-21
wysyłanie, 9-9
wysyłanie faksu o określonej godzinie, 9-12
wyświetlacz trybu faksu, 9-3
z podajnika ADF, 9-9
z szyby dokumentów, 9-10
zarządzanie, 9-2
faksowanie ręczne, 9-13
firmowy
ładowanie, 6-20
folie
ładowanie, 6-21
funkcje
konfiguracje produktu, 2-5

G

głośność głośnika, 3-9
gruby karton, 6-11

H

HTTP, 4-2

I

informacje
- Installation Guide (Instrukcja instalacji), 2-18
- łącza sieci Web, 2-18
- narzędzia zarządzania urządzeniem, 2-18
- o systemie, 2-18
- pomoc techniczna, 2-18
- Quick Use Guide (Skrócona instrukcja obsługi), 2-18
- samouczki wideo, 2-18
- strony informacji, 2-18
- zasoby, 2-18

Informacje o bezpieczeństwie używanych materiałów, 1-20

informacje prawne
- Europa, 1-8
- Kanada, 1-7
- Stany Zjednoczone, 1-7

instalacja
- opcje, 5-3

instalacja z wykorzystaniem sieci, 4-5

IPP, 4-2

J

jakość wydruków
- dostosowywanie kolorów, 11-26
- tryby, 11-25

K

kalibracja, 3-13

karton, 6-11

komunikaty, 11-36

komunikaty o błędzie, 11-36

komunikaty o stanie, 11-36

konfigurowanie urządzenia, 3-5

konfigurowanie urządzeń opcjonalnych, 5-3

konserwacja
- bezpieczeństwo, 1-4
- czyszczenie, 10-2
- elementy konserwacji okresowej, 10-15
- materiały eksploatacyjne, 10-15
- ogólne środki ostrożności, 10-2
- zamawianie materiałów eksploatacyjnych, 10-16

kontrast LCD, 3-7

koperty
- ładowanie, 6-12
- obszar wydruku, 6-25

kopiowanie, 7-1
- 2 w 1, 7-10
- dostosowanie położenia obrazu, 7-10
- dostosowywanie opcji kopiowania, 7-4
- dwustronne, 7-12
- jakość kopiowania, 7-5
- karta identyfikacyjna, 7-11
- ładowanie oryginałów, 7-2
- określanie współczynnika powiększenia, 7-9
- opcje, 7-4
- pierwszeństwo papieru, 7-8
- podstawy, 7-2
- tryb domyślny, 3-10
- układanie, 7-7
- ustawianie dokumentu, 7-4
- ustawianie domyślnej tacy, 7-4
- ustawianie zaczernienia kopii, 7-6
- z automatycznego podajnika dokumentów (ADF), 7-2
- zaawansowane, 7-10

kopiowanie 2 w 1, 7-10

kopiowanie kart identyfikacyjnych, 7-11

kopiowanie zaawansowane, 7-10

L

lampa skanera
- ustawienie czasu wyłączenia, 3-9

liczniki
- całkowita liczba zeskanowanych faksów, 9-22
- drukowanie faksu, 9-22
- liczba stron, 2-13

LPD/LPR, 4-3

Ł

ładowanie
- etykiety, 6-19
- papieru do tacy 1, 6-7
- papieru do tacy 2, 6-26

łącza sieci Web
- informacje, 2-18

M

Mac OS X
- ustawienia drukowania, 5-14

Mapa menu, 2-12

marginesy strony, 6-25

materiały eksploatacyjne, 1-6
kiedy zamówić, 10-16
utylizacja, 10-16
wkłady toneru, 10-15
zamawianie, 10-15
MCC
używanie, 3-4
menu raportów faksu, 9-8
menu ustawień łączności faksu, 9-8
menu ustawień odbierania faksu, 9-6
menu ustawień wybierania faksu, 9-5
menu ustawień wysyłania, 9-5
menu ustawień wysyłania faksu, 9-5
menu ustawień źródła papieru, 3-14
MFP ControlCentre
używanie, 3-4
miejsce umieszczenia produktu, 1-5
modyfikowanie adresu IP za pomocą oprogramowania CentreWare IS, 4-8

N

nakładki
dodawanie, 5-9
drukowanie, 5-9
edytowanie, 5-9
usuwanie, 5-9
nazwy hosta
używanie w usłudze DNS (Domain Name Service), 4-8
nośniki
obsługiwane, 6-2
nośniki specjalne
ładowanie, 6-22

O

obrazy
dostosowanie położenia, 7-10
obsługiwany papier i nośniki, 6-2
obszar wydruku, 6-25
odbieranie automatyczne faksów, 9-13
odbieranie faksów, 9-13
odbiorcy
określanie, 8-8
Określanie, 5-12
określanie odbiorców, 8-8
określanie współczynnika powiększenia kopiowania, 7-9
opcje
konfigurowanie, 5-3
pamięć, 2-5
tace dodatkowe, 2-5
zespół dupleksu, 2-5
oprogramowanie
zarządzanie, 3-1
osoba
dodawanie pozycji szybkiego wybierania numerów, 9-16
edytowanie, 9-17
katalog faksów, 9-16
usuwanie, 9-17
oznaczenia symboliczne na produkcie, 1-6

P

pamięć, 1-19
panel sterowania, 2-7
automatyczne resetowanie, 3-6
drukowanie raportu, 2-14
ekran drukowania, 2-11
ekran główny, 2-11
ekran zużycia toneru, 2-13
funkcje i układ, 2-7
język, 3-8
kontrast LCD, 3-7
kontrolowanie jakości wydruków, 11-25
liczniki całkowitej liczby stron, 2-13
Mapa menu, 2-12
stan urządzenia, 2-13
strony informacji, 2-12
tryb domyślny, 3-10
wprowadzanie tekstu, 9-15
wskaźniki ekranu, 2-11
wyniki faksu, 2-13
papier
ładowanie, 6-5
obsługiwany, 6-2
typ, 6-2
papier błyszczący
ładowanie, 6-22
pierwszeństwo papieru
ustawianie, 7-8
podstawy
drukowanie, 6-1
faksowanie, 9-1
kopiowanie, 7-2
skanowanie, 8-1

połączenie
Ethernet, 4-4
pomoc
zasoby, 2-18
pomoc techniczna, 2-18
port 9100, 4-3
problemy dotyczące jakości wydruków
rozwiązywanie problemów, 11-25
problemy z odbieraniem faksów, 9-26
problemy z wysyłaniem faksów, 9-25
produkt
dostępne konfiguracje, 2-5
funkcje, 2-4
funkcje panelu sterowania, 2-7
głośność głośnika, 3-9
konfiguracje, 2-5
konfigurowanie, 3-5
konserwacja, 10-1
opcje, 2-5
oprogramowanie do zarządzania, 3-1
przemieszczanie, 10-4
tryb domyślny, 3-10
tryb oszczędzania energii, 3-7
ustawienia, 3-5
widok z przodu, 2-2
zasoby informacyjne, 2-18
protokoły
sieć, 4-2
przemieszczanie urządzenia, 10-4
przestrzeń nazw lokalnych usługi DNS (Domain Name Service), 4-8

R

raporty
drukowanie, 9-23
faks, 9-22
menu faksu, 9-8
menu raporty druk., 2-14
wyniki wysyłania i odbierania faksu, 9-22
rejestrowanie odbiorców, 9-14
ręczne odbieranie faksów, 9-13
ręczne ustawianie adresu IP drukarki
zastępuje DHCP, 4-8
ręczne ustawianie adresu IP systemu, 4-8
zastępuje AutoIP, 4-8
rolki podające
czyszczenie, 10-6
rolki podające dupleksu
czyszczenie, 10-11
rolki podające podajnika ADF
czyszczenie, 10-14
rolki podające tacy 2
czyszczenie, 10-12
rozdzielczość
określanie, 11-25
rozsyłanie faksów, 9-11
rozwiązywanie problemów
MFP ControlCentre, 11-24
odbieranie faksów, 9-26
ogólne, 11-20
oprogramowanie do zarządzania urządzeniem, 11-24
PhaserSMART, 2-18
pomoc techniczna, 2-18
problemy dotyczące jakości wydruków, 11-25
problemy z faksem, 9-24
sterownik drukarki, 11-23
wysyłanie faksów, 9-25
zacięcia papieru, 11-2
zespół dupleksu, 11-22

S

sieć
BOOTP, 4-2
DHCP, 4-2
DNS, 4-8
HTTP, 4-2
instalacja, 4-5
IPP, 4-2
LPD/LPR, 4-3
maska, 4-6
podstawowe informacje, 4-1
połączenie, 4-4
port 9100, 4-3
protokoły, 4-2
przegląd, 4-4
SLP, 4-3
SMTP, 4-3
SNMP, 4-3
TCP/IP, 4-4

skanowanie
format danych, 8-9
kodowanie kompresji, 8-9
ładowanie oryginałów do podajnika dokumentów, 7-2
ładowanie oryginałów na szybie dokumentów, 8-2
ładownie oryginałów na szybie dokumentów, 7-2
podstawy, 8-1
rozdzielczość, 8-9
skanowanie do wiadomości e-mail, 8-3
USB, 8-2
zmienianie rozmiaru obrazu, 8-10
zmienianie ustawień trybu skanowania, 8-9
skanowanie do wiadomości e-mail, 8-3
ADF, 8-5
anulowanie transmisji oczekującej w kolejce, 8-6
lista książki telefonicznej, 8-9
lista wybierania jednodotykowego, 8-8
lista wybierania szybkiego, 8-8
określanie odbiorcy, 8-8
przeszukiwanie książki telefonicznej, 8-9
szyba dokumentów, 8-7
zatrzymywanie transmisji, 8-6
SLP, 4-3
SMTP, 4-3
SNMP, 4-3
soczewki lasera
czyszczenie, 10-7
specjalny rozmiar papieru
dodawanie, 5-5
edytowanie, 5-5
usuwanie, 5-5
specyfikacje
kontrolera, 1-19
pamięci, 1-19
produktu, 1-18
środowiskowe, 1-18
techniczne, 1-19
specyfikacje elektryczne, 1-19
specyfikacje fizyczne, 1-18
specyfikacje kontrolera, 1-19
specyfikacje produktu, 1-18
specyfikacje środowiskowe, 1-18
specyfikacje techniczne, 1-19
stan urządzenia, 2-13
sterownik
drukarka, 2-6
drukowanie broszury, 5-7
drukowanie plakatu, 5-8
nakładki, 5-9
skaner, 2-6
specjalny rozmiar papieru, 5-5
ustawienia domyślne, 5-2
uzyskiwanie dostępu do ustawień, 5-2
zapisane ustawienia, 5-4
znaki wodne, 5-10
sterownik drukarki, 5-2
kontrolowanie jakości wydruków, 11-25
Macintosh, 5-12
Windows, 5-4
sterownik drukowania
instalowanie, 2-6
sterownik drukowania na komputerze Macintosh
atrybuty strony, 5-12
colorsync, 5-16
drukowanie dwustronne, 5-15
harmonogram, 5-15
kopie i strony, 5-14
obsługa papieru, 5-16
opcje rozmiaru papieru, 5-13
podawanie papieru, 5-16
strona tytułowa, 5-16
układ, 5-15
urządzenia opcjonalne do drukarki, 5-12
ustawienia drukowania, 5-14
ustawienia strony, 5-12
sterownik skanowania
instalowanie, 2-6
strona konfiguracji, 2-12
strony informacji, 2-12
Mapa menu, 2-12
strona konfiguracji, 2-12
strony na arkusz, 5-6
symbole klawiatury alfanumerycznej, 9-15
symbole ostrzegawcze, 1-6
system
funkcje zaawansowane, 2-5
szybkie wybieranie
dodawanie, 9-18
edytowanie, 9-19
usuwanie, 9-19

Ś

ścieżka papieru, 11-3

T

taca wyjściowa, 6-3
    zmiana pozycji, 6-3
TCP/IP, 4-4
tryb drukowania w wysokiej rozdzielczości, 11-25
tryb faksu, 9-2
tryb jakości wydruków foto, 11-25
tryb oszczędzania energii, 3-7
tryby
    faks, 9-1
    jakość wydruków, 11-25
    kopia, 7-1
tryby jakości wydruków
    automatyczny, 11-25
    foto, 11-25
    standardowy, 11-25
    ulepszony, 11-25
tworzenie hasła administratora, 3-3
typ dokumentu
    ustawianie, 7-4

U

układanie
    kopii, 7-7
    ustawianie na panelu sterowania, 7-7
ulepszony tryb jakości wydruków, 11-25
usługa DDNS (Dynamic Domain Name Service), 4-8
usługa DNS (Domain Name Service)
    baza danych przestrzeni nazw domen lokalnych, 4-8
    używanie nazw hosta, 4-8
ustawianie
    adresu IP systemu w sposób ręczny, 4-8
    jakość kopiowania, 7-5
    pierwszeństwo papieru, 7-8
    zaczernienie kopii, 7-6
ustawienia
    faks, 9-4
    skanowanie do wiadomości e-mail, 8-3
    SMTP, 8-3
    ustawienia użytkownika, 3-5
ustawienia strony
    opcje atrybutów strony, 5-12
    opcje specjalnego rozmiaru papieru, 5-13
ustawienia użytkownika, 3-5
ustawienie
    czynność do wykonania, gdy skończy się toner, 3-11
    działanie dla niedopasowanych nośników, 3-12
    język panelu sterowania, 3-8
    kontrast LCD, 3-7
    wyłączenie lampy skanera, 3-9
    zmienianie trybu skanowania, 8-9
usuwanie
    grupa, 9-21
    odbiorcy szybkiego wybierania, 9-19
    odbiorcy wybierania grupowego, 9-21
    odbiorcy wybierania jednodotykowego, 9-17
    osoba, 9-17
utylizacja materiałów eksploatacyjnych, 10-16
uzyskiwanie pomocy, 11-41
używanie nazw hosta w usłudze DNS (Domain Name Service), 4-8

W

widoki produktu
    opcje, 2-5
    otwarty, 2-3
    przedni, 2-2
    tył, 2-3
wkład toneru
    zamawianie, 10-15
wprowadzanie tekstu za pomocą panelu sterowania, 9-15
współczynnik powiększenia
    dostosowywanie, 7-9
    określanie, 7-9
    wstępne ustawienia, 7-9
wtórne przetwarzanie i pozbywanie się produktu, 1-21
wybieranie
    tryb jakości wydruków, 11-25
wymagania dotyczące komputera, 2-6
wyniki faksu, 2-13
wysyłanie faksu, 9-9
wysyłanie faksu o określonej godzinie, 9-12
wytyczne
    bezpieczeństwo drukowania, 1-5

X

Xerox
programy recyklingu materiałów eksploatacyjnych, 10-16
witryna materiałów eksploatacyjnych, 10-16

Z

zacięcia
rozwiązywanie, 11-17
zacięcia papieru, 11-2
podajnik dokumentów, 11-14
rozwiązywanie problemów, 11-17
Taca 1, 11-9
Taca 2, 11-11
usuwanie, 11-4
wewnątrz urządzenia, 11-5
zapobieganie, 11-2
zespół dupleksu, 11-13
zaczernienie kopii, 7-6
zamawianie materiałów eksploatacyjnych, 10-15, 10-16
zapisane ustawienia
tworzenie, 5-4
usuwanie, 5-4
zarządzanie
funkcje faksu, 9-2
funkcje kopiowania, 7-4
funkcje skanowania, 8-9
zasoby
informacje, 2-18
zmiana adresu IP za pomocą oprogramowania CentreWare IS, 4-8
zmienianie rozmiaru zeskanowanego obrazu, 8-10
znaki wodne
dodawanie, 5-10
drukowanie, 5-11
edytowanie, 5-10
usuwanie, 5-10